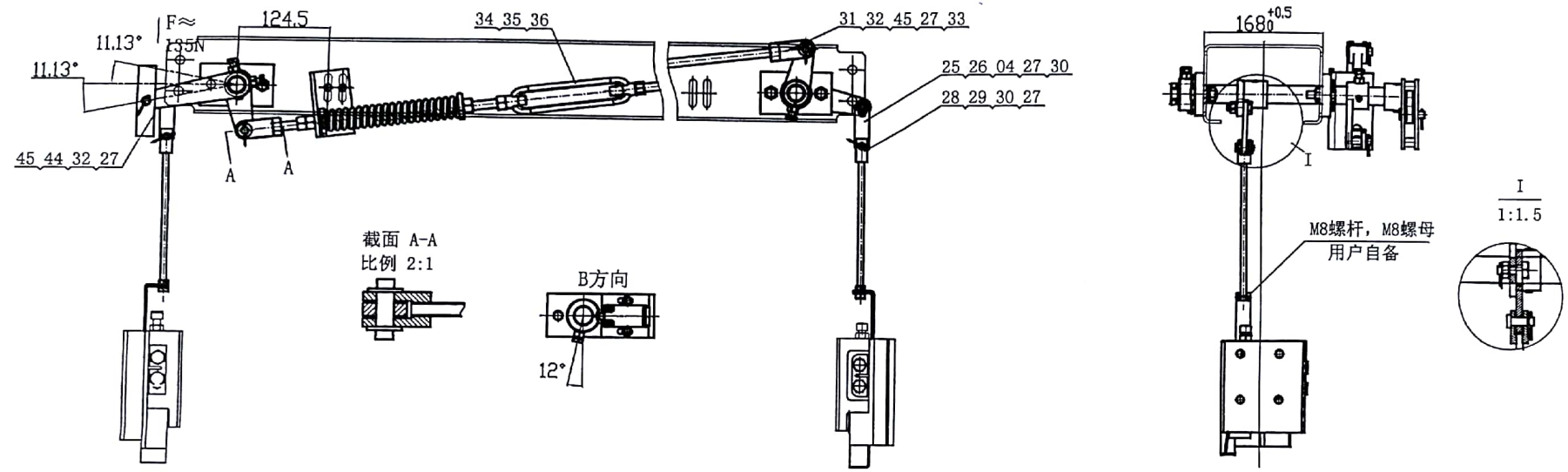

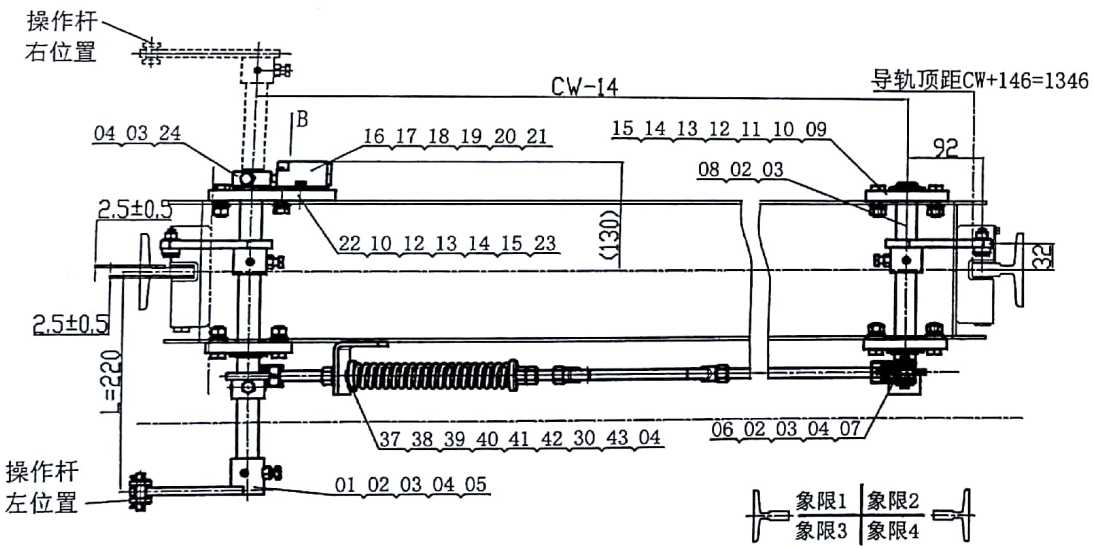

CW(轿厢宽）=1200

L	操作杆位置	备注
220	操作杆右位置	象限1象限4

技术要求：

1. 本安全制动装置分为操作杆左位置和操作杆右位置两种方式，本图为操作杆左位置。配用OX-210B安全钳，适用于额定速度V=0.25～1.50m/s、总容许质量$(P+Q)_1$=500～1500Kg、导轨宽度10mm的电梯；
2. 本图不包含安全钳、导轨。

ZSP1809002 共台生产别墅.

标记	处数	分区	签名	日期 DATE	更改内容 CHANGE	标记	处数	分区 PLACE	签名 GUANITY	日期 DATE	更改内容 CHANGE

常用			宁波奥德普电梯部件有限公司				
保留	核准 APPROVED	日期 DATE	2016/12/05	重量 WEIGHT	比例 SCALE	名称 TITLE	联动机构
		制图 DRAWN	舒佳乐 12/05		1:9		
一次		设计 DESIGNED	舒佳乐 12/05				
		审核 CHECKED		共 3 张 第 1 张		图号 DWGNO	OX-210BTXL02 版本 00

由 扫描全能王 扫描创建