单位：毫米

GB/T1804-m																	
线性尺寸	0.5-6	>6-30	>30-120	>120-400	>400-1000	>1000-2000	>2000-4000	半径/倒角	0.5-3	>3-6	>6-30	>30	短边尺寸	≤10	>10-50	>50-120	>120-400	>400
线性公差	±0.1	±0.2	±0.3	±0.5	±0.8	±1.2	±2	公差	±0.2	±0.5	±1	±2	角度公差	±1°	±30′	±20′	±10′	±5′

焊接

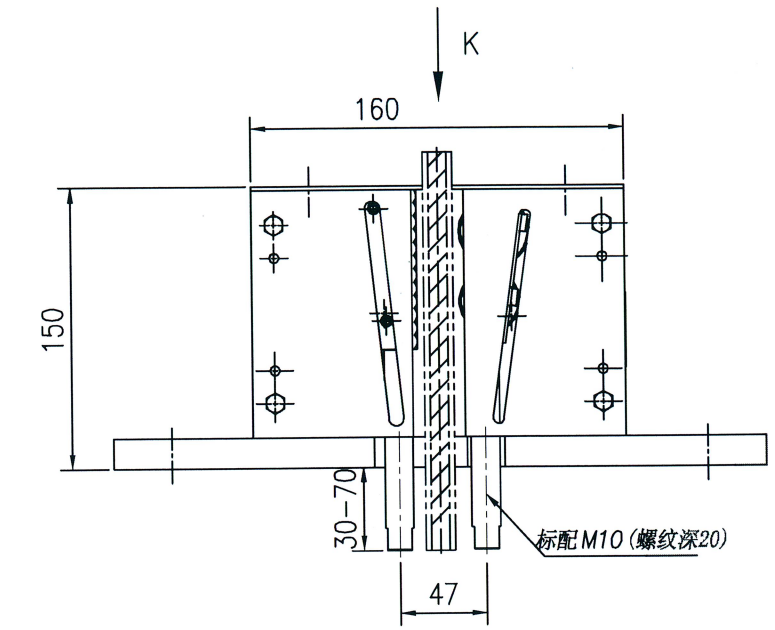

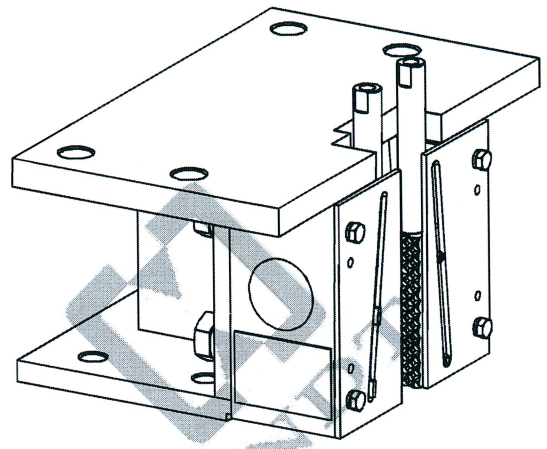

K向

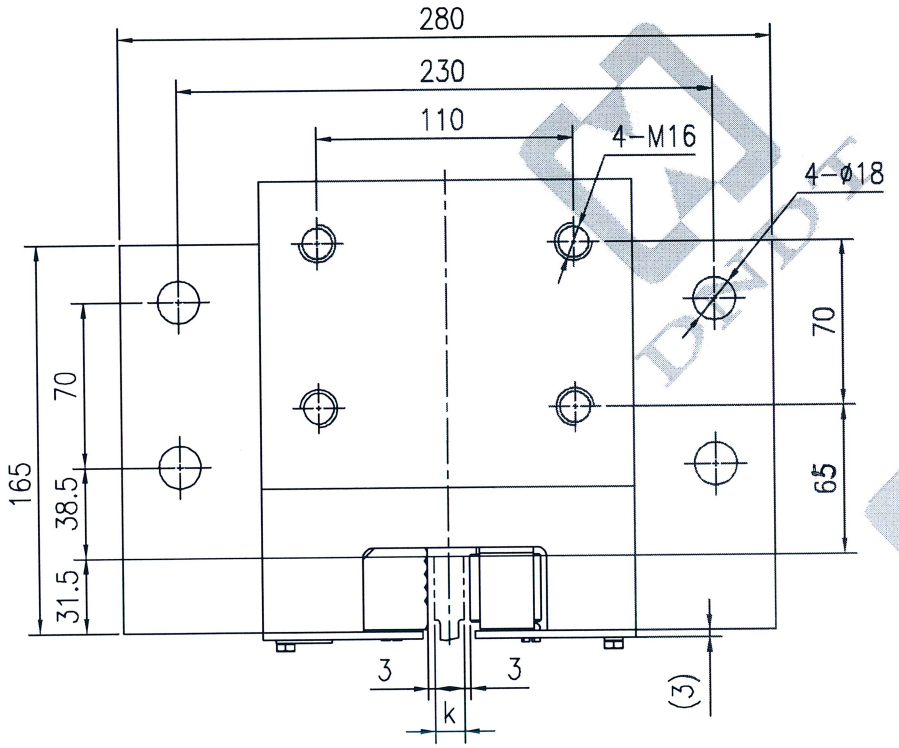

件号	适用(P+Q)范围(kg)	额定速度(m/s	导轨宽度k
TTA3H015001	2000≤P+Q＜2200	V≤0.63m/s	15.88mm 或 16mm
TTA3H015002	2200≤P+Q＜2400		
TTA3H015003	2400≤P+Q＜2600		
TTA3H015004	2600≤P+Q＜2800		
TTA3H015005	2400≤P+Q＜2600		
TTA3H015006	3000≤P+Q＜3200		
TTA3H015007	3200≤P+Q＜3400		
TTA3H015008	3400≤P+Q＜3600		
TTA3H015009	3600≤P+Q＜3800		
TTA3H015010	3800≤P+Q＜4000		
TTA3H015011	4000≤P+Q＜4200		
TTA3H015012	4200≤P+Q＜4400		
TTA3H015013	4400≤P+Q＜4600		
TTA3H015014	4600≤P+Q＜4800		
TTA3H015015	4800≤P+Q＜5000		
TTA3H015016	5000≤P+Q＜5200		
TTA3H015017	5200≤P+Q＜5400		
TTA3H015018	5400≤P+Q＜5600		
TTA3H015019	5600≤P+Q＜5800		
TTA3H015020	5800≤P+Q＜6000		
TTA3H015021	6000≤P+Q＜6200		
TTA3H015022	6200≤P+Q＜6400		
TTA3H015023	6400≤P+Q＜6600		
TTA3H015024	6600≤P+Q＜6800		
TTA3H015025	6800≤P+Q＜7000		
TTA3H015026	7000≤P+Q＜7200		
TTA3H015027	7200≤P+Q＜7400		
TTA3H015028	7400≤P+Q＜7600		
TTA3H015029	7600≤P+Q＜7800		
TTA3H015030	7800≤P+Q＜8000		
TTA3H015031	8000≤P+Q＜8200		
TTA3H015032	8200≤P+Q＜8500		

受控文件
2017年12月1日

技术要求

1. 本件适用额定速度：≤0.63 m/s，允许系统质量(P+Q)≤8500KG
2. 装配时活动楔块与钳座滑动处涂上润滑油；装配后各活动部位确保灵活自如；
3. 根据GB7588-2003或顾客其它需求，对安全钳进行调试，附《OX288调试参数》；
4. 适用于双提拉结构；
5. 本图为奥德普OX-288 型安全钳；

3					
2					
1					
版 本	通知号	签 名	日 期	更改内容及分区	
设 计		2017.10.25	标准化		
校 对		17.10.25	批 准		2017.10.31
比 例	1:3	页 码	1/1		A3

东南电梯 DNDT

瞬时式安全钳 OX288

TTA3H015