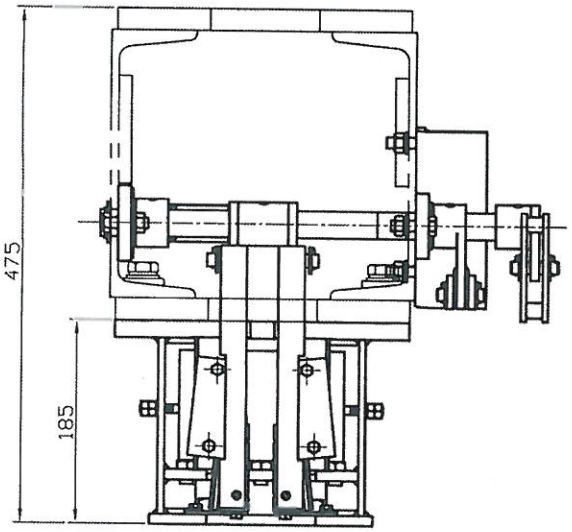

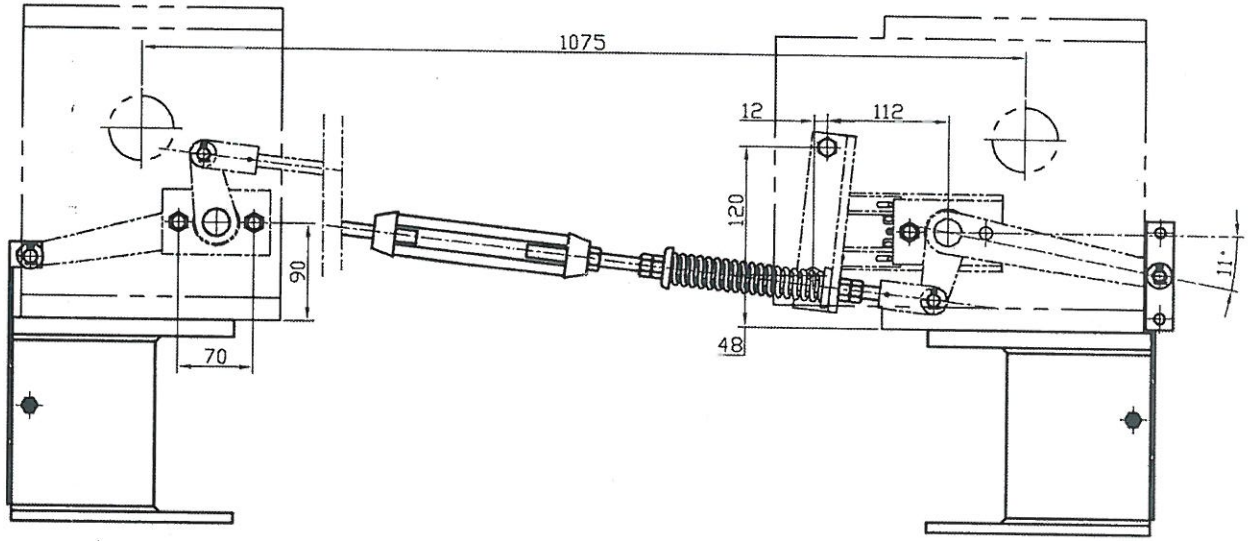

A 向

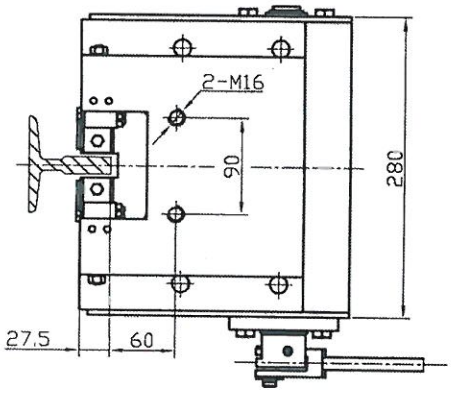

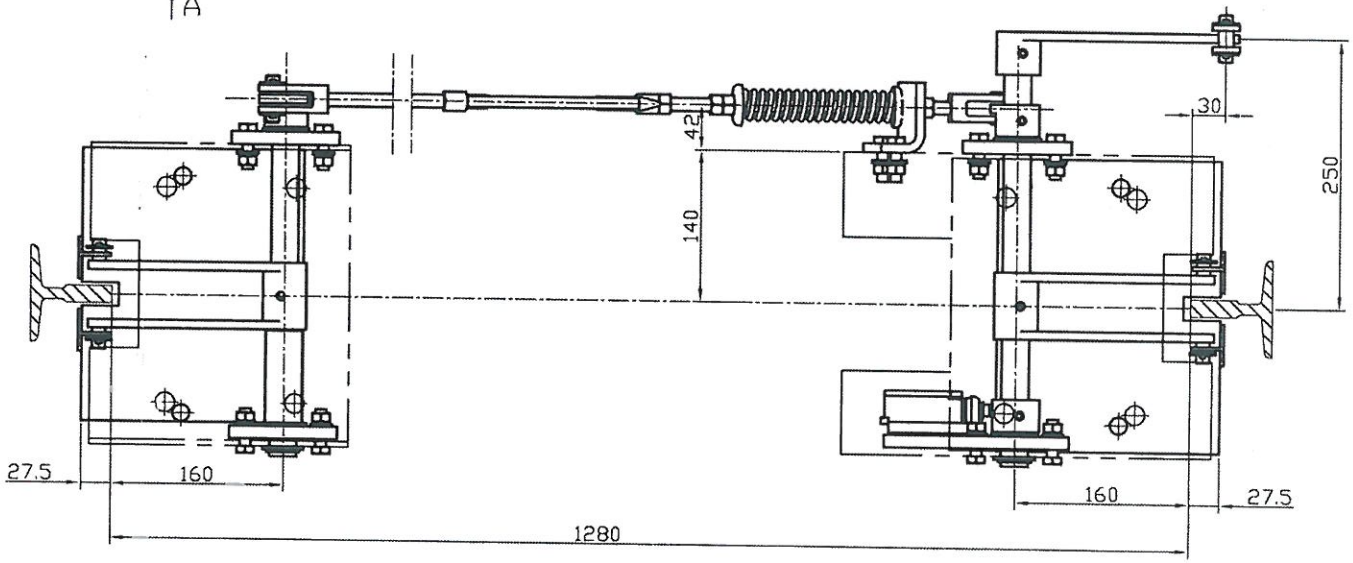

注:

1. 导轨距 1280 : 1套;
2. GE18-K-3099

部件外协

标记	处数	更改文件号	签名	日期	材料	杭州沪宁电梯配件有限公司
设计		标准化			阶段标记 重量 比例	图纸名称
校对					阶段标记 重量 比例	
审核					共 张 第 张	图号
工艺		批准		2018.3.28		