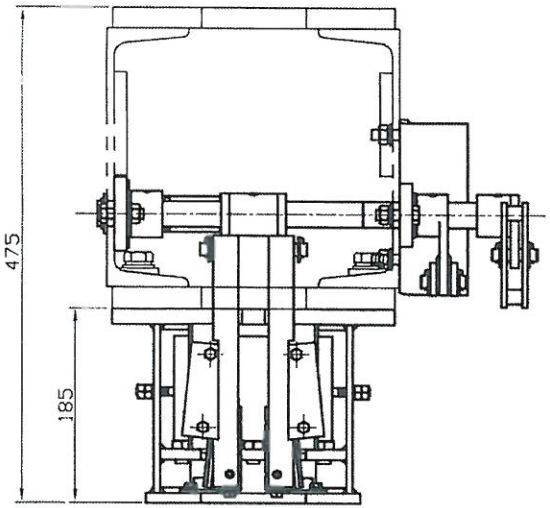

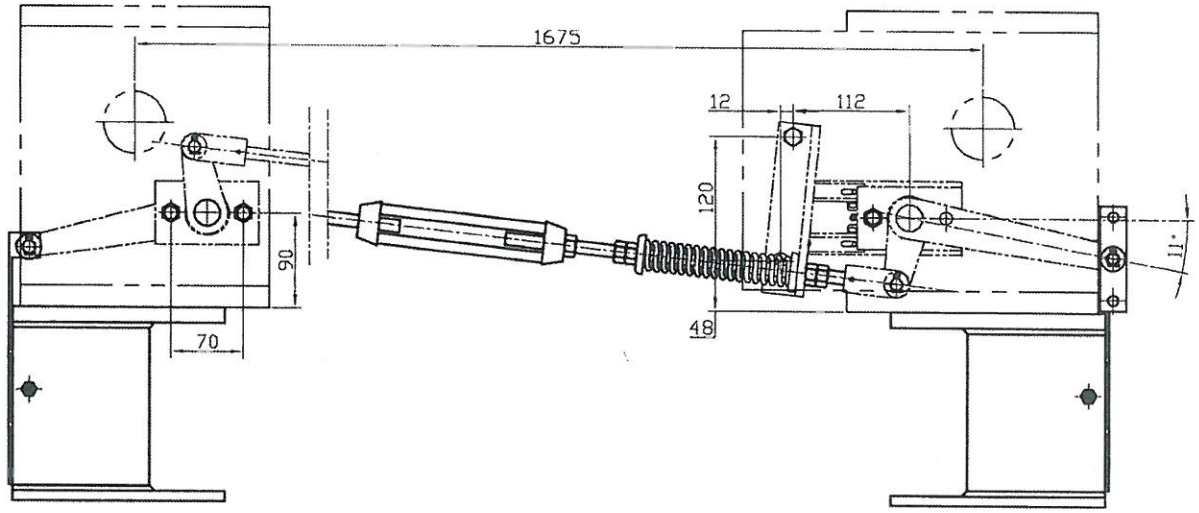

A 向

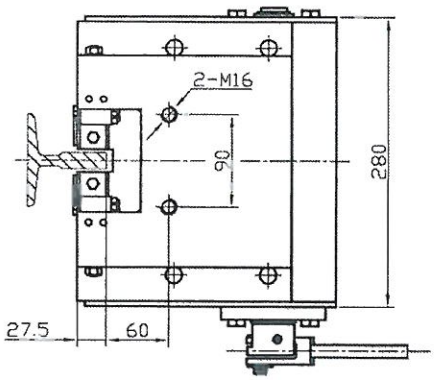

A

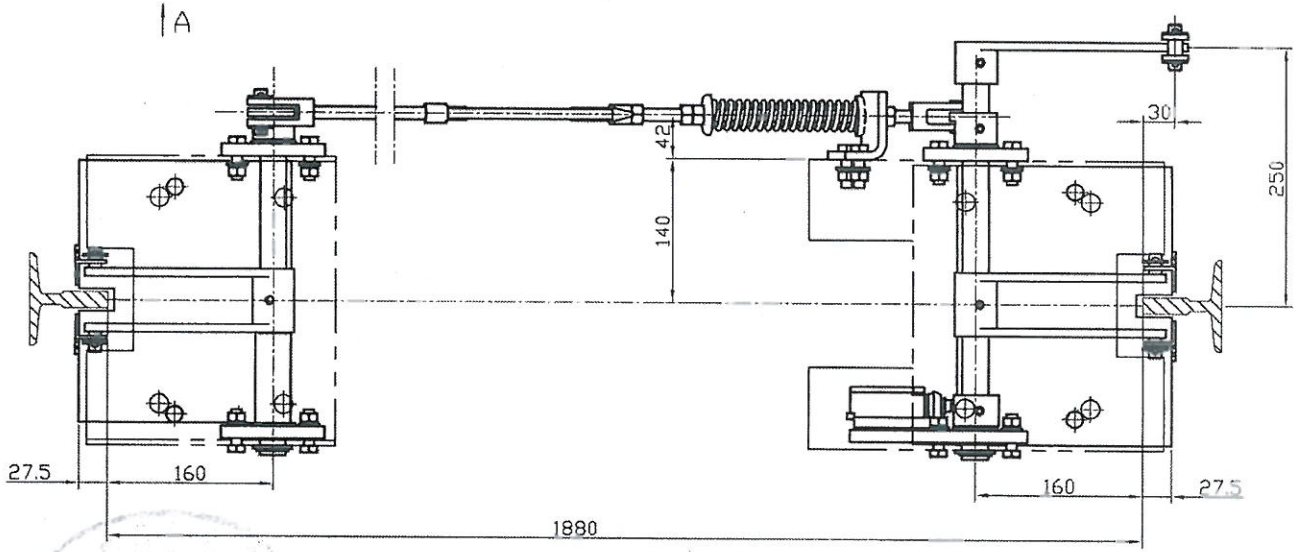

注：

1. 导轨距 1880 ：2套；
2. GE18-K-3076、3077

					材料			?????????????
? ?	? ?	?????		? ?	? ?			
? ?	张战超		???		? ? ? ?	? ?	? ?	图纸名称
校 对	孙子				阶段标记	重量	比例	
? ?	张							图号
? ?			? ?	2013.3.14	?	?	?	