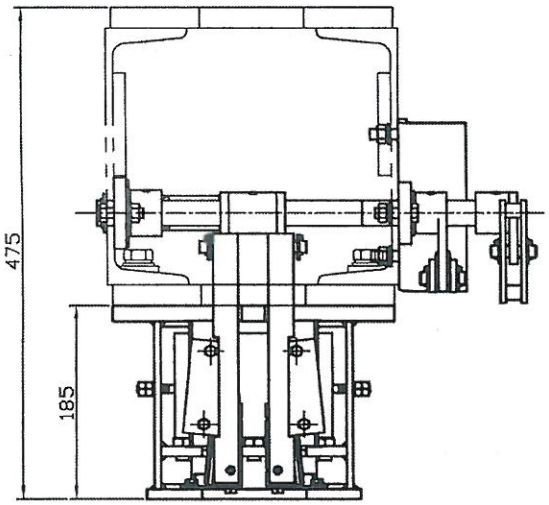

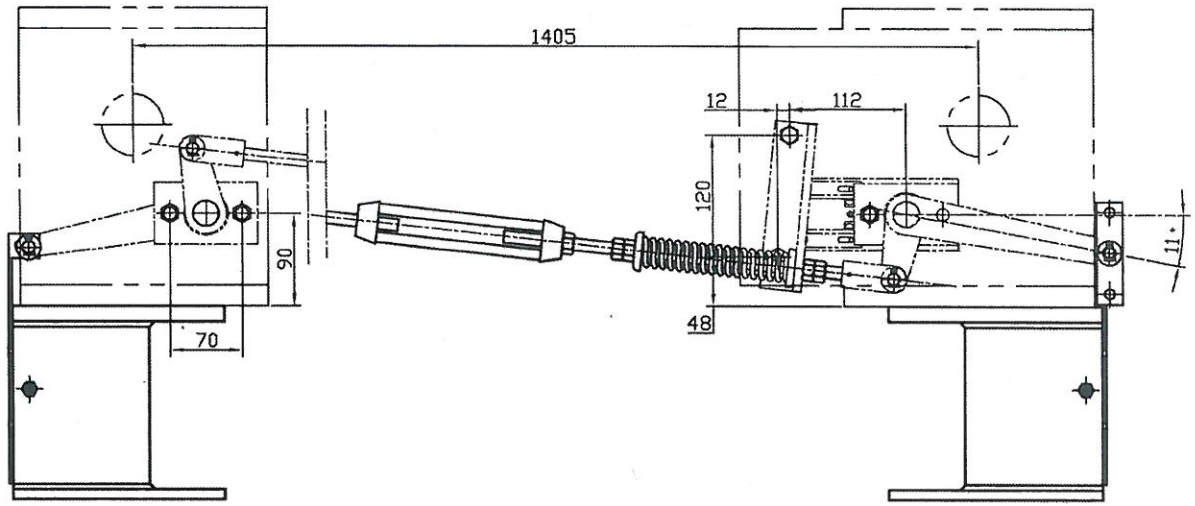

A 向

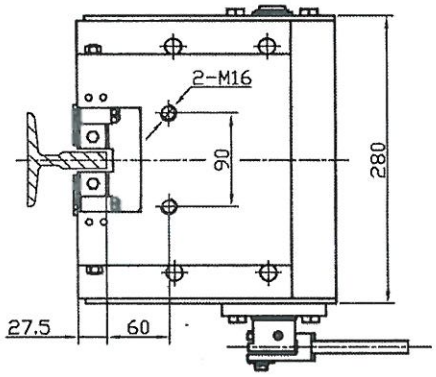

A

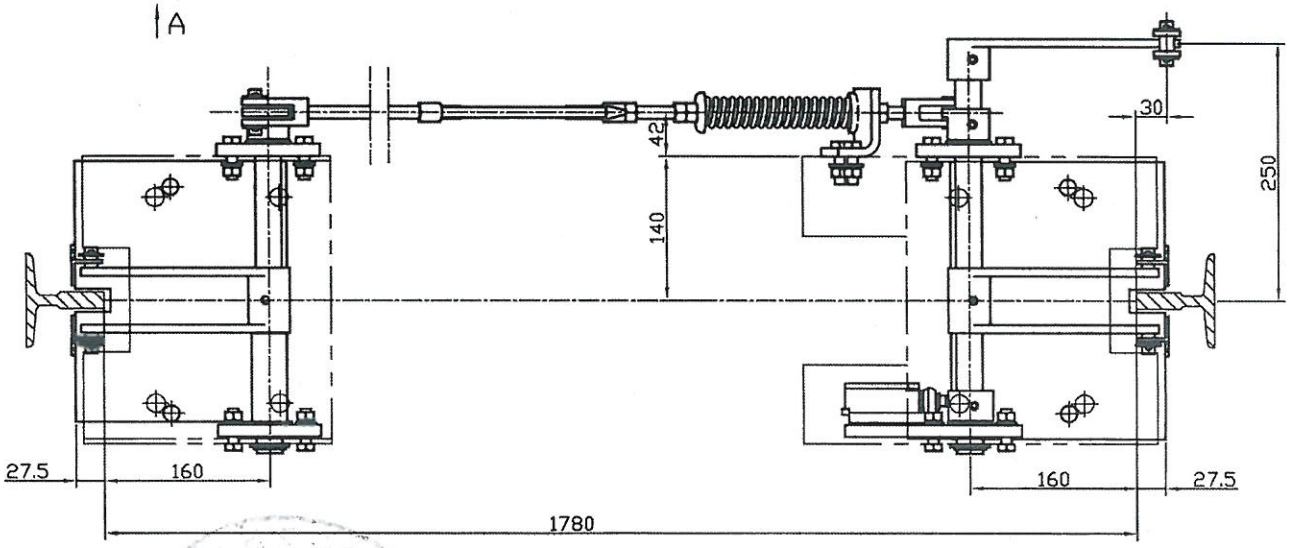

注:

1. 导轨距 1780 : 1套;
2. GE18-K-1093

						材料		?????????????
??	??	?????		??	??			
??			???			????	??	图纸名称
校对						阶段标记	重量 比例	
??								图号
??			??		2018.3.8	? ? ?		