SW071394 ~ 71398 用户自定

OX240(XA25)

基本尺寸	0~6	6~30	30~120	120~400	400~1000	1000~2000	2000~4000
公差	0.1	0.2	0.3	0.5	0.8	1.2	2.0

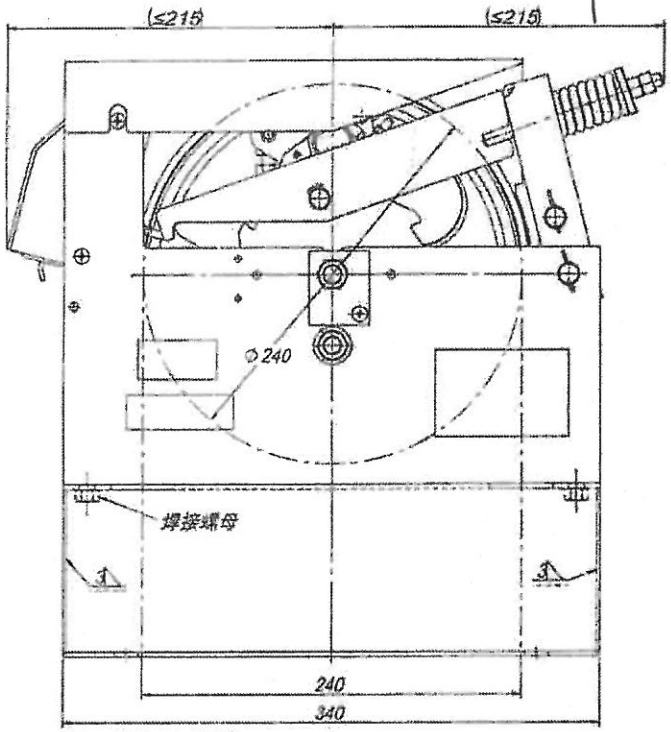

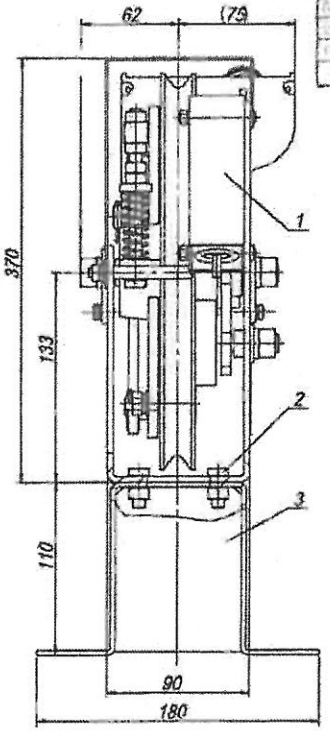

视图 A

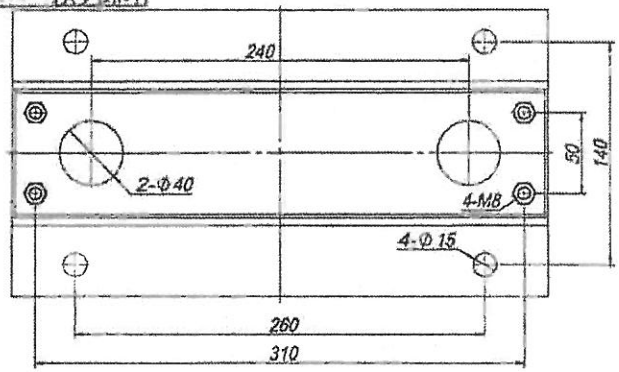

技术要求
1.制动瓦制动后，制动块距绳轮槽两侧间隙相差小于0.5mm，制动瓦中心采用垫片调整位置，确保与轮槽中心对齐；
2.绳轮组件中离心锤组件的方头螺钉距开关触头1.5mm以上；
3.可与涨紧轮OX-300及OX-200等配套使用；
4.限速器调试标准按本厂规定，调试后加铅封和红漆封记;贴上方向标贴,装订铭牌合格证等标贴；
5.本图按杭州西奥电梯有限公司要求提供,表单中限速调速按照GB 7588-2003《电梯制造与安装安全规范》中9.9项要求(注：对重侧限速动作速度大于轿厢侧且不超过轿厢侧的10%)；
6.本限速器配套的涨紧装置为OX-300;
7.限速器铭牌、合格证等位置参照样品确定。

FB-XOB2531AAP3- 571394/571398
FB-XOB2531AAP4- 571394/571395/571396 CE认证 *

西奥件号	奥德鲁件号	额定速度 (m/s)	绳轮节圆直径(mm)	钢丝绳直径(mm)	备注
XOB2531AAP1	OX-240-6-050	0.5	Φ240	Φ6.3	轿厢侧
XOB2531AAP2	OX-240-6-063	0.63	Φ240	Φ6.3	轿厢侧
XOB2531AAP3	OX-240-6-100	1.0	Φ240	~~Φ6.3~~	轿厢侧
XOB2531AAP4	OX-240-8-150	1.5	Φ240	Φ8	轿厢侧
XOB2531AAP5	OX-240-8-160	1.6	Φ240	Φ8	轿厢侧
XOB2531AAP6	OX-240-8-175	1.75	Φ240	Φ8	轿厢侧
XOB2531AAP007	OX-240-6-050D	0.5	Φ240	Φ6.3	对重侧
XOB2531AAP008	OX-240-6-063D	0.63	Φ240	Φ6.3	对重侧
XOB2531AAP009	OX-240-6-100D	1.0	Φ240	Φ6.3	对重侧
XOB2531AAP010	OX-240-8-150D	1.5	Φ240	Φ8	对重侧
XOB2531AAP011	OX-240-8-160D	1.6	Φ240	Φ8	对重侧
XOB2531AAP012	OX-240-8-175D	1.75	Φ240	Φ8	对重侧

Φ8 *

序号	代号	名称	数量	材料说明	重量	总重	备注
3	OX240.5	安装底座	1		3.29	3.29	
2	GB/T 5781-2000	M8×20螺栓	4	外购	13.72	54.88	
1	OX240	限速器	1		12.50	12.5	

标记	处数	分区	文件更改号	签名	年.月.日
设计	李煜 2015.12.8	标准化			
校对	2015.12.8				
审核					
工艺		批准 2015.12.8			

总装示意图

阶段标记	重量	比例
	15.85	1:3

共 张 第 张

宁波奥德鲁电梯部件有限公司

限速器

OX240(XA25)

47