OX200.2

基本尺寸	0~6	6~30	30~120	120~400	400~1000	1000~2000	2000~4000
公差	0.1	0.2	0.3	0.5	0.8	1.2	2.0

102

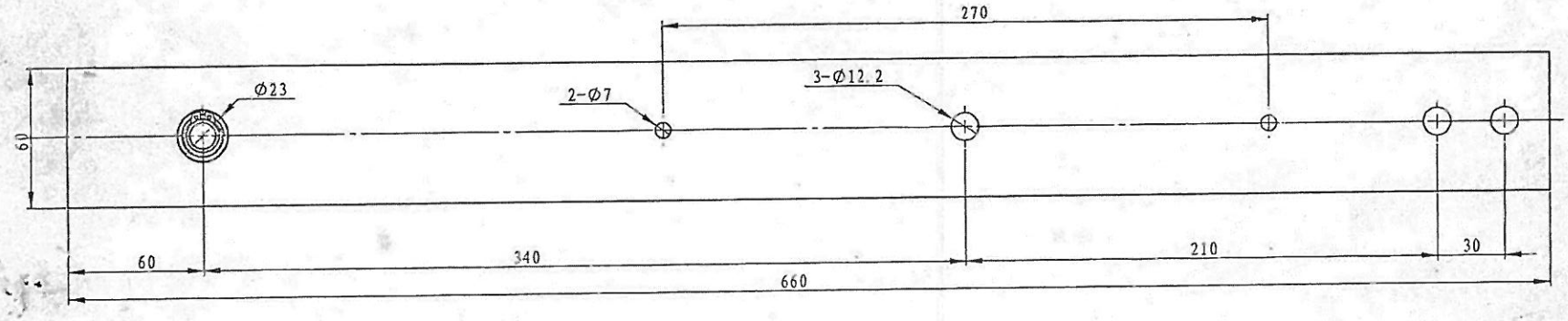

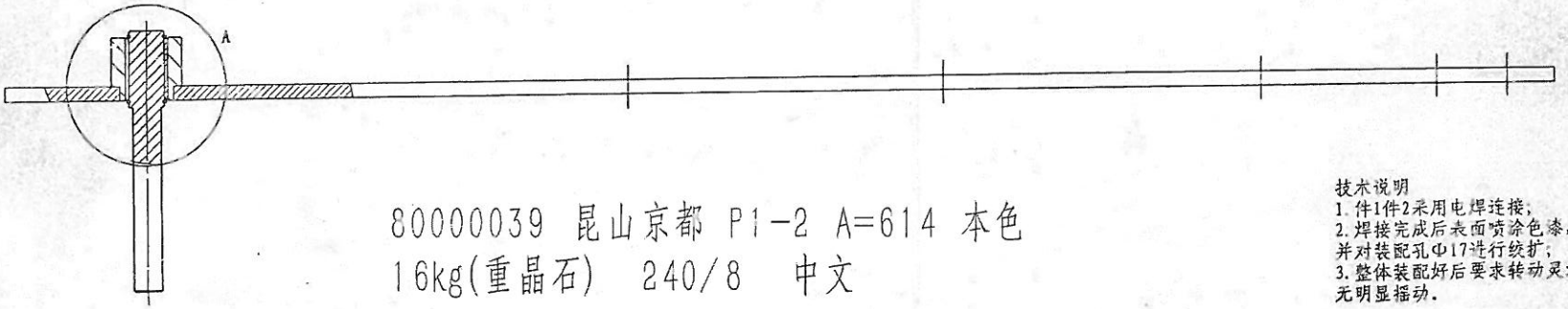

80000039 昆山京都 P1-2 A=614 本色
16kg(重晶石) 240/8 中文

技术说明
1. 件1件2采用电焊连接;
2. 焊接完成后表面喷涂色漆,
并对装配孔Φ17进行绞扩;
3. 整体装配好后要求转动灵活
无明显摇动.

35.

局部视图 A
比例 1 : 1

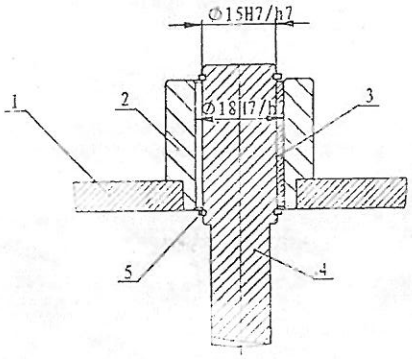

序号	代号	名称	数量	材料说明	重量	总重	备注
5	GB/T 894.1	轴用挡圈15	2		0.68	1.36	
4	OX200.2-3	连接轴	1	Q275A/Φ15	0.11	0.11	
3	RU1	直套轴承1525	1		0.02	0.02	
2	OX200.2-2	轴套	1	45#	0.08	0.08	
1	OX200.2-1	摇杆杆件	1	Q235A/6.0	1.81	1.81	

标记	处数	分区	文件更改号	签名	年.月.日
设计		标准化			
校对					
审核					
工艺		批准			

阶段标记	重量	比例
	2.02	1:2
共 1 张	第 1 张	

宁波奥德普电梯部件有限公司

摇杆组件

OX200.2

标记	处数	更改文件号	签名	年月日
设计		标准化		
校对				
工艺		批准		