OX288

线性尺寸	0.5-6	>6-30	>30-120	>120-400	>400-1000	>1000-2000	>2000-4000	倒角/倒圆尺寸	0.5-3	>3-6	>6-30	>30	短边尺寸	≤10	>10-50	>50-120	>120-400	>400
线性公差	±0.1	±0.2	±0.3	±0.5	±0.8	±1.2	±2.0	倒圆/倒角公差	±0.2	±0.5	±1.0	±2.0	角度公差	±1°	±30′	±20′	±10′	±5′

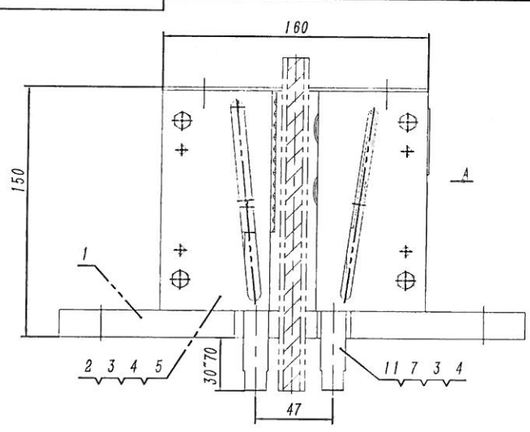

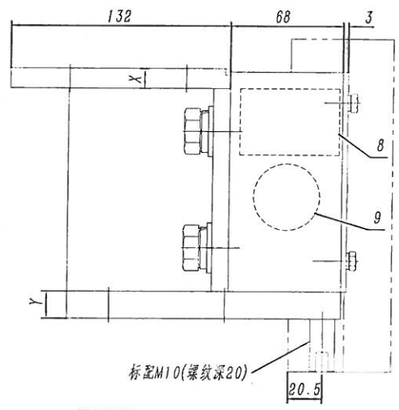

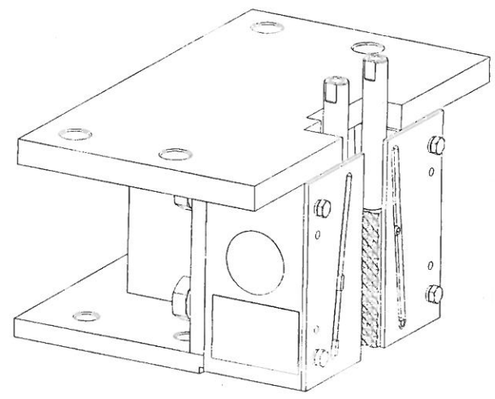

技术说明

1.本件为瞬时式安全钳，适用于V≤0.63m/s电梯类型；
2.图纸各尺寸可根据实际状态进行调整，表中参数为推荐标配尺寸参数；
3.本件设计时总允许系统质量≤7200kg，具体参数参照本产品的型式试验报告；
4.图中导轨面宽t参数可根据用户实际需求配作，但需注明；
5.本图按匹配OX-02导靴确定，其它导靴孔位需注明孔位尺寸参数(需满足E≥55mm)。

额定载荷	B	X	Y
≤2T	≤280	16	12
	280~340	18	
	>340	20	
≤3T	<340	18	14
	>340	20	

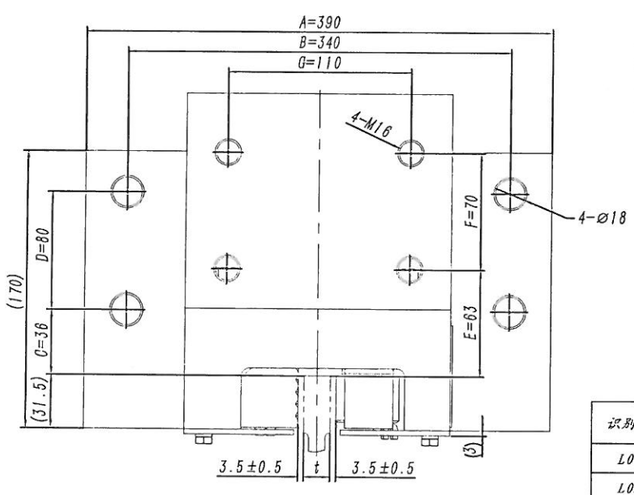

视图 A(旋转)

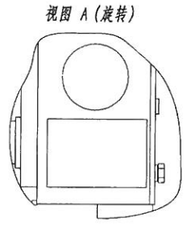

识别码	颜色色号
L01	RAL6005(本色)
L02	RAL5015(蓝色)
L03	RAL7037(灰色)

序号	代号	名称	数量	材料说明	重量	总重	备注
9	OX188-HGZ	圆形合格证	1	铝箔纸	0.00	0	
8	OX288-MP	安全钳铭牌	1	铝合金/61.0	0.01	0.01	
7	OX288-2	导向压板	1	Q235A/3.0	0.19	0.19	
6	OX288.3	波轮楔块	1		0.58	0.58	
5	OX288-1	导向压板	1	Q235A/3.0	0.18	0.18	
4	GB/T 93	弹性垫圈6	4		0.50	2	
3	GB/T 5783-2000	螺栓M6×16	4		0.01	0.04	
2	OX288.2	滑动楔块	1		0.78	0.78	
1	OX288.1	楔体焊件	1		18.00	18	

规格编号	适用立梁	A	B	C	D	E	F	G	H
OX-288(A01)	140	260	210	38.5	70	63	70	110	M16
OX-288(A02)	160	280	230						
OX-288(A03)	180	300	260						

成都西子孚信(FB0000006543)

标记	处数	分区	文件更改号	签名	年月日
设计			标准化		
校对					
审核					
工艺			批准		

阶段标记	重量	比例
	20.17	2:5
共 张	第 张	

宁波奥德普电梯部件有限公司

瞬时式安全钳

OX288

借(通)用件登记
旧底图总号
底图总号
签字
日期