OX320D(YKLE0268W)

基本尺寸	0~6	6~30	30~120	120~400	400~1000	1000~2000	2000~4000
公差	0.1	0.2	0.3	0.5	0.8	1.2	2.0

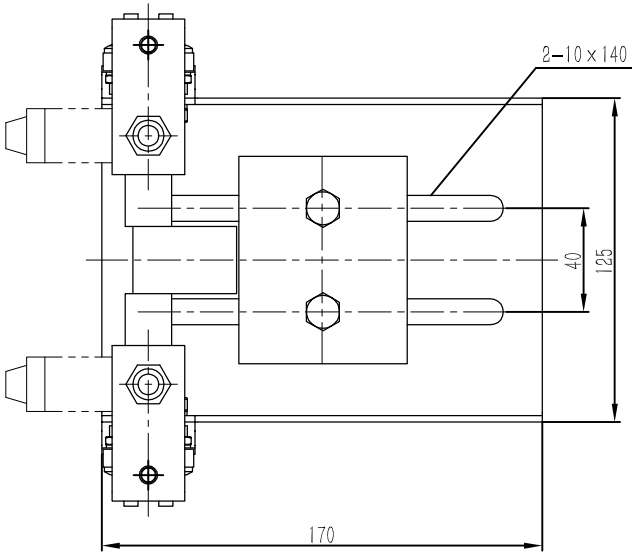

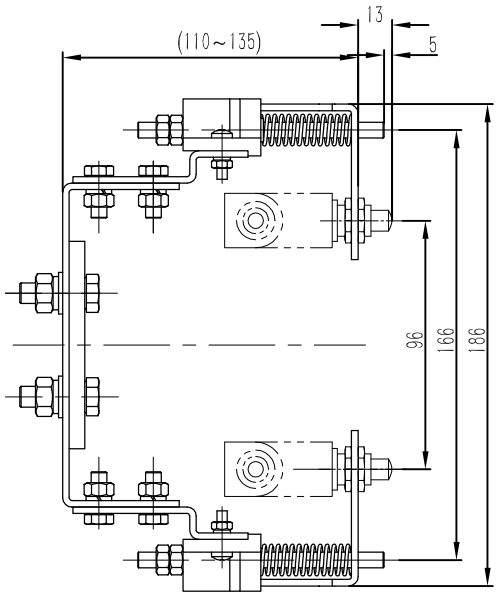

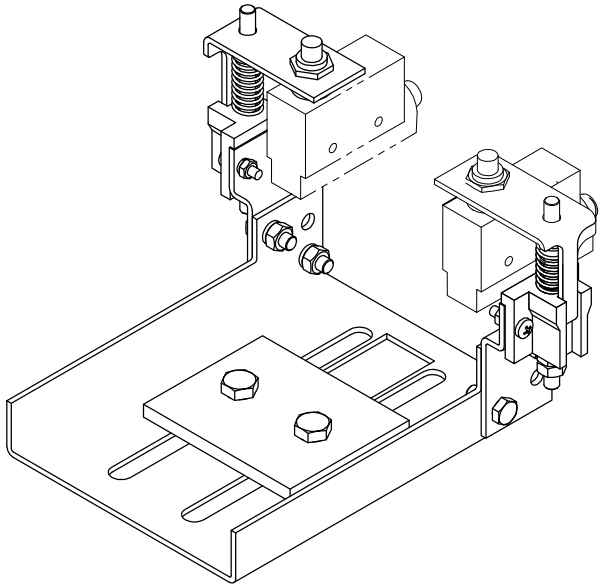

技术说明

1.本件按配两只超载开关设计,开关高度可根据实际使用调整,但需确保弹簧保持一定的弹力,及足够的压缩行程;

2.本件使用时时注意检查开关动作复位的可靠情况;

3.实际配发时本件中的开关不配装,需由用户在安装现场根据实际装配调整。

序号	代号	名称	数量	材料说明	重量	总重	备注
15	CZ-7310	微动开关	2	外购	0.02	0.04	
14	GB/T 6170	螺母M8	2		0.01	0.02	
13	GB/T 93	弹性垫圈8	2		0.00	0	
12	GB/T 97.1	垫圈8	2		0.00	0	
11	GB/T 5783	螺栓M8×25	2		0.02	0.04	
10	OX320D-3	卡板	1	Q235A/6.0	0.24	0.24	
9	GB/T 6170	螺母M6	4		0.00	0	
8	GB/T 93	弹性垫圈6	4		0.50	2	
7	GB/T 5783	螺栓M6×16	4		0.01	0.04	
6	GB/T 6170	螺母M4	4		0.81	3.24	
5	GB/T 93	弹性垫圈4	4		0.16	0.64	
4	GB/T 818	盘头螺钉M4×16	4		0.00	0	
3	OX320D.1	顶杆组件	2		0.08	0.16	
2	OX320D-2	开关架	2	Q235A/2.5	0.05	0.1	
1	OX320D-1	超载支架	1	Q235A/2.5	0.51	0.51	

标记	处数	分区	文件更改号	签名	年、月、日
设计			标准化		
校对					
审核					
工艺			批准		

装配图

阶段标记	重量	比例
	1.15	1:2

共 1 张 第 1 张

宁波奥德普电梯部件有限公司

超载装置

OX320D(YKLE0268W)

借(通)用件登记

旧底图总号

底图总号

签字

日期