GB/T 1804-m																	
线性尺寸	0～6	6～30	30～120	120～400	400～1000	1000～2000	2000～4000	半径/高度尺寸	0.5-3	>3-6	>6-30	>30	短边尺寸	≤10	>10-50	>50-120	>120-400	>400
线性公差	±0.1	±0.2	±0.3	±0.5	±0.8	±1.2	±2.0	倒圆/倒角公差	±0.2	±0.5	±1.0	±2.0	角度公差	±1°	±30′	±20′	±10′	±5′

OX288(FN-02)

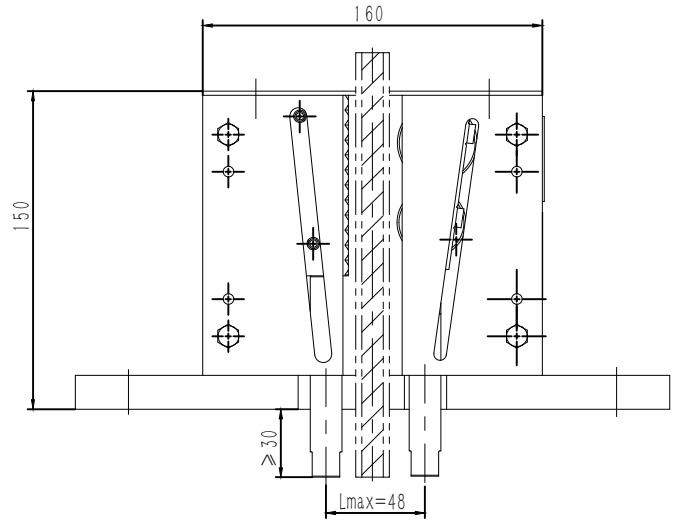

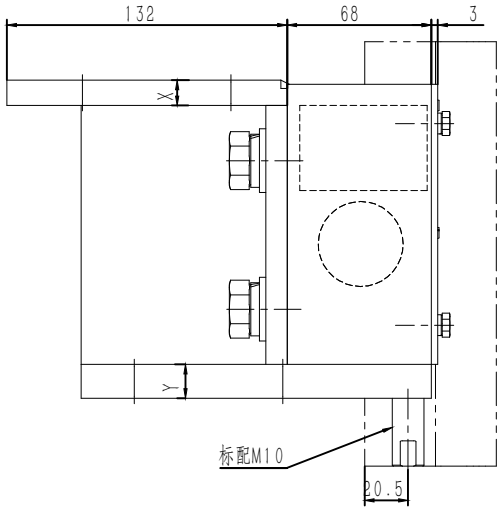

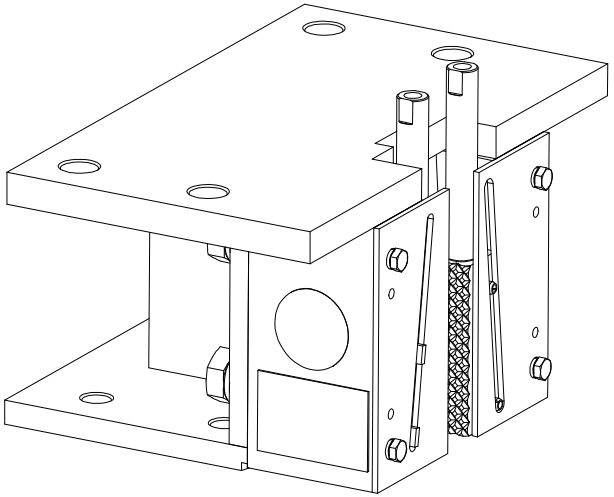

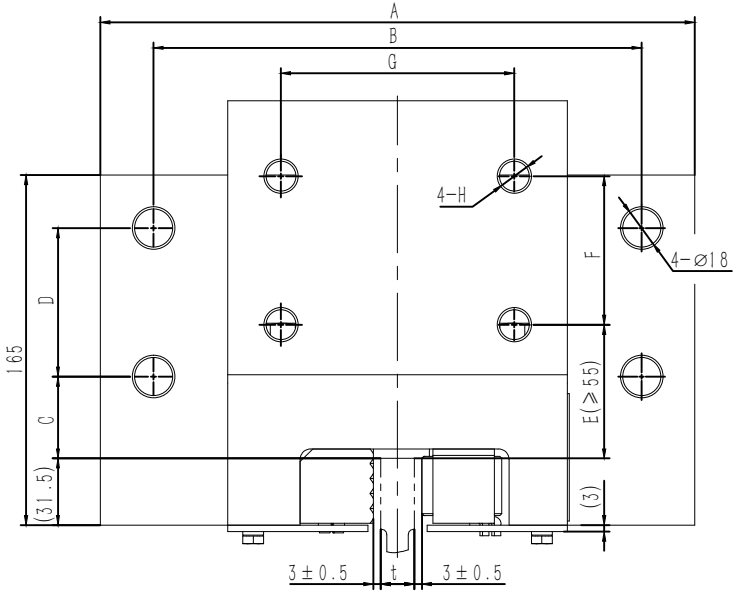

本图按菲尼克斯要求绘制确定,适用于≤2T和3t

2018.03.27

识别码	颜色色号
L01	RAL6005(本色)
[redacted]	[redacted]
[redacted]	[redacted]

额定载荷	B	X	Y
≤2T	≤280	16	12
	280~340	18	
	≥340	20	
≤3T	<340	18	14
	≥340	20	

技术说明

1.本件为瞬时式安全钳，适用于V≤0.63m/s电梯类型；

2.图纸各尺寸可根据实际状态进行调整，表单参数为我公司标配尺寸参数；

3.本件设计时总允许系统质量≤8500kg,具体参数参照本产品的型式试验报告；

4.图中导轨面宽t参数可根据用户实际需求配作，但需注明；

5.本图按匹配OX-02导靴确定，其它导靴孔位需注明孔位尺寸参数(需满足E≥55mm)。

规格编号	A	B	C	D	E	F	G	H	
OX-288(2T/236)	280	236	40	70	65	70	75	M16	2T
OX-288(3T/310)	350	310	35	70	65	70	75	M16	3T

借(通)用件登记
旧底图总号
底图总号
签　字
日　期

标记	处数	分区	文件更改号	签名	年月日
设计			标准化		
校对					
审核					
工艺			批准		

阶段标记	重量	比例
	20.17	2:5

物料编号:

宁波奥德普电梯部件有限公司

瞬时式安全钳

OX288(FN-02)