图号 DWGNO	0X-300EA2

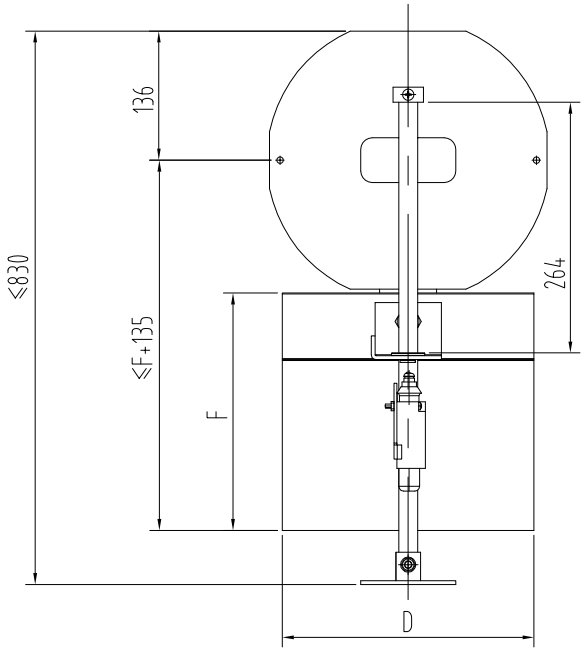

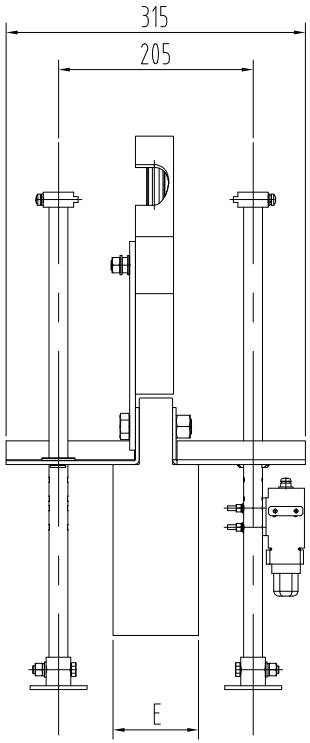

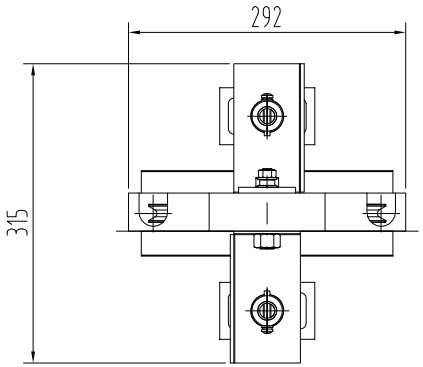

配重质量	配重材质	D	E	F
18KG	重晶石	270	100	265
30KG		300	140	305

标记	处数	分区 PLACE	签名 GUANITY	日期 DATE	更改内容 CHANGE	标记	处数	分区 PLACE	签名 GUANITY	日期 DATE	更改内容 CHANGE

常用 保留 一次

核准 APPROVED

日期 DATE	2017.07.31	重量 WEIGHT	比例 SCALE	名称 TITLE	涨紧装置
制图 DRAWN	舒佳乐07.31		1:8		
设计 DESIGNED	舒佳乐07.31			图号 DWGNO	0X-300EA2
审核 CHECKED		共 张 第 张			版本 00

宁波奥德普电梯部件有限公司