图号 DWGNO		OX-300EA2.1-2												变更	品号 ITEM	所要数 REQD PER SET			
变更	序号 ITEM	品 名 DESCRIPTION	DEF	部件代号 MATERIAL CODE	品/群 ITEM	L番	材料代号-材料规格 MATERIAL	单位	切断	购入	加工 涂装	加工 涂装以外	热处理 HTTR		-00				
	-01	安装平板		OX-300EA2.1-2			4-GB/T709-2006 Q235A-GB/T700-2006								-01				

其余 ▽

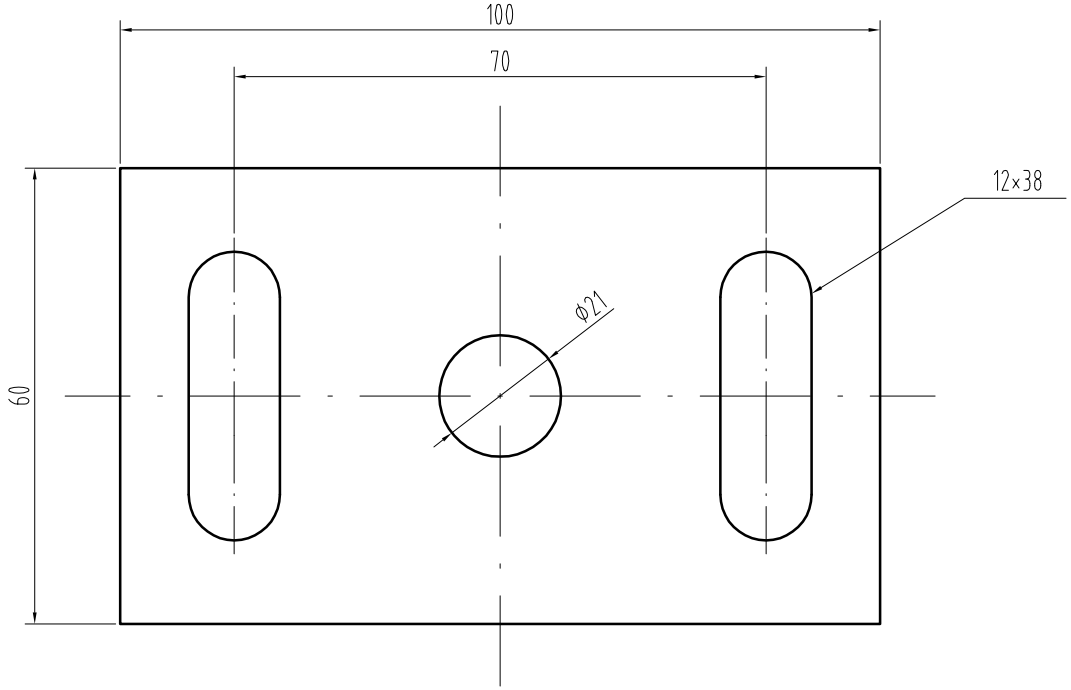

技术要求：

1、零件表面平整，无毛刺；

2、未注明公差按GB/T1184-K、GB/T1804-m执行；

标记	处数	分区 PLACE	签名 GUANITY	日期 DATE	更改内容 CHANGE	标记	处数	分区 PLACE	签名 GUANITY	日期 DATE	更改内容 CHANGE

常用 | 保留 | 一次

核准 APPROVED

日期 DATE	2017.08.03	重量 WEIGHT	比例 SCALE	名称 TITLE
制图 DRAWN	舒佳乐08.03		1:1	安装平板
设计 DESIGNED	舒佳乐08.03	共 张 第 张		图号 DWGNO OX-300EA2.1-2
审核 CHECKED				版本 00

宁波奥德普电梯部件有限公司