| 图号 DWGNO | | OX-300EA2-4 | | | | | | | | | | | | 变更 | 品号 ITEM | 所要数 REQD PER SET | | | |
|---|---|---|---|---|---|---|---|---|---|---|---|---|---|---|---|---|---|---|---|
| 变更 | 序号 ITEM | 品 名 DESCRIPTION | DEF | 部件代号 MATERIAL CODE | 品/群 ITEM | L番 | 材料代号-材料规格 MATERIAL | 单位 | 切断 | 购入 | 加工 涂装 | 加工 涂装以外 | 热处理 HTTR | | -00 | | | | |
| | -01 | 开关安装板 | | OX-300EA2-4 | | | 3-GB/T709-2006 Q235A-GB/T700-2006 | | | | | | | | -01 | | | | |

其余

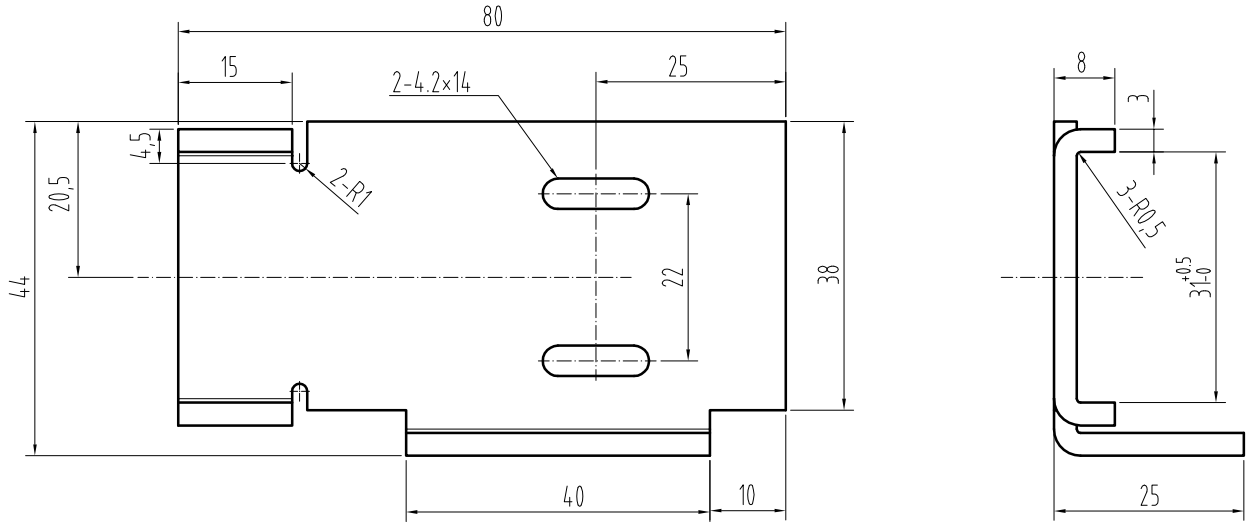


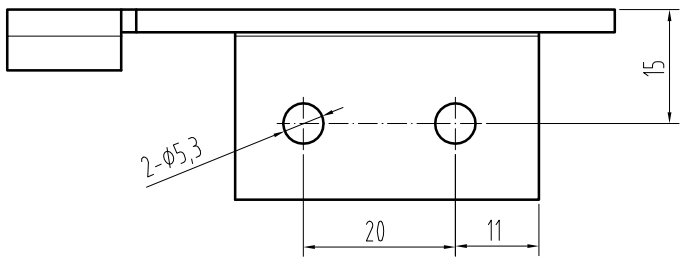


技术要求：

1、零件表面平整，无毛刺；

2、表面镀白锌，厚度不得小于8μm；

3、未注明公差按GB/T1184-K、GB/T1804-m执行；

| 标记 | 处数 | 分区 PLACE | 签名 GUANITY | 日期 DATE | 更改内容 CHANGE | 标记 | 处数 | 分区 PLACE | 签名 GUANITY | 日期 DATE | 更改内容 CHANGE |
|---|---|---|---|---|---|---|---|---|---|---|---|
| | | | | | | | | | | | |
| | | | | | | | | | | | |
| | | | | | | | | | | | |

| 常用 | 核准 APPROVED | 日期 DATE | 2017.08.03 | 重量 WEIGHT | 比例 SCALE | 名称 TITLE | 开关安装板 | |
|---|---|---|---|---|---|---|---|---|
| 保留 | | 制图 DRAWN | 舒佳乐08.03 | | 1:1 | | | |
| 一次 | | 设计 DESIGNED | 舒佳乐08.03 | 共 张 第 张 | | 图号 DWGNO | OX-300EA2-4 | 版本 00 |
| | | 审核 CHECKED | | | | | | |

宁波奥德普电梯部件有限公司