图号 DWGNO		OX-300EA2-3												变更	品号 ITEM	所要数 REQD PER SET			
变更	序号 ITEM	品 名 DESCRIPTION	DEF	部件代号 MATERIAL CODE	品/群 ITEM	L番	材料代号-材料规格 MATERIAL	单位	切断	购入	加工 涂装	加工 涂装以外	热处理 HTTR		-00				
	-01	导向安装板		OX-300EA2-3			4-GB/T709-2006 Q235A-GB/T700-2006								-01				

其余

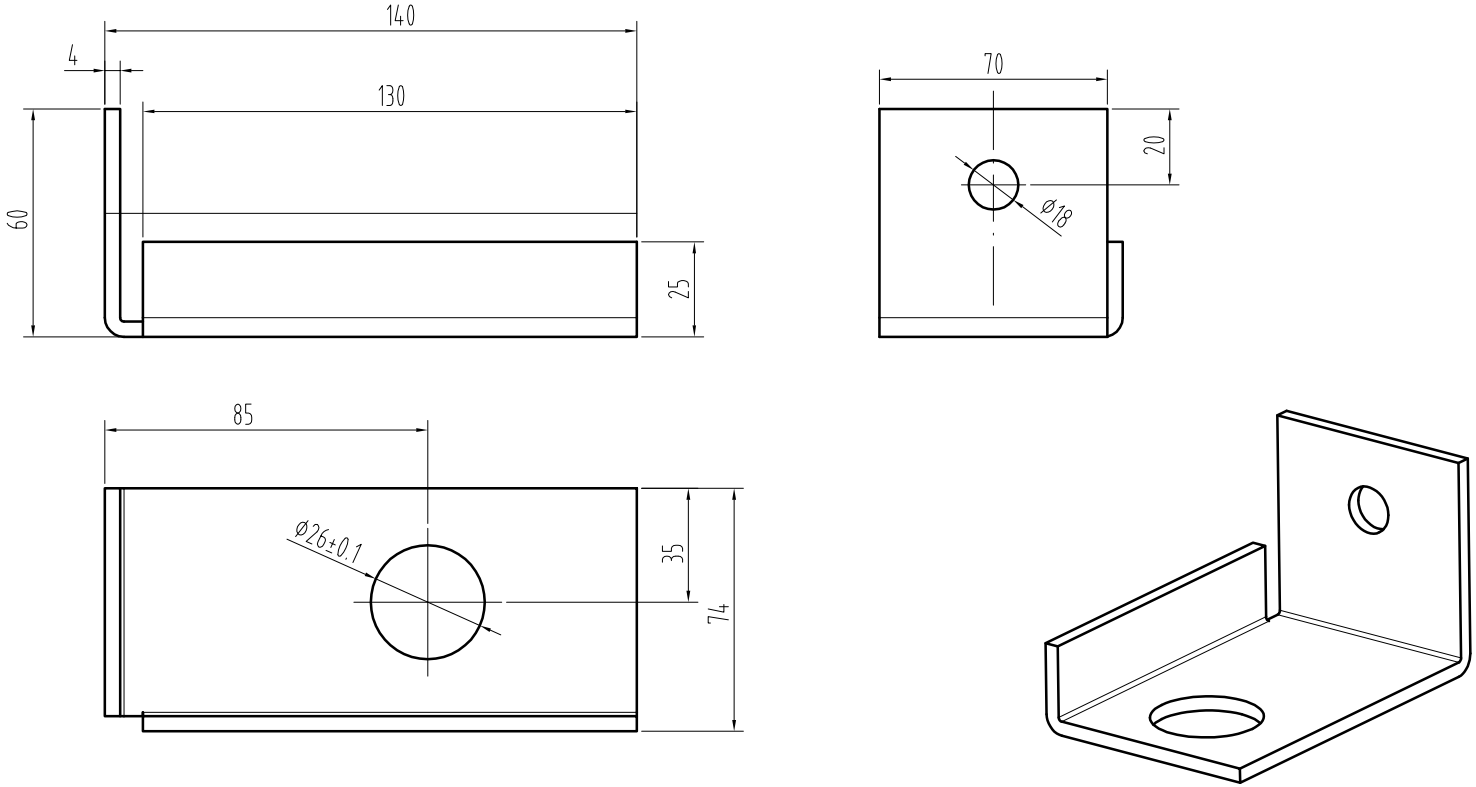

技术要求：

1、零件表面平整，无毛刺；

2、表面喷漆处理，颜色为RAL6005本色；

3、未注明公差按GB/T1184-K、GB/T1804-m执行；

标记	处数	分区 PLACE	签名 GUANITY	日期 DATE	更改内容 CHANGE	标记	处数	分区 PLACE	签名 GUANITY	日期 DATE	更改内容 CHANGE

常用	核准 APPROVED	日期 DATE	2017.08.05	重量 WEIGHT	比例 SCALE	名称 TITLE	导向安装板	
保留		制图 DRAWN	舒佳乐08.05		1:1			
一次		设计 DESIGNED	舒佳乐08.05	共 张 第 张		图号 DWGNO	OX-300EA2-3	版本 00
		审核 CHECKED						

宁波奥德普电梯部件有限公司