图号 DWGNO		OX-300EA2-1												变更	品号 ITEM	所要数 REQD PER SET			
变更	序号 ITEM	品 名 DESCRIPTION	DEF	部件代号 MATERIAL CODE	品/群 ITEM	L番	材料代号-材料规格 MATERIAL	单位	切断	购入	加工 涂装	加工 涂装以外	热处理 HTTR		-00				
	-01	尼龙套		OX-300EA2-1			尼龙PA66								-01				

其余

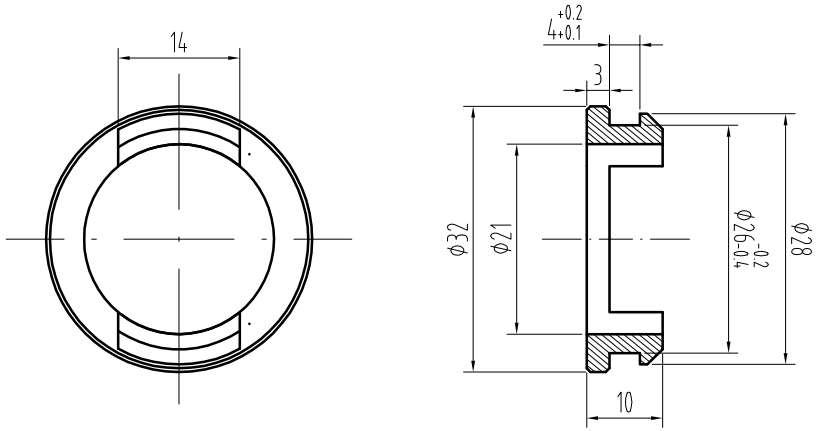

技术要求：

1、零件表面光洁，无飞边；

3、未注倒角C0.5;

4、未注明公差按GB/T1184-K、GB/T1804-m执行；

标记	处数	分区 PLACE	签名 GUANITY	日期 DATE	更改内容 CHANGE	标记	处数	分区 PLACE	签名 GUANITY	日期 DATE	更改内容 CHANGE

常用 保留 一次

核准 APPROVED

日期 DATE	2017.08.02	重量 WEIGHT	比例 SCALE	名称 TITLE 尼龙套
制图 DRAWN	舒佳乐08.02		1:1	
设计 DESIGNED	舒佳乐08.02	共 张 第 张		图号 DWGNO OX-300EA2-1
审核 CHECKED				版本 00

宁波奥德普电梯部件有限公司