OX288T.3-1

基本尺寸	0~6	6~30	30~120	120~400	400~1000	1000~2000	2000~4000
公　差	0.1	0.2	0.3	0.5	0.8	1.2	2.0

其余 12.5

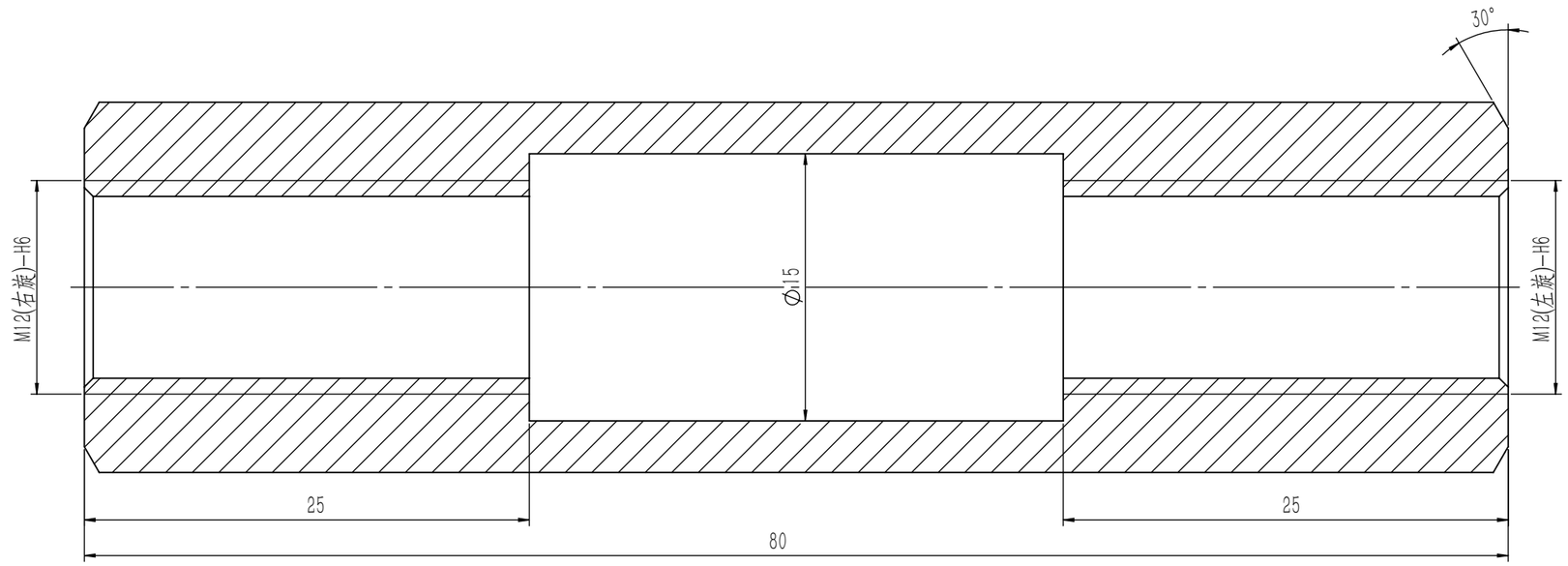

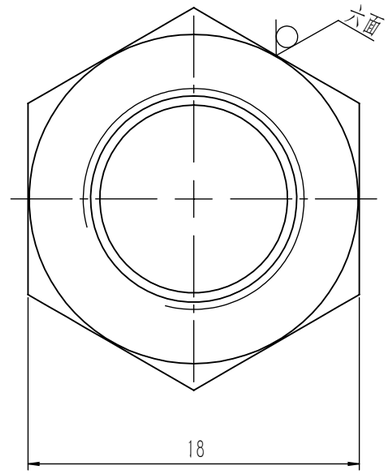

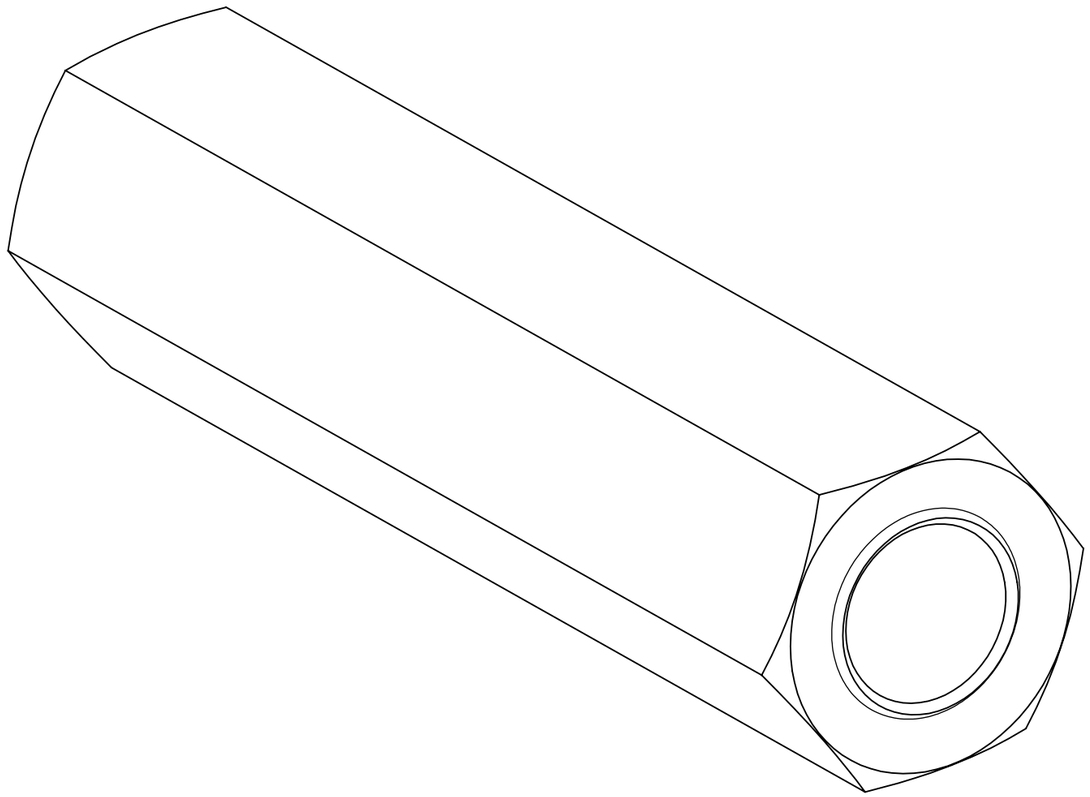

技术说明
1.性能等级为8级；
2.边角去毛刺，未注明倒角为1×45°；
3.表面镀锌钝化处理。

借(通)用件登记
旧底图总号
底图总号
签　字
日　期

标记	处数	分　区	文件更改号	签 名	年、月、日
设 计			标准化		
校 对					
审 核					
工 艺			批 准		

六角型材(S=18)

阶段标记	重量	比例
	0.10	3:1
共　张	第　张	

宁波奥德普电梯部件有限公司

左右旋螺母

OX288T.3-1