图号 DWGNO	OX-250BS													变更	品号 ITEM	所要数 REQD PER SET			
变更	序号 ITEM	品名 DESCRIPTION	DEF	部件代号 MATERIAL CODE	品/群 ITEM	L番	材料代号-材料规格 MATERIAL	单位	切断	购入	加工 涂装	加工 涂装以外	热处理 HTTR		-00	G01			
	-01	把手焊接总成		OX-250BS.1			组合件								-01	1			
	-02	摆臂总成		OX-250BS.2			组合件								-02	1			
	-03	弹簧垫圈		OX-TD6			GB/T 93-1987								-03	2			
	-04	六角螺母		OX-M6			GB/T 41-2000								-04	2			
	-05	限位轴		OX-250BS-3			圆钢12×40-Q235A								-05	1			
	-06	垫片		OX-250BS-4			碳素钢板2×∅20-Q235A								-06	1			
	-07	轴套		OX-250BS-5			圆钢∅20×6.5-Q235A								-07	1			
	-08	十字盘头螺钉		OX-DM5			GB/T 818-2000								-08	1			
	-09	拉簧		OX-250BS-6			65Mn-∅1×11×27×8								-09	1			

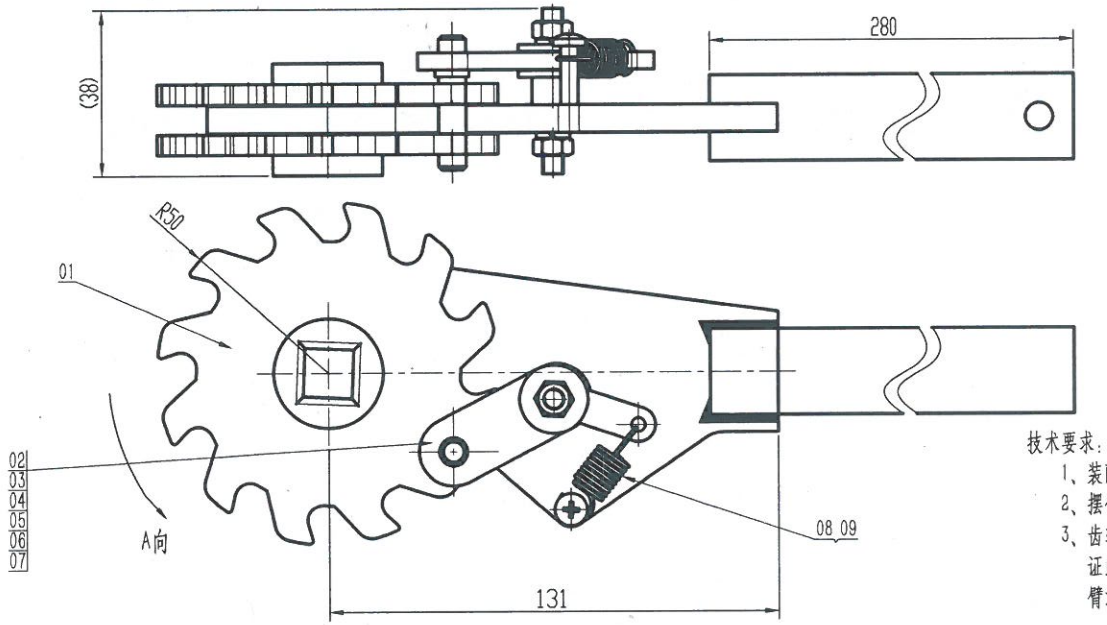

2016年 9月 28日 有效

受控

技术要求：

1、装配前要求零件表面平整，无开裂，严重变形等缺陷；
2、摆臂上下螺母锁死后，摆臂能灵活转动；
3、齿轮沿A向转动一定角度后，被销轴卡死时，机构需保证此时两个齿轮都同时受力且受力大小相同，而且摆臂没有被顶牢；

标记	处数	分区	签名	日期 DATE	更改内容 CHANGE	标记	处数	分区 PLACE	签名 QUANTY	日期 DATE	更改内容 CHANGE

常用 / 保留 / 一次

宁波奥德普电梯部件有限公司

核准 APPROVED	日期 DATE	2016.07.30	重量 WEIGHT	比例 SCALE	名称 TITLE	扳手总成
	制图 DRAWN	舒佳乐07.30		1:2		
	设计 DESIGNED	舒佳乐07.30			图号 DWGNO	OX-250BS
	审核 CHECKED	16.09.27	共 张 第 张			版本 00