图号 DWGNO													变更	品号 ITEM	所要数 REQD PER SET			
变更	序号 ITEM	品名 DESCRIPTION	DEF	部件代号 MATERIAL CODE	品/群 ITEM	L番	材料代号-材料规格 MATERIAL	单位	切断	购入	加工 涂装	加工 涂装以外	热处理 HTTR		-00			
	-01	短转轴		OX-210BT-16	G02		Q235A-⌀25*257								-01			

其余 6.3

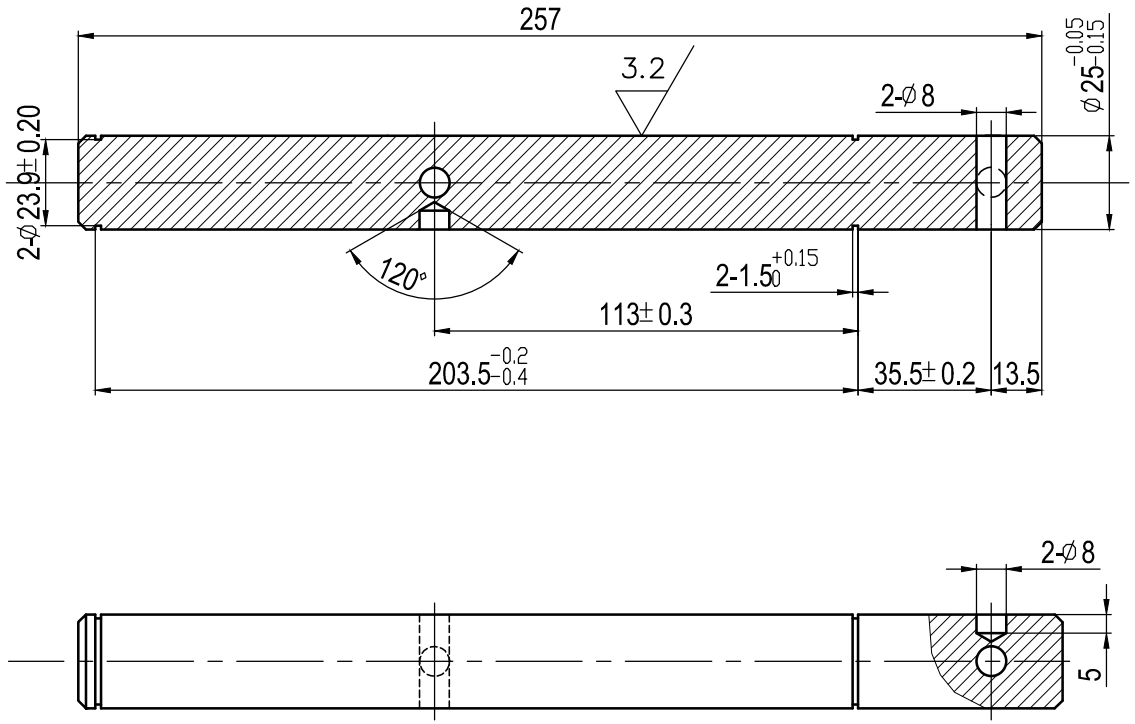

技术要求

1.边角去毛刺，未注倒角处2×45°。

2.表面镀白锌,锌层厚度不小于8μm.

标记	处数	分区	签名	日期 DATE	更改内容 CHANGE	标记	处数	分区 PLACE	签名 GUANITY	日期 DATE	更改内容 CHANGE

常用	核准 APPROVED	日期 DATE	2016.3.15	重量 WEIGHT	比例 SCALE	名称 TITLE	短转轴
保留	李 煜 12/12	制图 DRAWN	舒佳乐 3/16		1:2		
一次		设计 DESIGNED	舒佳乐 3/16			图号 DWGNO	OX-210BTX-16G02
		审核 CHECKED		共 张	第 张		版本 00

宁波奥德普电梯部件有限公司