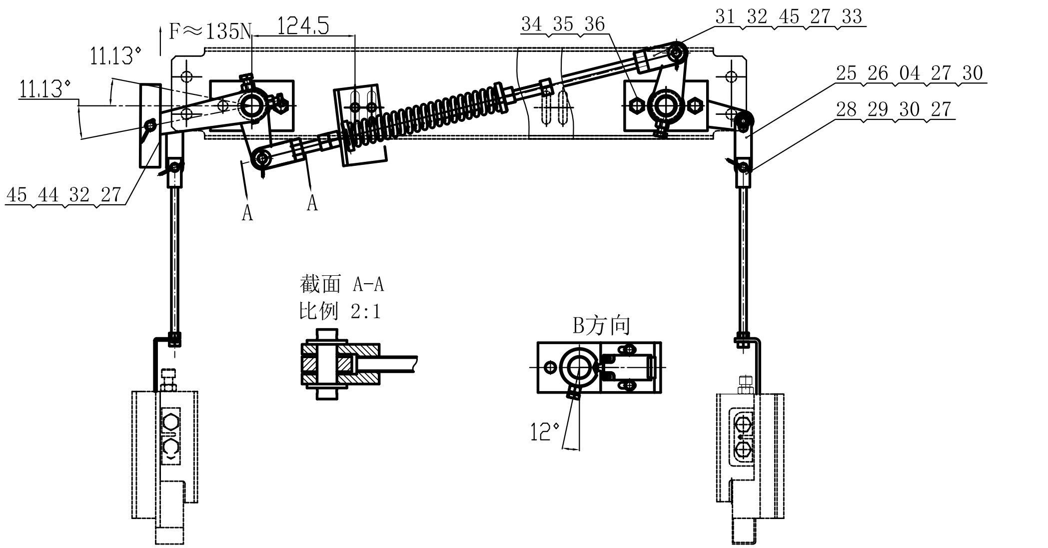

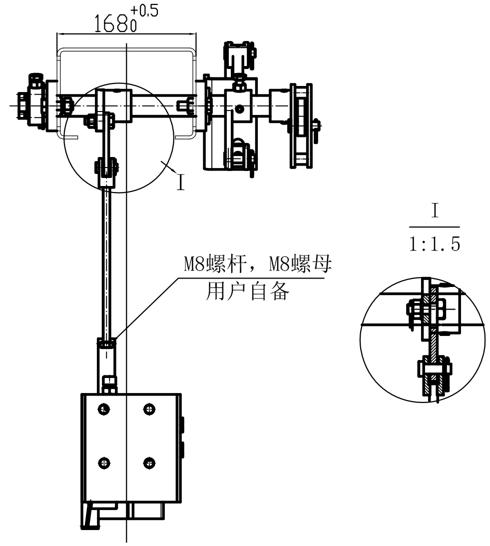

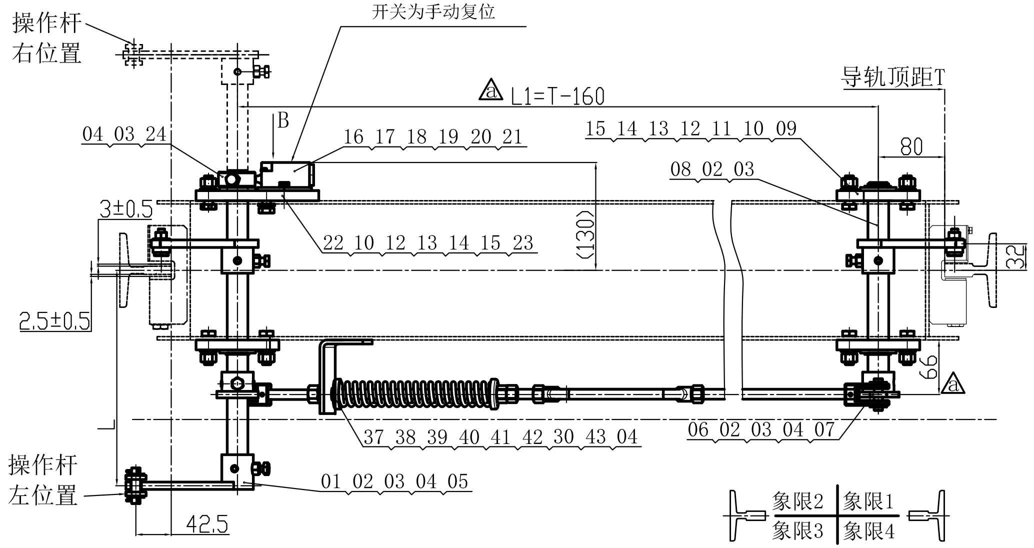

DBG=1181~1280

力隆件号	L值	+作业别	导轨顶距T	操作杆位置	备注
LN454003G01L01	260	A	800~900	操作杆左位置	象限1 象限3
LN454003G01L02		B	901~1000		
LN454003G01L03		C	1001~1100		
LN454003G01L04		D	1101~1200		
LN454003G01L05		F	1201~1300		
LN454003G01L06		E	1301~1400		

力隆件号	L值	+作业别	导轨顶距T	操作杆位置	备注
LN454003G02L01	260	A	800~900	操作杆右位置	象限2 象限4
LN454003G02L02		B	901~1000		
LN454003G02L03		C	1001~1100		
LN454003G02L04		D	1101~1200		
LN454003G02L05		F	1201~1300		
LN454003G02L06		E	1301~1400		

技术要求：

1. 本安全制动装置分为操作杆左位置和操作杆右位置两种方式，本图为操作杆左位置。配用OX-210B安全钳，适用于额定速度V=0.25～1.50m/s、总容许质量（P+Q）$_1$=600～2000Kg、导轨宽度10mm的电梯；
2. 本图不包含安全钳、导轨。

标记	处数	分区	签名	日期 DATE	更改内容 CHANGE	标记	处数	分区 PLACE	签名 GUANITY	日期 DATE	更改内容 CHANGE
a	2	B2/C3	李煜	2017.7.05	增加L1位置的尺寸要求；原40mm尺寸改为66mm						

常用 保留 一次

AODEPU®
宁波奥德普电梯部件有限公司

核准 APPROVED	日期 DATE	2016/12/05	重量 WEIGHT	比例 SCALE	名称 TITLE 联动机构
	制图 DRAWN	李煜12/05		1:9	
	设计 DESIGNED				图号 DWGNO OX-210BTX
	审核 CHECKED		共 3 张 第 1 张		版本 01

图号 DWGNO														变更	品号 ITEM	所要数 REQD PER SET			
变更	序号 ITEM	品名 DESCRIPTION	DEF	部件代号 MATERIAL CODE	品/群 ITEM	L番	材料代号-材料规格 MATERIAL	单位	切断	购入	加工 涂装	加工 涂装以外	热处理 HTTR		-00				
	-01	提拉摆臂		OX-210BTX-18	G03										-01	1			
	-02	弹性圆柱销					GB ⌀8*40								-02	5			
	-03	六角螺栓					GB M8*25(8.8级)								-03	8			
	-04	六角螺母					GB M8								-04	10			
	-05	长转轴		OX-210BTX-17	G03										-05	1			
	-06	提拉摆臂		OX-210BTX-18	G01										-06	2			
	-07	短转轴		OX-210BTX-16	G02										-07	1			
	-08	提拉摆臂		OX-210BTX-18	G02										-08	2			
	-09	轴用卡簧					GB ⌀23								-09	3			
	-10	塑料轴套		OX-210BT-3											-10	4			
	-11	转轴固定板		OX-210BT-6G02											-11	3			
	-12	六角头螺栓		GB 5783-86			M10*30(8.8级)								-12	7			
	-13	平垫圈		GB/T 95-2002			⌀10								-13	18			
	-14	弹簧垫圈		GB/T 93-1987			⌀10								-14	8			
	-15	六角头螺母		GB/T 196-1981											-15	7			
	-16	开关					ETO TS236-11Z(手动复位)								-16	1			
	-17	十字盘头螺钉					GB M4*25								-17	2			
	-18	平垫圈					GB ⌀4								-18	2			
	-19	开关固定板		OX-210BTX-8G02											-19	1			
	-20	十字盘头螺栓					GB M6*12								-20	2			
	-21	平垫圈					GB ⌀6								-21	2			
	-22	开关安装板底板		OX-210BT-7G02											-22	1			
	-23	六角螺栓					GB M10*20								-23	1			
	-24	V口槽开关轴套		OX-210BT-9											-24	1			
	-25	提拉连接板		OX-210BTX-4											-25	2			

标记	处数	分区	签名	日期 DATE	更改内容 CHANGE	标记	处数	分区 PLACE	签名 GUANITY	日期 DATE	更改内容 CHANGE

常用 | 保留 | 一次

核准 APPROVED

日期 DATE 2016/12/05
制图 DRAWN 舒佳乐 12/05
设计 DESIGNED 舒佳乐 12/05
审核 CHECKED

宁波奥德普电梯部件有限公司

重量 WEIGHT
比例 SCALE 1:9
共 3 张 第 2 张

名称 TITLE 联动机构

图号 DWGNO OX-210BTXL02

版本 00

	-26	螺纹提拉连接轴		OX-210BTX-2											-26	2				
	-27	开口销					GB ⌀2.5*32								-27	10				
	-28	提拉杆连接头		OX-210BTX-5											-28	2				
	-29	连接销		OX-210BT-19			Q235-Ø12*26								-29	2				
	-30	平垫圈					GB ⌀8								-30	8				
	-31	螺杆连接头		OX-210BT-10											-31	2				
	-32	连接销		OX-210BT-20											-32	3				
	-33	弹性圆柱销					GB ⌀4*10								-33	2				
	-34	螺杆		OX-210BTX-14											-34	1				
	-35	花兰					M12*200								-35	1				
	-36	六角螺母					GB M12(反牙)								-36	1				
	-37	双头螺杆		OX-210BT-13											-37	1				
	-38	弹簧		OX-210BT-15											-38	1				
	-39	弹簧盖		OX-210BT-11											-39	2				
	-40	六角螺母					GB M12								-40	5				
	-41	弹簧约束板		OX-210BTX-12	G02										-41	1				
	-42	六角螺栓					GB M8*20								-42	2				
	-43	弹簧垫圈					GB ⌀8								-43	3				
	-44	提拉连接板		OX-210BT-1											-44	1				
	-45	平垫圈					⌀12								-45	6				

标记	处数	分区	签名	日期 DATE	更改内容 CHANGE	标记	处数	分区 PLACE	签名 GUANITY	日期 DATE	更改内容 CHANGE

常用			宁波奥德普电梯部件有限公司			
保留	核准 APPROVED	日期 DATE	2016/12/05	重量 WEIGHT	比例 SCALE	名称 TITLE 联动机构
		制图 DRAWN	舒佳乐 12/05		1:9	
一次		设计 DESIGNED	舒佳乐 12/05	共 3 张 第 3 张		图号 DWGNO OX-210BTXL02 版本 00
		审核 CHECKED				