OX-208SHXD-1

其余 12.5

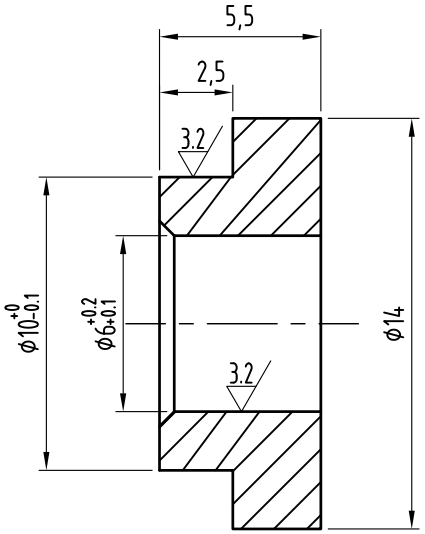

技术说明：

1、零件表面平整美观；

2、未注倒角C0.5；

3、表面镀白锌，厚度不小于8μm；

4、未注明公差按GB/T1184-K、GB/T1804-m执行；

标记	处数	分区	更改文件号	签名	年、月、日	
设 计	舒佳乐	2018.02.07	标准化			
审 核	周 正	2018.02.07				
工 艺			批 准			

宁波奥德普电梯部件有限公司
NINGBO AODEPU ELEVATOR COMPONENTS CO.,LTD.

Q235B/∅14X6

阶段标记	重量	比例
		4:1

共 张 第 页

定位套

OX-208SHXD-1