技术参数	
型号	OX-206Y
图号	X206Y0000
额定速度	0.5~1.75m/s
提拉力	400~1000N
张紧力	150~250N（单根）
绳轮节圆直径	200mm
提升高度	≤50m
钢丝绳直径	6mm

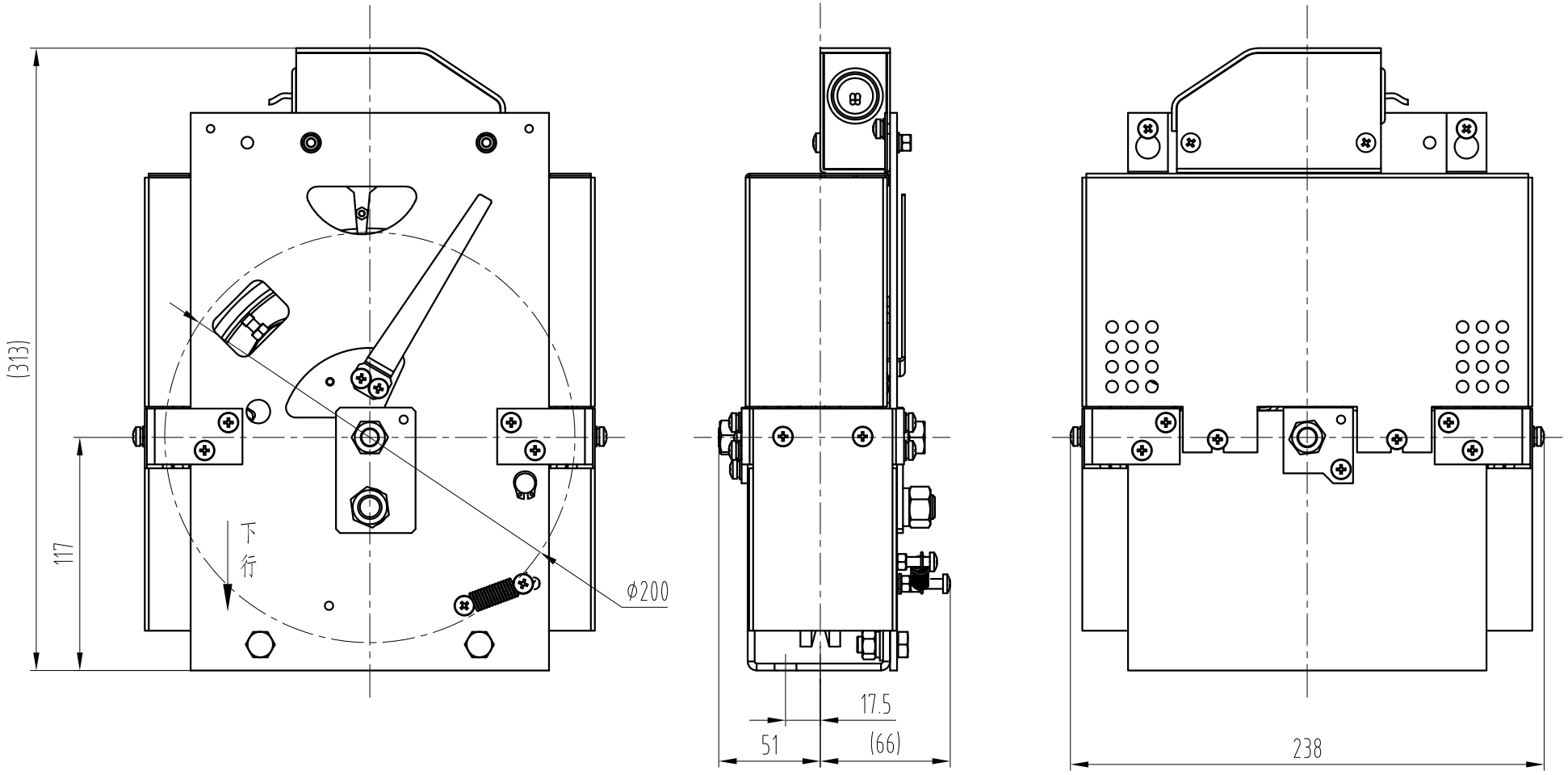

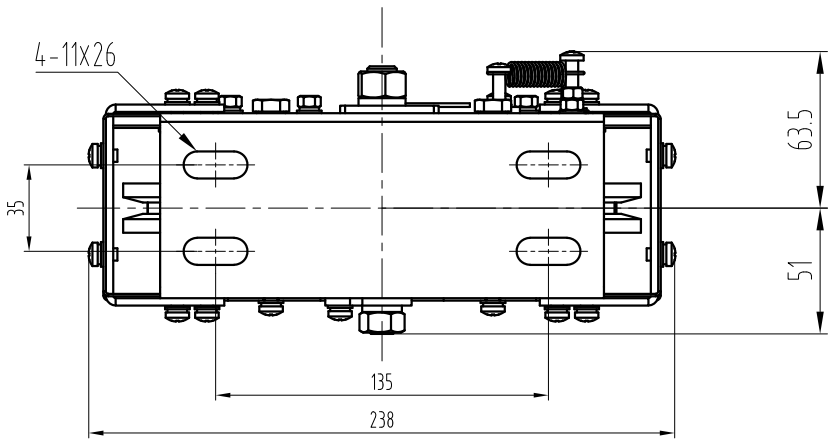

技术要求

1. 本限速器主要应用于有机房电梯，应用时需注意位置方向；
2. 限速器调试标准按本厂规定，调试后加铅封和红漆封记；贴上方向标贴，装订铭牌合格证等标贴；
3. 张紧装置可选OX-200(≤50m井道16kg配重)、OX-300A（≤50m井道30kg配重）。

标记	处数	更改内容	签名	年月日

第一视角		实施日期			
CC 关键特性					
设计			标准化		
审核					
工艺			批准		

宁波奥德普电梯部件有限公司
NINGBO AODEPU ELEVATOR COMPONENTS CO.,LTD.

总装图			限速器
阶段标记	重量	比例	
		1:3	OX-206Y
第 1 张	共 1 张		

图幅：A3 Ver 1.4