OX-200X0A-1

其余 12.5

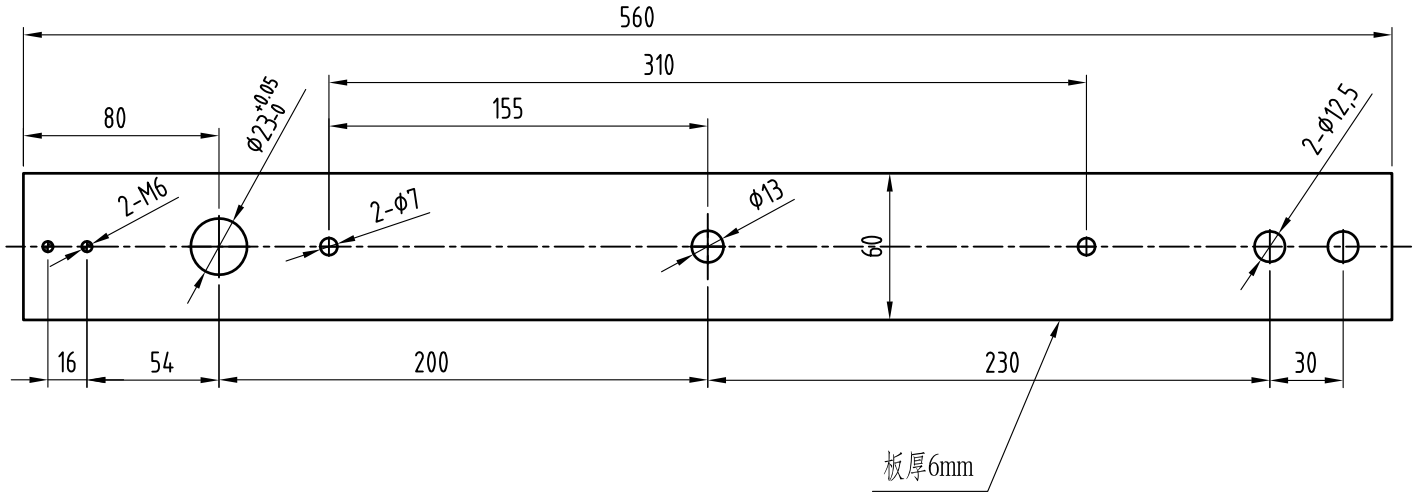

技术说明：

1、零件表面平整美观；

2、未注明公差按GB/T1184-K、GB/T1804-m执行；

						宁波奥德普电梯部件有限公司 NINGBO AODEPU ELEVATOR COMPONENTS CO.,LTD.			
标记	处数	分区	更改文件号	签名	年、月、日	Q235B/6			摇杆（西奥）
设 计	舒佳乐	2017.11.27	标准化			阶 段 标 记	重 量	比 例	
								1:1	OX-200X0A-1
审 核	周 正	2017.11.27				共 张	第 页		
工 艺			批 准						