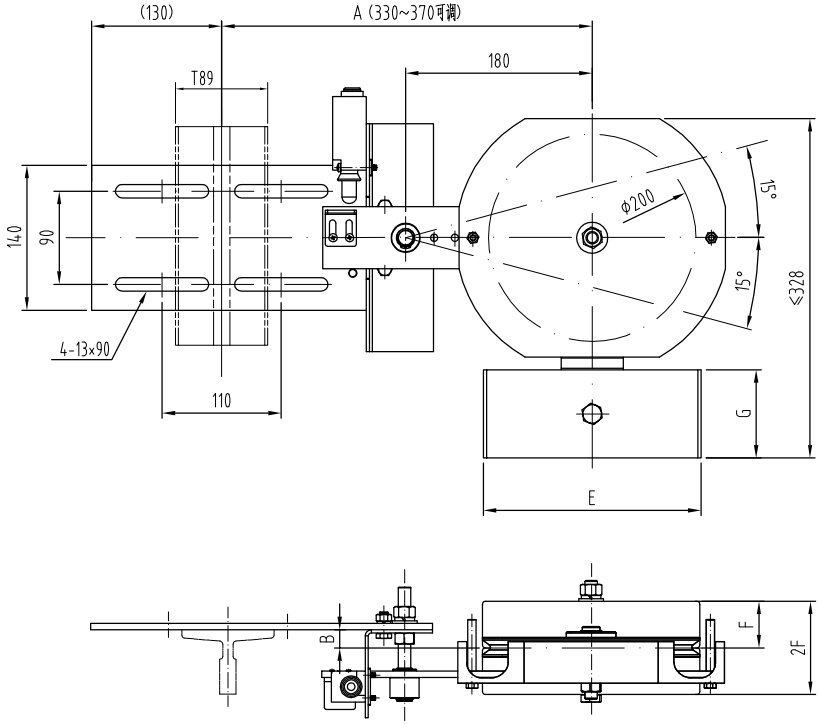

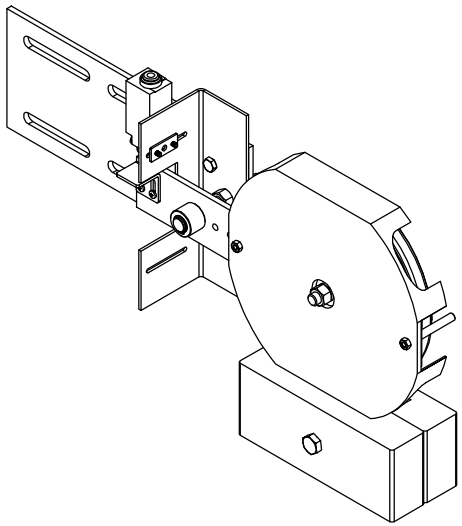

品番	绳轮节径 ∅D	钢丝绳公称直径	配重质量	A	B
A01	∅200	∅6	12KG	330～370	20～80
A02			16KG		

配重图号	品番	配重质量	配重材质	使用数量	E	F	G	适应状态
OX-200-1	G01	12KG	铸铁	2	210	45	85	≤50m
	G02	16KG		2	250	50	105	50～100m
	G03	12KG	重晶石	1	265	85	170	≤50m
	G04	16KG		2	265	70	130	50～100m

技术要求：

1、本件按12kg铸铁配重绘制，其他规格详见参数表；

2、参数A常规允许调整范围为330～370mm（该值按配用T89导轨时计算，其余值时该范围会略有变小）；参数B调整范围为20～80mm，按图图示状态只能满足20～45mm，将绳轮部分装在摇杆另一侧时可满足50～80mm；

3、未注尺寸详见参数明细表。

标记	处数	分区	更改文件号	签名	年、月、日
设 计	周正	2018.6.13	标准化		
审 核					
工 艺			批 准		

宁波奥德普电梯部件有限公司
NINGBO AODEPU ELEVATOR COMPONENTS CO.,LTD.

总装图

阶段标记	重量	比例
		1:5

共 张 第 页

涨紧装置

OX-200A