图号 DWGNO	OX-200A-3												变更	品号 ITEM	所要数 REQD PER SET			
变更	序号 ITEM	品名 DESCRIPTION	DEF	部件代号 MATERIAL CODE	品/群 ITEM	L番	材料代号-材料规格 MATERIAL	单位	切断	购入	加工 涂装	加工 涂装以外	热处理 HTTR		-00				
	-01	护罩		OX-200A-3			工程塑料								-01				

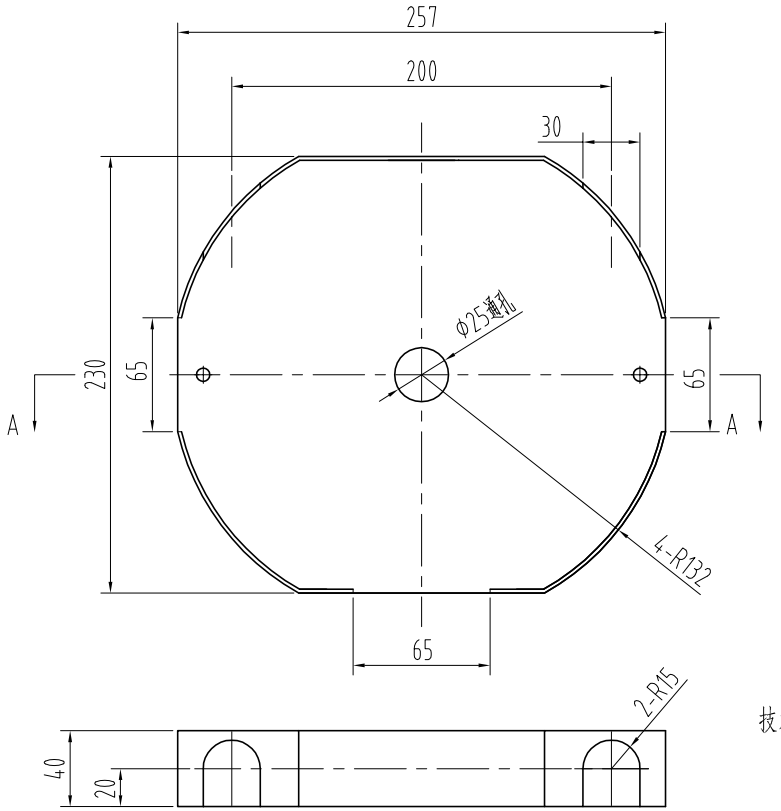

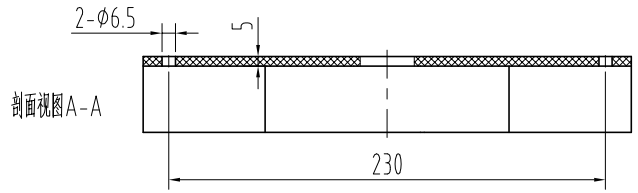

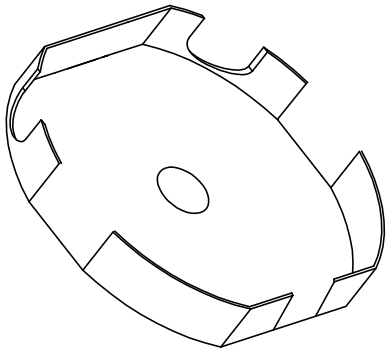

技术要求：

1、本件塑料颜色为黄色；
2、未注圆角R2；
3、零件脱模后应进行废边修理，且表面应饱满光整，色泽均匀；无缩痕，裂纹，银丝等缺陷；
4、使用温度-25～80℃；抗光照，抗紫外线，抗潮湿性能良好；抗燃烧性为可燃但可自熄；使用年限约为6年；
5、未注公差尺寸的极限偏差按GB/T14486-MT6级执行；

标记	处数	分区	签名	日期 DATE	更改内容 CHANGE	标记	处数	分区 PLACE	签名 QUANTY	日期 DATE	更改内容 CHANGE

常用			宁波奥德普电梯部件有限公司			
保留	核准 APPROVED	日期 DATE	2018.04.18	重量 WEIGHT	比例 SCALE	名称 TITLE 护罩
		制图 DRAWN	周正04.18		1:5	
一次		设计 DESIGNED	周正04.18			图号 DWGNO OX-200A-3
		审核 CHECKED	舒佳乐04.18	共 张 第 张		版本 00