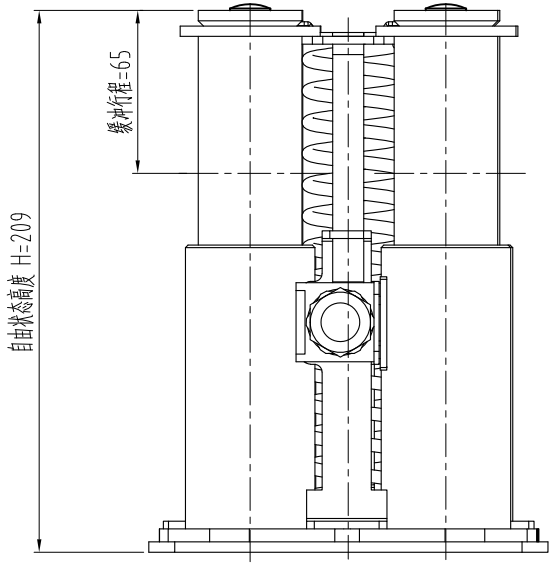

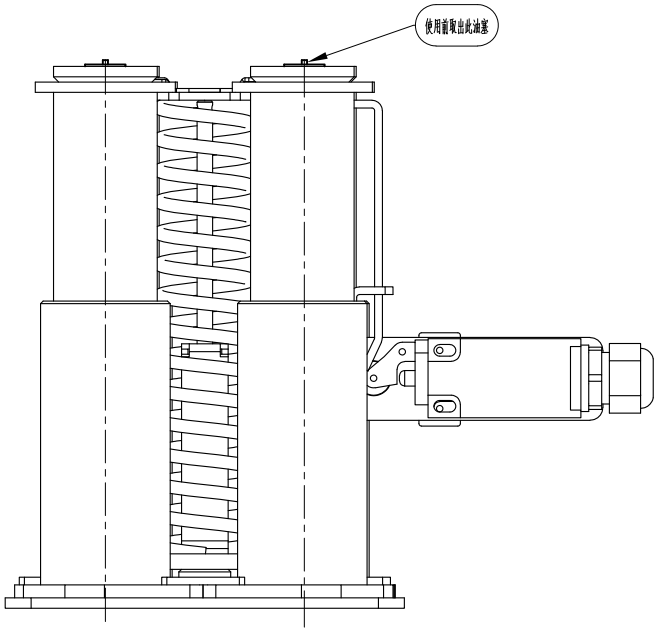

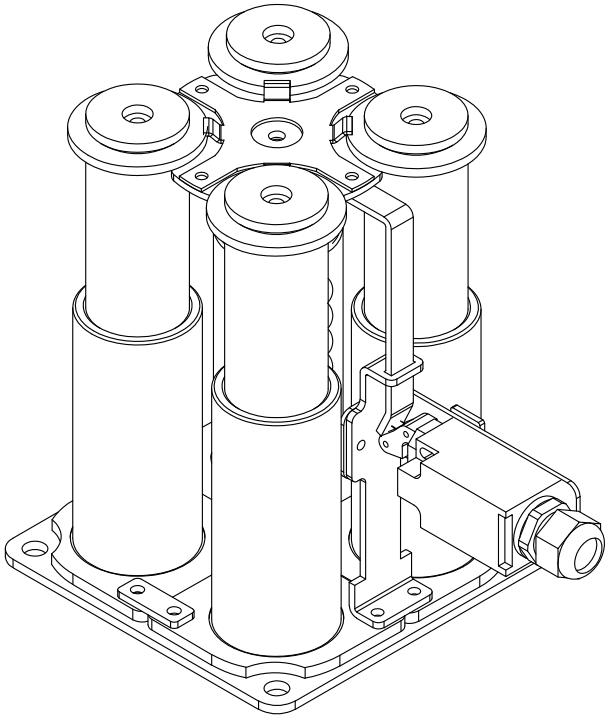

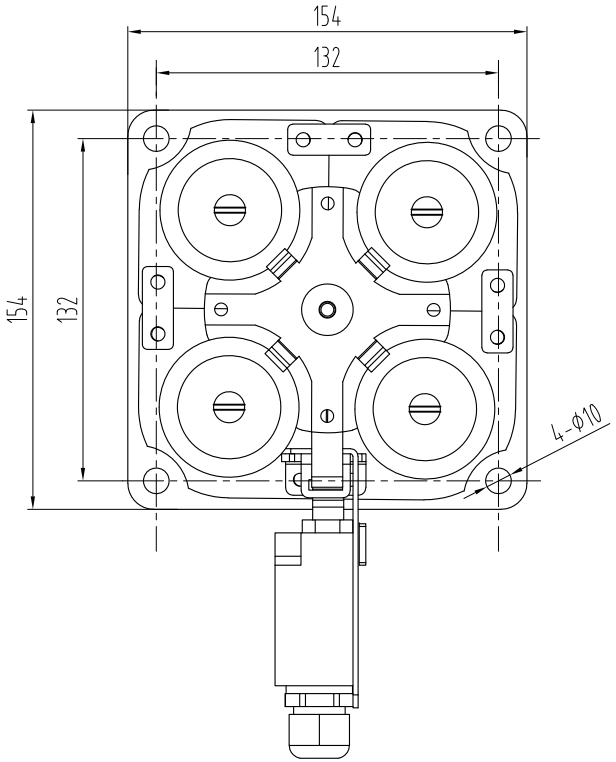

规格型号	额定速度 (m/s)	缓冲质量范围 (Kg)	压缩行程 (mm)	自由状态高度 (mm)	HL-46油量 (L)
OH-065C	≤0.63	2000~6500	65	209	0.36

技术说明：

1、使用前请仔细阅读缓冲器的随机安装说明书并严格执行；

2、现场调节开关位置，使柱塞向下压缩5-10mm时，能保证开关动作。

						宁波奥德普电梯部件有限公司 NINGBO AODEPU ELEVATOR COMPONENTS CO.,LTD.			
标记	处数	分区	更改文件号	签名	年、月、日	总装图			液压缓冲器
设 计	白卫宏	2022.08.20	标准化			阶 段 标 记	重 量	比 例	
								1:2	H065C0000
审 核						共 张	第 页		
工 艺			批 准						