A3	第一视角	基础尺寸	0.5-6	>6-30	>30-120	>120-400	>400-1000	>1000-2000	>2000-4000
		公 差	±0.1	±0.2	±0.3	±0.5	±0.8	±1.2	±2

倒角切割	>0.5-3	>3-6	>6
公 差	±0.2	±0.5	±1

角度(短边)	0-10	>10-50	>50-120	>120-400	>400
公 差	±1°	±0.5°	±0.3°	±0.15°	±0.1°

焊接

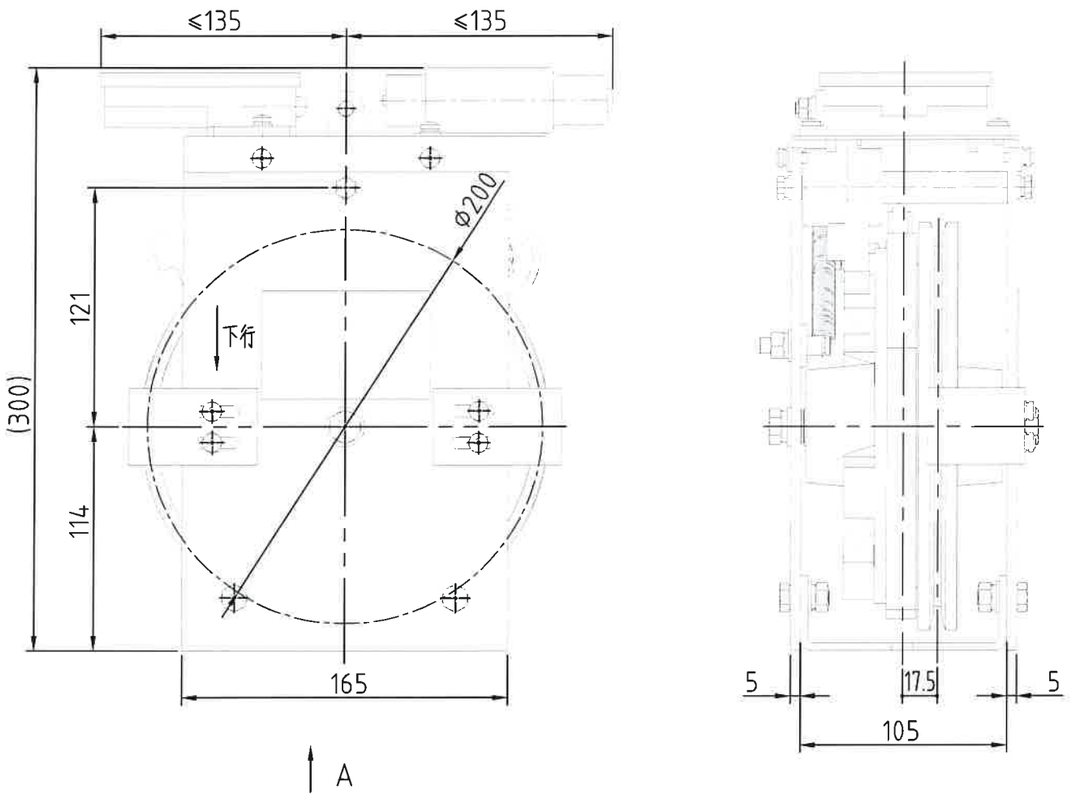

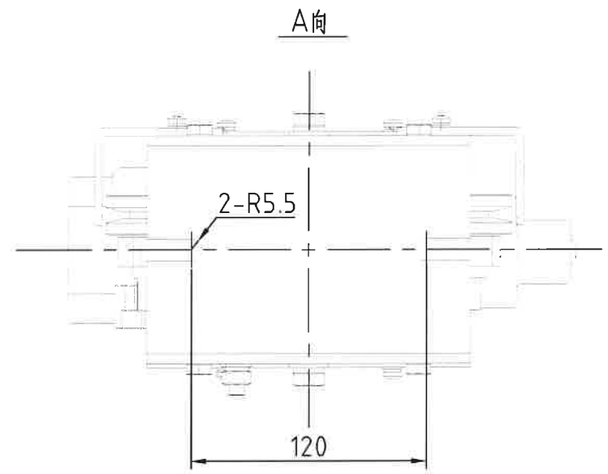

受控文件
发放部门: QAD PUR
发放日期: 2026.1.19

2026年 1月 19日

技术要求:

1.装配后要求轮子能自由转动，摆杆轮子转动时候确保贴牢凸轮环;

2.测试时调整开关位置后，用空心销固定同时调节弹簧位置，用空心销固定;

3.测试完成后铅封涂红漆;

4.本图按照奥德普OX-186双向限速器绘制;

5.装贴限速器铭牌，警告标贴，方向标贴等。

序号	件号	额定速度 (m/s)	绳轮节径 (mm)	钢丝绳直径 (mm)	张紧力 (N)	提拉力 (N)	测试电磁铁电压 (V)	超速开关电压(V)	备注	
1	GEL6H034001	≤1.0	φ200	φ6	150	≥500	DC24	DC24	英文铭牌+英文资料	含接插件 接线参照: GEL8B064001 GEL8B064002
2	GEL6H034002	≤1.0	φ200	φ6	150	≥500	AC220	AC220	英文铭牌+英文资料	含接插件 接线参照: GEL8B064001 GEL8B064002

记号	处数	更 改 原 因 及 说 明	更改日期	更改者	审查者	变更版本
4						
3						
2						
1	1	扩充件号：电压等级为AC220	26.1.15	陆怡军	苑红	260101

描 图	
旧底图总号	
底图总号	
签 字	日 期

GLARIE

首次发布版本	240603	图号	GEL6H034
绘 图	范孝烨	20240605	比例 1:4	名称	限速器
校 对	陆怡军	20240605	共 1 页	
审 核	刘斌	20240605	第 1 页	材料	组件

A3 第一视角

基础尺寸	0.5-6	>6-30	>30-120	>120-400	>400-1000	>1000-2000	>2000-4000
公　差	±0.1	±0.2	±0.3	±0.5	±0.8	±1.2	±2

锯射切割	>0.5-3	>3-6	>6
公　差	±0.2	±0.5	±1

角度(短边)	0-10	>10-50	>50-120	>120-400	>400
公　差	±1°	±0.5°	±0.3°	±0.15°	±0.1°

焊接

件号：GEL8B064001按此接线

件号：GEL8B064002按此接线

电磁铁电压AC220V时：

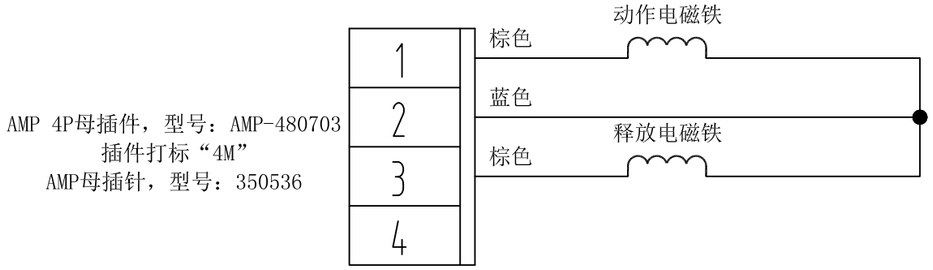

电磁铁电压DC24V时：

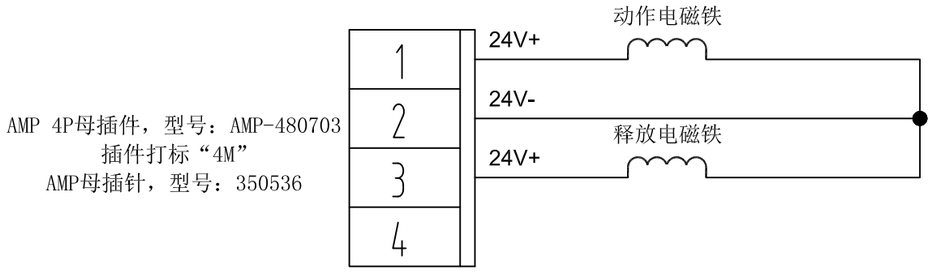

△1

描　图
旧底图总号
底图总号
签　字	日　期

记号	处数	更改原因及说明	更改日期	更改者	审查者	变更版本
△4						
△3						
△2						
△1	1	增加DC24V电磁铁正负极描述	191226	周　雨	顾正龙	191220

GLARIE

绘　图	周　雨	20191114	
校　对	李　勇	20191114	
审　核	顾正龙	20191114	

首次发布版本 191101

比例 1:1

共 1 页

第 1 页

图号	GEL8B064
名称	限速器接线
材料	