-POS	名称	DEF	图号	G番	材料	数量	备注	-POS	G96
-01	连接支架1	DWG	AX200C013	G91				-01	1
-02	导向滑块	DWG	AX200C013	G92				-02	1
-03	内六角圆柱头螺钉		GB/T 70.1/M6X8					-03	2

FB-XOA2619ACY-LJZJZJ 连接支架组件

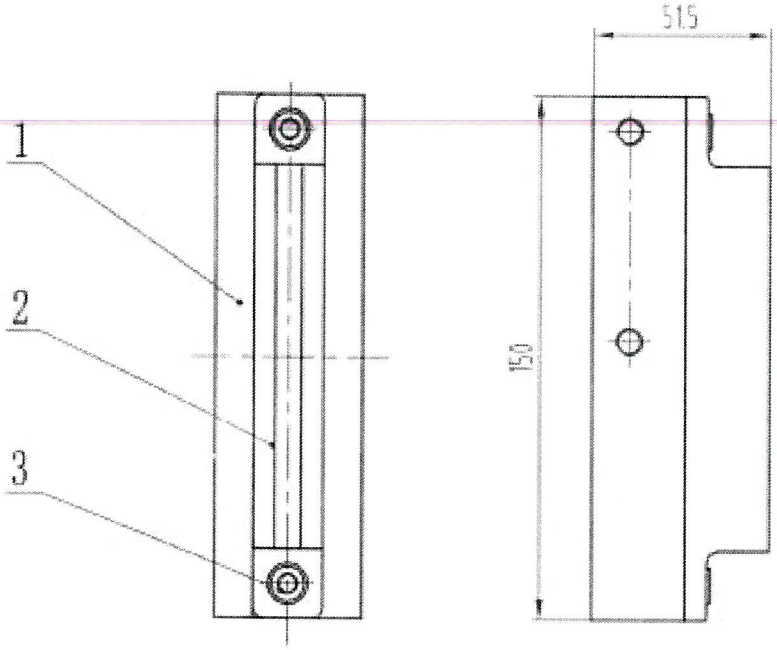

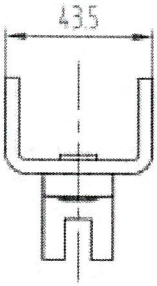

技术要求

装配符合工艺要求，螺栓安装牢固可靠。

标记	处数	更改内容	签名	年月日

第一视角

实施日期

CC 关键特性

宁波奥德普电梯部件有限公司
NINGBO AODEPU ELEVATOR COMPONENTS CO.,LTD.

设计	2024.11.18	标准化			
工艺	2024.11.18	批准	2024.11.18	第 1 张	共 1 张

阶段标记	重量	比例
		1:2

连接支架组件

AX200C013

杭州西奥电梯有限公司会签

达奥图号	XOA2619ACY		
西奥件号	006-009		
确认人	李智宝	日期	2025.01.17
共 页第 4 页		CA号	CA-D2501029

Ver 1.4