	名称	DEF	图号	G番	材料	涂装	备注	-POS	G03	G04
	滚轮组件	DWG	X019D0A00	G02				-01	1	1
-02	侧挡板	DWG	X019D0001	G01				-02	2	2
-03	十字盘头螺钉组合件		GB/T 9074.4/M6×16					-03	8	8
-04	滚轮底板组件	DWG	X019D0B00	G01				-04	1	
-05	滚轮底板组件	DWG	X019D0B00	G02				-05		1
-06	侧挡板	DWG	X019D0001	G02				-06	2	2

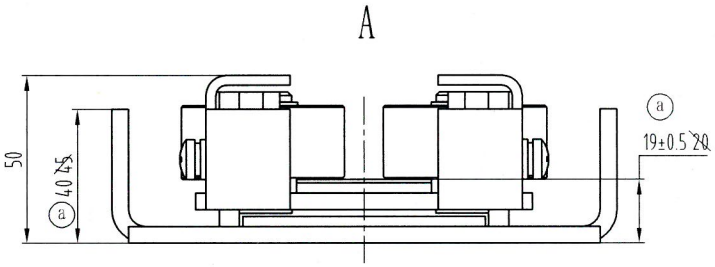

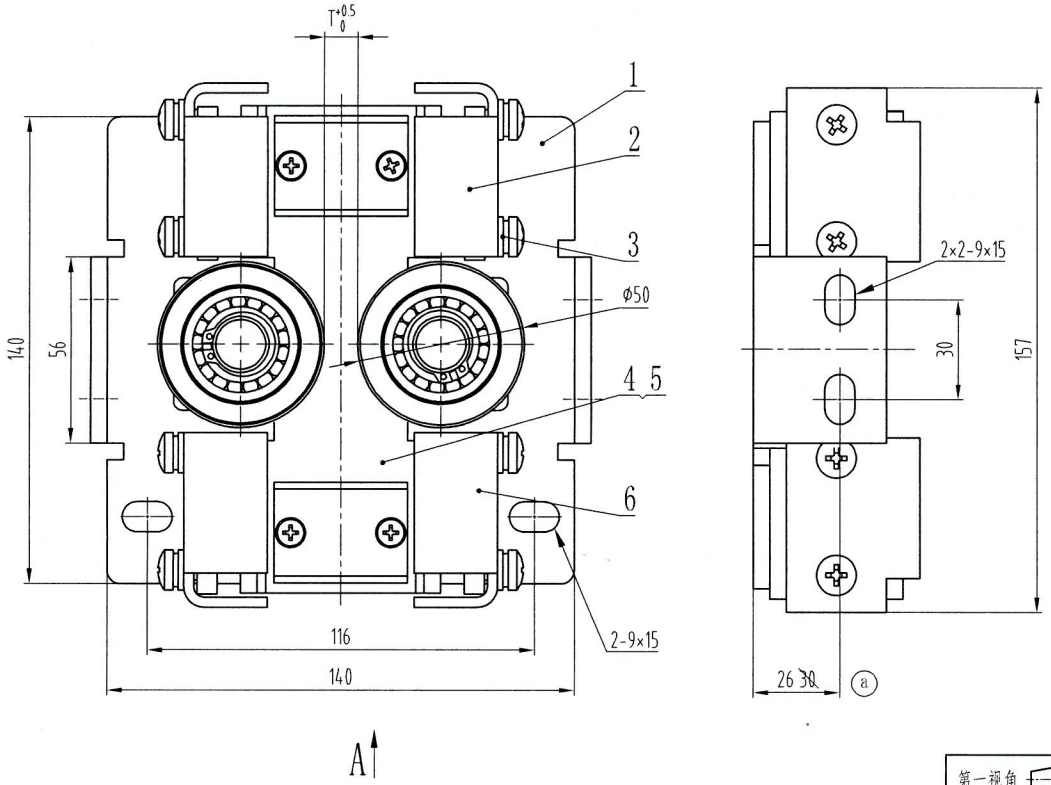

技术要求

1本型号为OX-019D滚轮导靴；
2 本件适用速度为≤0.4m/s，额定载荷为≤400KG；
3 装配后平整无歪斜，滚轮转动灵活。

尺寸表

X019D0000_	G03	G04
T	10	16

FB-XOA2685DDDD002-J88119

钣金件镀锌

					第一视角		实施日期					宁波奥德普电梯部件有限公司 NINGBO AODEPU ELEVATOR COMPONENTS CO.,LTD.			
					CC 关键特性							总装			X019D0000
					设 计	李民生	23.11.27	标准化				阶段标记	重 量	比 例	
a	2	30、45、20更改为26、40、19	李民生	24.9.30	审 核	刘晶	24.9.30							1:1.5	滚轮导靴
标记	处数	更 改 内 容	签 名	年月日	工 艺	卢光园	24.9.30	批 准	白卫宏	24.9.30		第 2 张	共 2 张		

图幅: A3 Ver 1.4