一般性公差要求 GB/T 1804	成型加工 >120	成型加工 <=120 电梯	成型加工 <=120 扶梯	切削加工
线性尺寸	m	m	c	m
倒圆半径和倒角高度	c	m	c	
角度尺寸	v	c	c	
形位公差 GB/T 1184	L			K

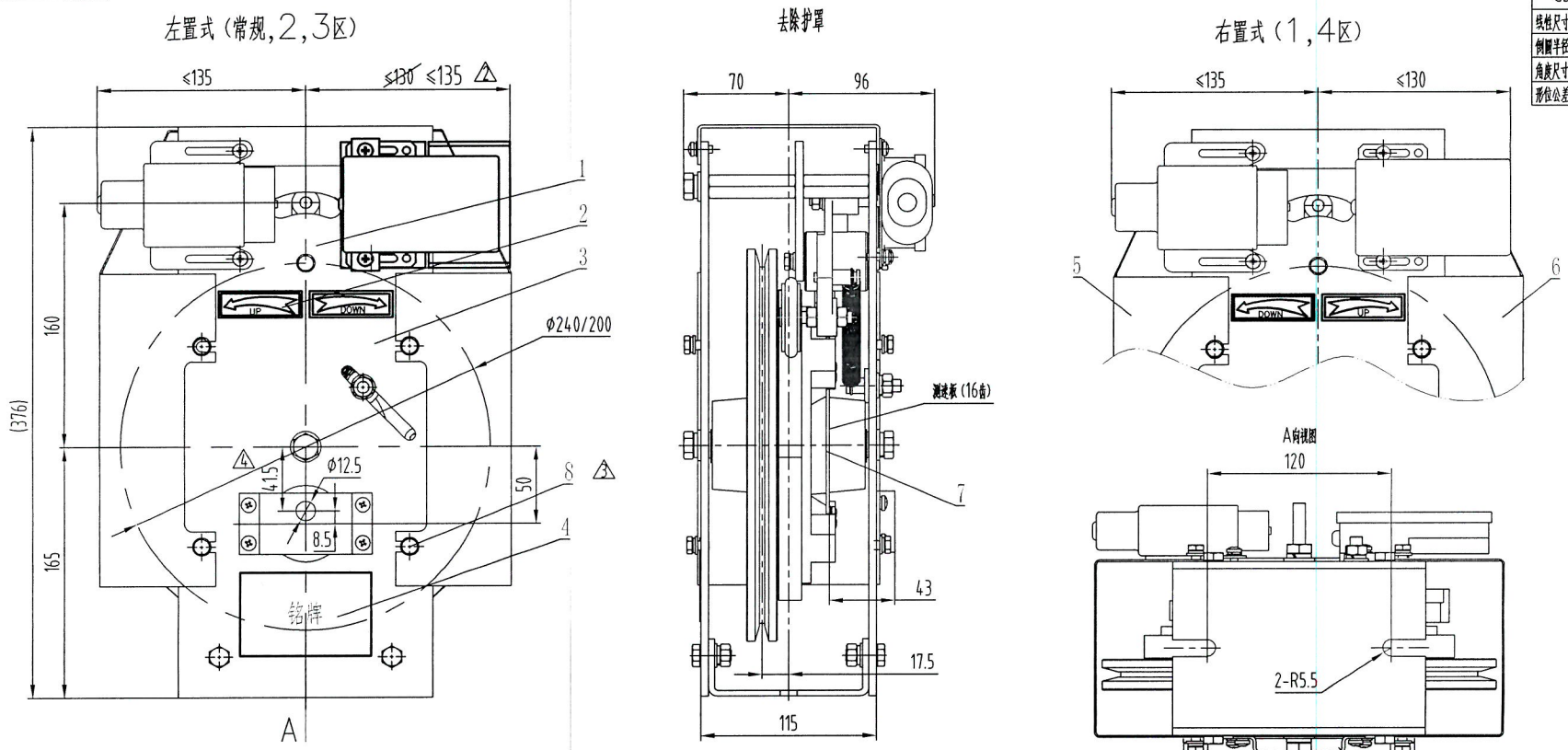

-POS	名称	DEF	图号	品/群	材料	涂装	备注	-POS	G97	G96
-01	限速器部件		OX187					-01	1	1
-02	上行标签		OX187-FX(UP)					-02	1	1
-03	下行标签		OX187-FX(DOWN)					-03	1	1
-04	铭牌		OX187-MP					-04	1	1
-05	护罩		OX187-11	G01				-05	1	1
-06	护罩		OX187-11	G02				-06	1	1
-07	限速器测速飞盘		OX-187DZ-2				图纸在第9页	-07	1	1
△3 -08	十字六角法兰面螺栓		M6×8				护罩安装使用			
△4 -09	传感器支架		OX-187DZ-4				图纸在第10页	-08	1	1

FB-XOA2531AEC001-S47181
FB-XOA2531AEC001-S47182
FB-XOA2531AEC001-S47185
整图非标，原厂原品牌，采用XOA2531ACN019 件号

技术要求

1 本产品型号为OX-187限速器(DZ)带测速板，为杭州西
2 装配后要求绳轮转动灵活无异响，摆板组件轮子正常工作时需紧贴牢凸轮环；
2 本件按左置形式绘制，如不注明即按左置配置，右置形式则其上下行方向相反，其方向标识不同；
3 本件使用的测试动作电磁铁及其开关复位线圈有电压要求，请注
4 限速器提拉力≥500N，匹配OX-200张紧装置时，测
5 限速器调速标准按GB/T7588.1-2020中5.6.2.2
6 护罩两侧都有观察孔。

FB-XOA2531AEC002-S47180
FB-XOA2531AEC002-S47183
FB-XOA2531AEC002-S47184
FB-XOA2531AEC002-S47186
FB-XOA2531AEC002-S47187
整图非标，原厂原品牌，采用XOA2531ACN023 件号

CA号	标记	处数	更改内容	更改人	日期	设计	曾祖娴		杭州西奥电梯有限公司
CA-D2307063	△1		新增件号019~024、045~046，增加测速飞盘	郑祥元	2023-07-10	校对	何成		
CA-D2401008	△2	1	限速器开关位置增加防护，更改限速器外形尺寸	董子骏	2024-01-11	标准化	薛艳妮		XOA2531ACN
CA-D2406052	△3	2	新增明细8，护罩紧固件十字六角法兰面螺栓	周千楠	2024-6-21	批准	王利	比例:此图不按比例	OX-187限速器
CA-D2412111	△4	3	增加9号件，增加第9页，第10页备注，光眼尺寸更改。	董国伟	2024-12-27	日期	2022-07-18	共 1顶 第 页 3	CA号: CA-D2307063

模板名称 V2.0-2017-07-01

SIZE 297X420

A3

一角 FIRST

一般性公差要求 GB/T 1804	成型加工 >120	成型加工 <=120 电梯	成型加工 <=120 扶梯	切割加工
线性尺寸	m	m	c	m
倒圆半径和倒角高度	c	m	c	
角度尺寸	v	c	c	
形位公差 GB/T 1184	L			K

西奥件号	额定速度 (m/s)	钢丝绳直径 (mm)	绳轮节圆直径 (mm)	绳轮绳槽	备注
XOA2531ACN019	1.0	6	200	XOA4111ACH001	轿厢侧用
XOA2531ACN020	1.5	8	240	XOA4111ACH002	
XOA2531ACN021	1.6	8	240	XOA4111ACH002	左置
XOA2531ACN022	1.75	8	240	XOA4111ACH002	
XOA2531ACN023	1.0	6	200	XOA4111ACH001	轿厢侧用
XOA2531ACN024	1.5	8	240	XOA4111ACH002	
XOA2531ACN045	1.6	8	240	XOA4111ACH002	右置
XOA2531ACN046	1.75	8	240	XOA4111ACH002	

CA号	标记	处数	更改内容	更改人	日期	设计	曾祖卿		杭州西奥电梯有限公司
CA-D2307063	△		新增件号019~024、045~046，增加测速飞盘	郑洋元	2023-07-10	校对	何成		
						标准化	薛艳妮		XOA2531ACN
						批准	王翔	比例:此图不按比例	OX-187限速器
						日期	2022-07-18	共 1页 第 页 4	CA号: CA-D2307063

模板号: V2.0-2017-07-01