图号	LN452001	型号	OX-186A

序号	名称	材料编码 零部件编码	品/群	L番	材料牌号 零部件规格	材质/ 颜色代码	净重	单位	品群 数量 G01	G02	G05	G06	G11	G12
01	限速器							pcs	1	1	1	1	1	1

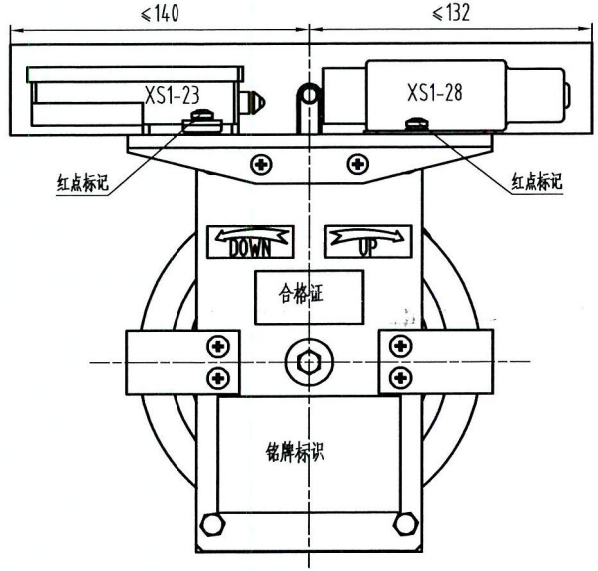

A

A向视图

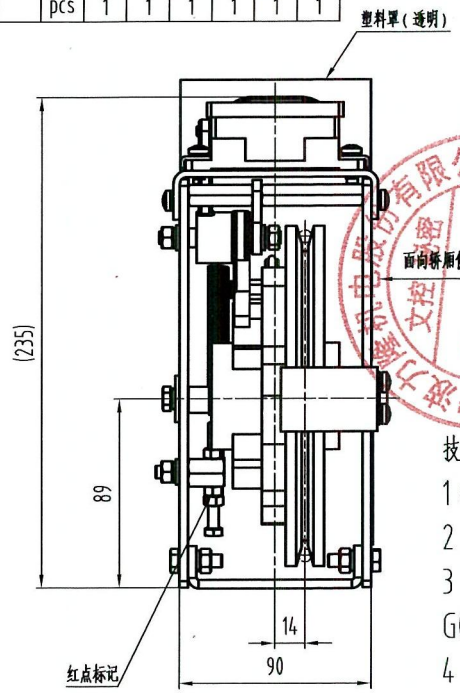

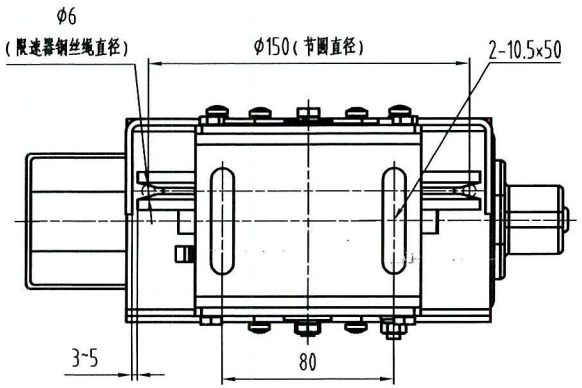

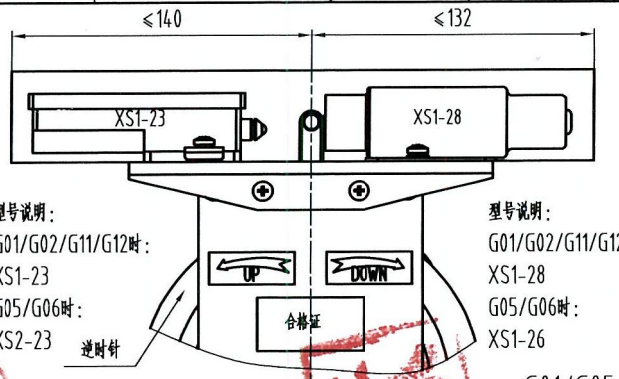

G01/G05/G11

技术要求:

1 绳轮主体为黄色，其余钣金喷涂色为~~RAL7037~~ RAL9005，绳轮表面硬度为HB160~170.

2 限速器出厂提拉力≥500N，测试配重为10kg(单侧)，即张紧装置为20kg.

3 G02/G06/G12如图所示，G01/G05/G11见图右上角，与G02/G06/G12与G01/G05/G11上下行标识相反，其余技术参数不变.

4 电气上下行与机械上下行动作速度均为0.52~0.62m/s，但要求上下行电气动作速度小于上下行机械动作速度(注：限速调试时上下行也需与实际使用相吻合).

5 电磁吸铁连续通电时间不得超过5分钟，间隔时间为30分钟，连续工作不得超过两次；行程开关为瞬时式或断续式工作状态，为避免开关线圈损失，开关操作时连续通电时间不大于30秒，连续动作间隔不小于10分钟.

LN452001/G01一样
注：仅钣金喷涂颜色变更，铭牌不变

ELETYP=MH-RS系列	ODM=KONE(通力电梯)	SPD=0.4m/s	TMP=RB	G12	限速器(AC220V)
			TMP=LB/PB	G11	限速器(AC220V)
ELETYP=Gen2-Home M	ODM=OTIS electric(奥的斯机电)		TMP=RB	G06	限速器(DC24V)
			TMP=LB/PB	G05	限速器(DC24V)
ELETYP=MJ-J系列/MH-RS系列	ODM=除通力电梯外的其余客户		TMP=RB	G02	限速器(AC220V)
			TMP=LB/PB	G01	限速器(AC220V)
群番表				群番	品名

力隆件号	限速器开关参数	测试电磁铁参数	旋转控制方向	铭牌朝向	备注	建议提升高度
LN452001G02/LN452001G12	AC220V; 4A; IP50	AC220V; 0.7A	顺时针	轿厢侧	适用于2、4	≤20m
LN452001G01/LN452001G11			逆时针		适用于1、3	
LN452001G06	DC24	DC24; 2.3A	顺时针		适用于2、4	
LN452001G05			逆时针		适用于1、3	

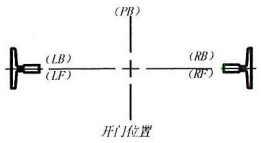

标记	处数	分区	更改文件号	签字	日期
设计	赵清	23.7.22	工艺	杨富春	2025.06.06
校对	吴四川	2025.7.21	标审	李伟明	2025.06.09
审核	成伟	2025.06.02	批准	梁玉海	06-10-25

版次	29		
绘图视角	比例	1:2.5	
	共5页	第1页	

LILONG Art in Motion

品目 115

限速器

LN452001

原图号

制图 盘号 底图总号 签字 日期

1 2 3 4 5 6 格式1 6 第 页