-POS	名称	DEF	图号	G番	材料	涂装	备注	-POS	G01	G02
-01	底板组件	DWG	X019D0A00	G01				-01	1	1
-02	侧挡板	DWG	X019D0001	G01				-02	2	2
-03	十字盘头螺钉组合件		GB/T 9074.4/M6×16					-03	8	8
-04	滚轮底板组件	DWG	X019D0B00	G01				-04	1	
-05	滚轮底板组件	DWG	X019D0B00	G02				-05		1
-06	侧挡板	DWG	X019D0001	G02				-06	2	2

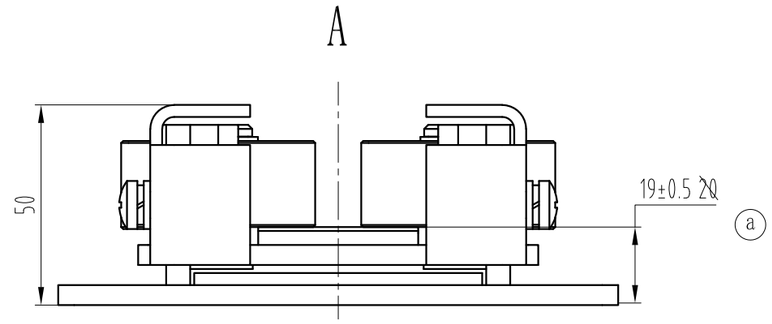

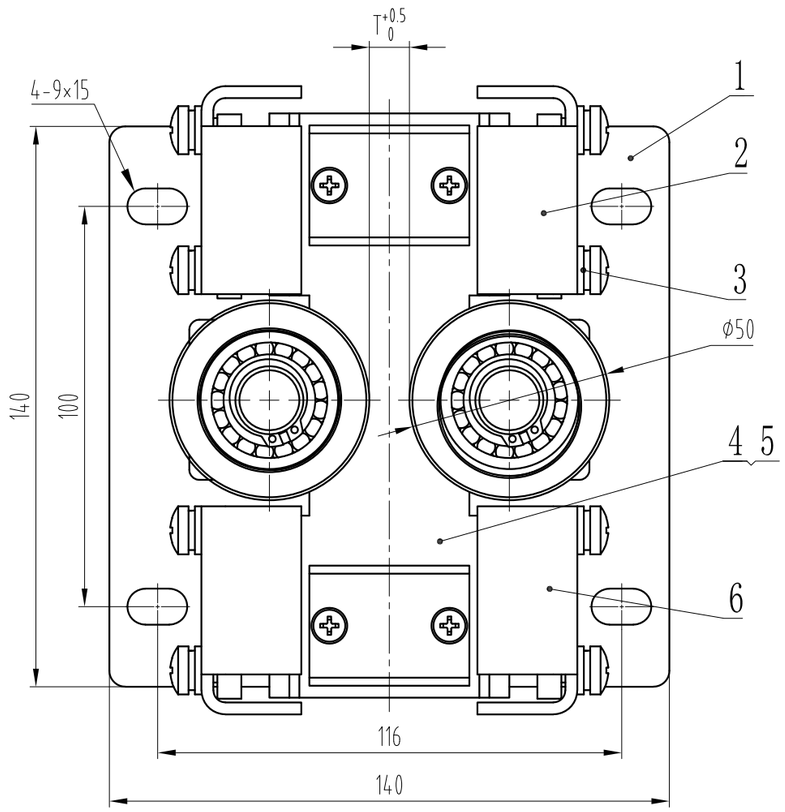

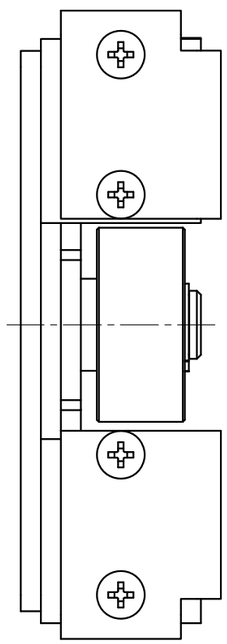

A↑

技术要求

1 本型号为OX-019D滚轮导靴；
2 本件适用速度为≤0.4m/s，额定载荷为≤400kg；
3 装配后平整无歪斜，滚轮转动灵活。

尺寸表

X019D0000_	G01	G02
T	10	16

标记	处数	更改内容	签名	年月日
ⓐ	1	20更改为19	李民生	24.10.07

第一视角 实施日期

CC 关键特性

设计	李民生	23.11.27	标准化		
审核	刘晶	24.10.07			
工艺	卢光园	24.10.07	批准	白卫宏	24.10.07

宁波奥德普电梯部件有限公司
NINGBO AODEPU ELEVATOR COMPONENTS CO.,LTD.

总装

阶段标记	重量	比例
		1:1.5

第 1 张 共 2 张

X019D0000

滚轮导靴

图幅：A3 Ver 1.4