| 图号 | LN454009 | | 型号 | | OX-210C | | | | 品群 | | | |
|---|---|---|---|---|---|---|---|---|---|---|---|---|
| 序号 | 名称 | 材料编码<br>零部件编码 | 品/群 | L番 | 材料牌号<br>零部件规格 | 材质/<br>颜色代码 | 净重 | 单位 | 数量 | | | |
| | | | | | | | | | G01 | G02 | G03 | G04 |
| 01 | 渐进式安全钳 | | | | | | | pcs | 1 | 1 | 1 | 1 |

LB表

| L番表 | L番 |
|---|---|
| ≤P+Q< | L00 |
| 500≤P+Q≤575 | L01 |
| 575<P+Q≤661 | L02 |
| 661<P+Q≤760 | L03 |
| 760<P+Q≤874 | L04 |
| 874<P+Q≤1005 | L05 |
| 1005<P+Q≤1155 | L06 |
| 1155<P+Q≤1328 | L07 |
| 1328<P+Q≤1500 | L08 |

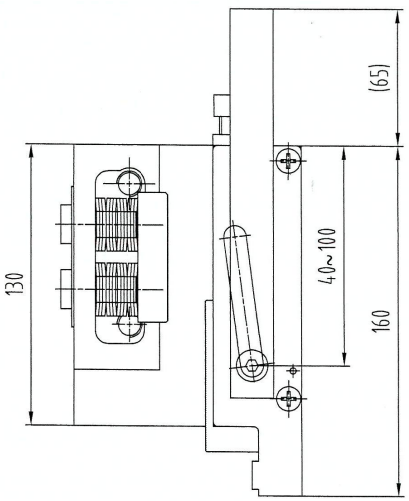


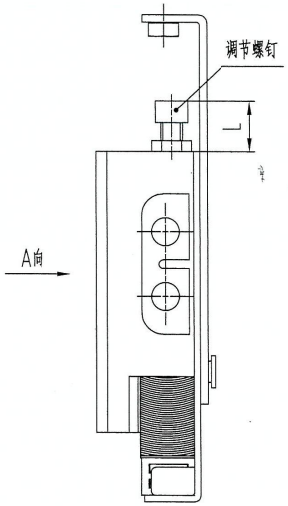


A向视图

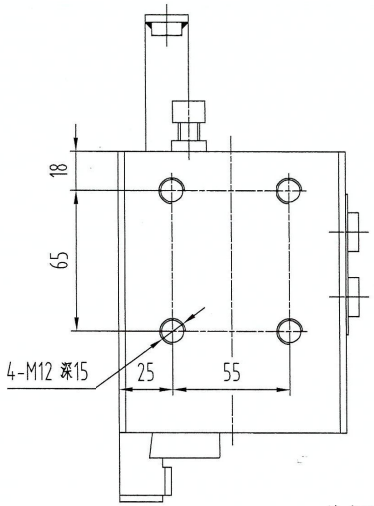


安全钳与立梁装配示意图 1

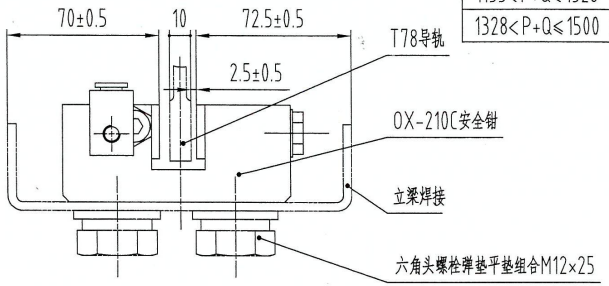


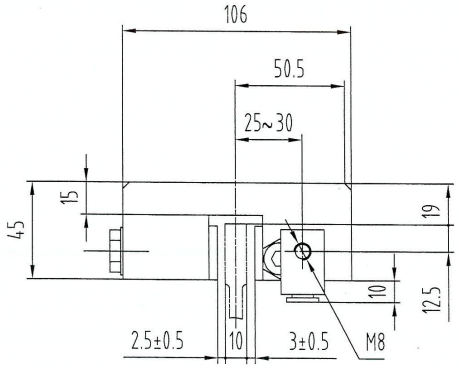


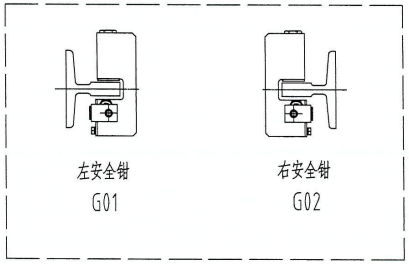


技术要求：

1 额定速度：~~≤2.5m/s~~ ≤1.5m/s。

2 匹配导轨宽度：10mm。

3 G01/G03为左侧安全钳，如图制作；G02/G04为右侧安全钳，与图对称制作。

5 紧固件安装牢固可靠，活动钳块上下滚动灵活，无卡滞异响。

6 装配时固定锲块与活动锲块纹路朝向一致。

7 图中L值根据P+Q值调整，调整后调节螺钉处漆封处理。导向盖板需用弹性圆柱销限位固定，止回片扳起卡住固定螺栓头部。

8 提拉板组件由现场安装。


广州广隆机电股份有限公司
文控 秘密
2025-04-30
LILONG
原图 秘密


| | | | | | |
|---|---|---|---|---|---|
| ELETYP=MH-RS系列 | | | ODM=KONE（通力电梯） | G04 | 渐进式安全钳（右侧） |
| | | | | G03 | 渐进式安全钳（左侧） |
| | | | ODM=除通力电梯外的其余客户 | G02 | 渐进式安全钳（右侧） |
| | | | | G01 | 渐进式安全钳（左侧） |
| 群番表 | | | | 群番 | 品名 |

| 标记 | 处数 | 分区 | 更改文件号 | 签字 | 日期 |
|---|---|---|---|---|---|
| 2 | 1 | A3 | G25-177 | 杨桂平 | 2025.04.30 |
| 1 | 2 | A5,C4 | G24-214 | 沈龙泉 | 2024.05.20 |

| | | | | | |
|---|---|---|---|---|---|
| 设计 | 王懂 | 2025.04.30 | 工艺 | 杨富春 | 2025.04.30 |
| 校对 | 杨桂平 | 2025.04.30 | 标审 | 李伟明 | 2025.04.30 |
| 审核 | 成律 | 2025.04.30 | 批准 | 梁玉海 | 2025.04.30 |

LILONG Art in Motion

品目 125

渐进式安全钳

LN454009

| | | | |
|---|---|---|---|
| 版次 | 23 | | |
| 绘图视角 | 比例 | 1:2.5 | |
| | 共2页 | 第1页 | 原图号 |

制图 盘号 底图总号 签字 日期

| | | | |
|---|---|---|---|
| 安全钳 | 型号：OX-210C | EAC CE 0437 | |
| 证书编号 | 质量调试值： kg | 适用质量范围： 800-3500 kg | |
| 额度速度范围： ≤1.5 m/s | 导轨宽度： 10 mm | 产品编号 | |
| AOERU® 宁波奥隆雷电梯部件有限公司 浙江省慈溪市龙山镇龙山工业区龙镇大道296号 | | 制造日期： | |

18

97

安全钳铭牌：仅适用于除通力客户外的铭牌样式

（证书编号由供应商填写）

适用品群：G01/G02

| | | | |
|---|---|---|---|
| 安全钳 | 型号：OX-210C | NETEC | |
| 证书编号 TC 25-258 | 质量调试值： kg | 适用质量范围： 800-3500 kg | |
| 额度速度范围： ≤1.5 m/s | 导轨宽度： 10 mm | 产品编号 | |
| KONE 通力电梯有限公司 江苏省昆山市玉山镇古城中路88号 | | 制造日期： | |

安全钳铭牌：仅适用于通力客户的铭牌样式

适用品群：G03/G04

宁波力隆机电股份有限公司 文控 秘密 2025-04-30 LILONG

| 标记 | 处数 | 分区 | 更改文件号 | 签字 | 日期 |
|---|---|---|---|---|---|
| 新增 | | | G25-177 | 杨桂平 | 2025.04.30 |

| | | | | | |
|---|---|---|---|---|---|
| 设计 | 王懂 | 2025.04.30 | 工艺 | 杨富春 | 2025.04.30 |
| 校对 | 杨桂平 | 2025.04.30 | 标审 | 李伟明 | 2025.04.30 |
| 审核 | 戍律 | 2025.04.30 | 批准 | 梁玉海 | 2025.04.30 |

| | | |
|---|---|---|
| 版次 | 23 | |
| 绘图视角 | 比例 | 1:2.5 |
| | 共2页 | 第2页 |

LILONG Art in Motion

品目 125

渐进式安全钳

LN454009

原图号

制图

盘号

底图总号

签字

日期