GB/T 1804-m																	
线性尺寸	0.5-6	>6-30	>30-120	>120-400	>400-1000	>1000-2000	>2000-4000	半径/高度尺寸	0.5-3	>3-6	>6-30	>30	短边尺寸	≤10	>10-50	>50-120	>120-400	>400
线性公差	±0.1	±0.2	±0.3	±0.5	±0.8	±1.2	±2	倒圆/倒角公差	±0.2	±0.5	±1	±2	角度公差	±1°	±30′	±20′	±10′	±5′

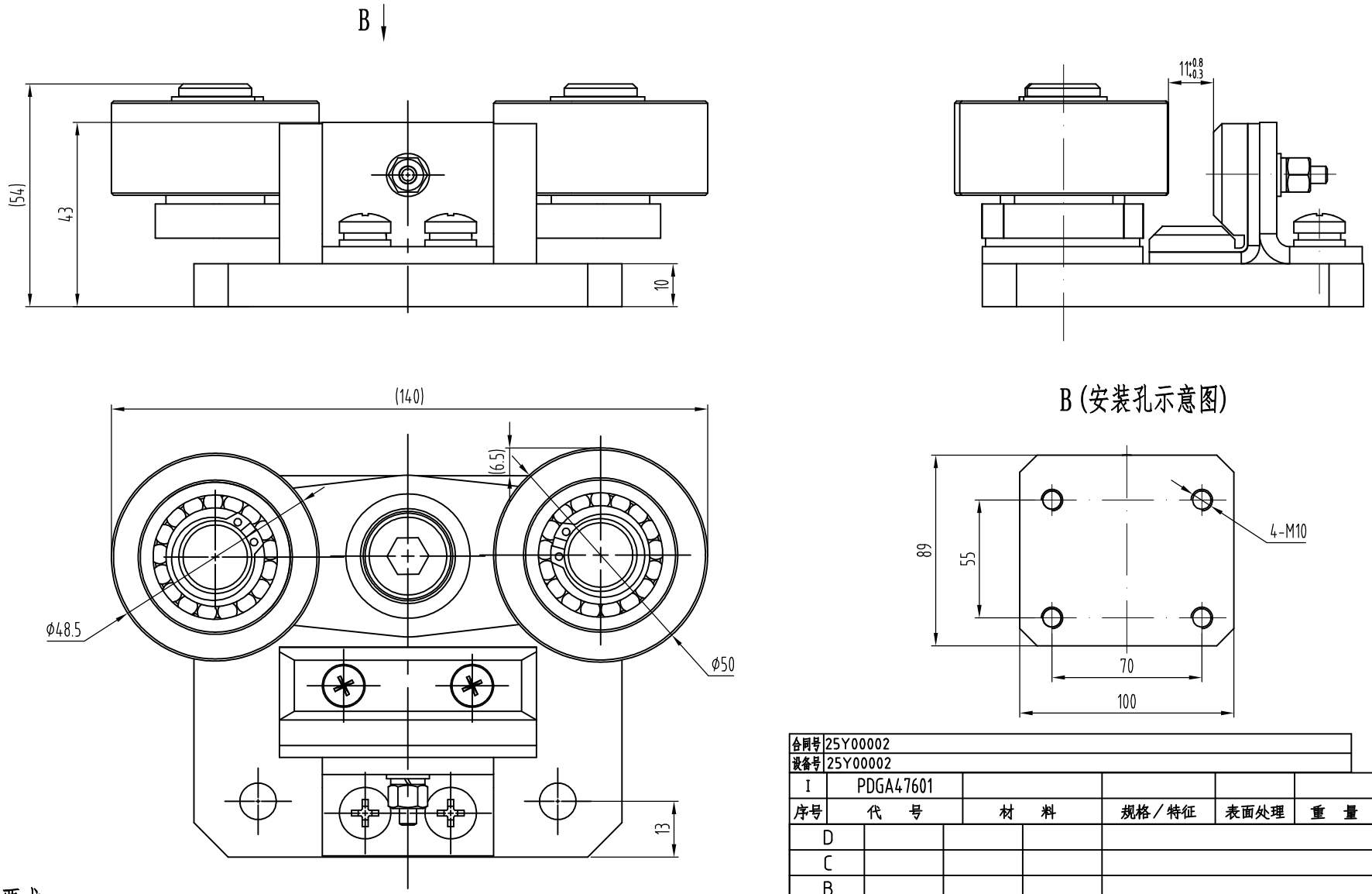

技术要求

1 本导靴型号为OX-019B;
2 安装后保证旋转板组件与滚轮转动灵活;
3 本件靴衬为免加油靴衬，适用于k=10mm。

合同号	25Y00002						
设备号	25Y00002						
I	PDGA47601						
序号	代　号	材　料		规格／特征	表面处理	重　量	说　明
D							
C							
B							
A							
版　本	通知号	签　名	日　期	更改内容及原因			
设　计	李江云	2025.04.30	比例 1:1	图幅 A3	SJEC	江南嘉捷	
校　对	陈逸	2025.04.30		页码 1/1			
标准化			安全钳			PDGA476	
审　批							