图号	LN452025	型号	~~OX-208~~ ✓					品群	
序号	名称	材料编码 零部件编码	品/群	L番	材料牌号 零部件规格	材质/ 颜色 代码	净重	单位	数量 G01 ✓
01	无机房限速器	LN452025						PCS	1
02	手动触发电磁铁	LN459007	G01					PCS	1
03	限速器开关	LN452011	G01					PCS	1

LB表

L番表	L番 L00	限速器上行电器动作速度(m/s)	限速器下行电器动作速度(m/s)	限速器下行机械动作速度(m/s)
额定速度：0.63	L01	0.75-0.85	0.75-0.85	0.88-0.98
✓ 额定速度：1.0	L02	1.22-1.32	1.22-1.32	1.35~1.45
额定速度：1.5	L03	1.78-1.88	1.78-1.88	1.91-2.01
额定速度：1.6	L04	1.89-1.99	1.89-1.99	2.02-2.12
额定速度：1.75	L05	2.05-2.15	2.05-2.15	2.18-2.28

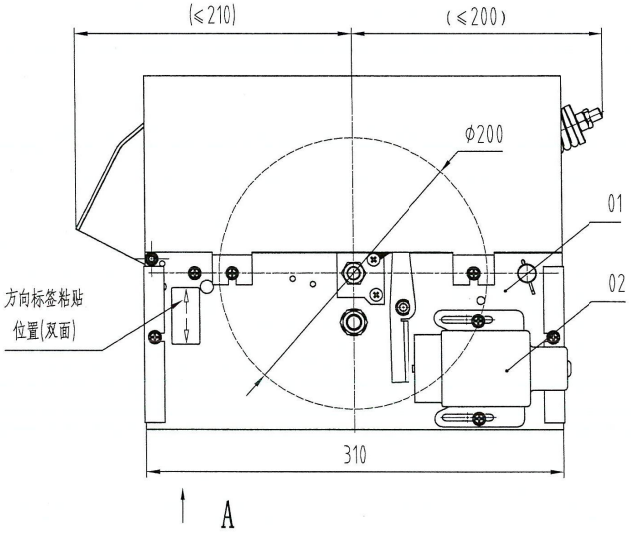

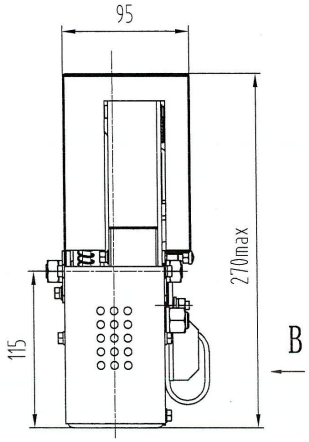

B向视图(标签双面粘贴)

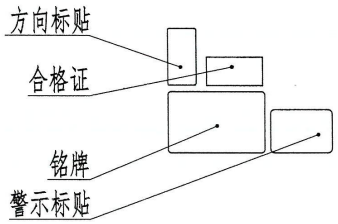

A向视图

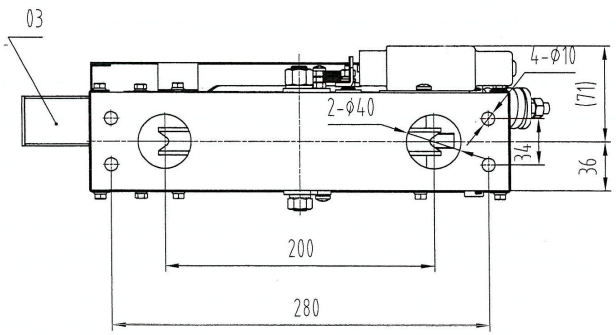

左向制动

技术要求:

1 制动瓦制动后，制动块距绳轮槽两侧间隙相差小于0.5mm,制动瓦中心采用垫片调整位置，确保与轮槽中心对齐；

2 绳轮组件中离心锤组件的方头螺钉距开关触头1.5mm以上；

3 限速器调试后加铅封和红漆封记;贴上方向标贴,装订铭牌合格证等标贴；

4 符合GB/T 7588.1、GB/T 7588.2-2020新国标要求，符合CE认证需求；

5 限速器拉拔力要求>600N；

6 限速器机械动作速度要求晚于电气动作速度，调试完成后要求封漆处理；

7 方向标签双面粘贴位置粘贴正确；

~~X~~8 对重限速器和轿厢限速器需要成对配套使用，对重安全钳限速器动作速度应大于轿厢安全钳的限速器动作速度，但不得超过10%；

9 本图适用于Φ6钢丝绳。

标记	处数	分区	更改文件号	签字	日期
设计	张[illegible]	2025.5.6	工艺		
校对	[illegible]	25.5.6	标审		
审核			批准		

OX208			LILONG Art in Motion
版次	21		品目 115
绘图视角	比例	1:4	无机房对重限速器
	共2页	第1页	LN452025
			原图号

制图 盘号 底图总号 签字 日期

6 格式1 6 第 页

安全回路开关/复位开关接线示意

1#、2#为限速器超速开关接安全回路

棕色(1#)——线长30cm

蓝色(2#)——线长30cm

3#、5#为开关复位回路接AC220电源

蓝色(3#)——线长30cm

棕色(5#)——线长30cm

6#线为超速开关外壳接地线

黄绿色(6#)——线长30cm

(接地)

限速远程触发电磁铁

3#、4#为测试动作回路接AC220电源

蓝色(3#)——线长40~50cm

棕色(4#)——线长40~50cm

6#线测试电磁铁接地线

黄绿色(6#)——线长40~50cm

(接地)

最终插件

6孔接插线示意图
(采用母针350536-1)

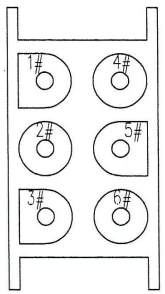

接插头型号:480705-6,标贴为"XA"

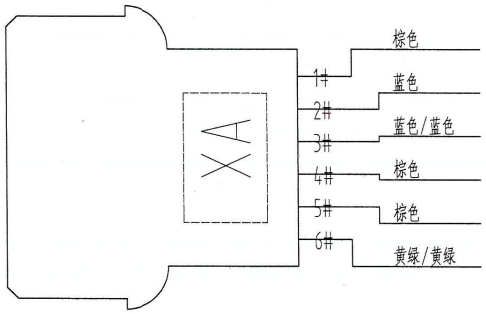

技术要求:

1 本件按使用接插件要求绘制匹配,接插头采用安普六孔插座,插针均为母针。

2 六孔插座标号采用"XA"。

3 本图适用于OX-208限速器。

4 本产品采用AC220V系列类型。

制图	
盘号	
底图总号	
签字	
日期	

标记	处数	分区	更改文件号	签字	日期
设计	张琴	2005.5.6	工艺		
校对	刘伟	05.5.6	标审		
审核			批准		

OX208			
版次	21		
绘图视角	比例	1:4	
	共2页	第2页	

LILONG Art in Motion

品目 115

无机房轿厢限速器(OX208)
对重

LN452025

原图号