图幅 SIZE 297X420

A3

一角 FIRST

FB-XOA2531ACN019-DY25308

FB-XOA2531ACN023-DY25308

一般性公差要求 GB/T 1804	成型加工 >120	成型加工 <=120 电梯	成型加工 <=120 扶梯	切削加工
线性尺寸	m	m	c	m
倒圆半径和倒角高度	c	m	c	
角度尺寸	v	c	c	
形位公差 GB/T 1184		L		K

左置式（常规,2,3区）

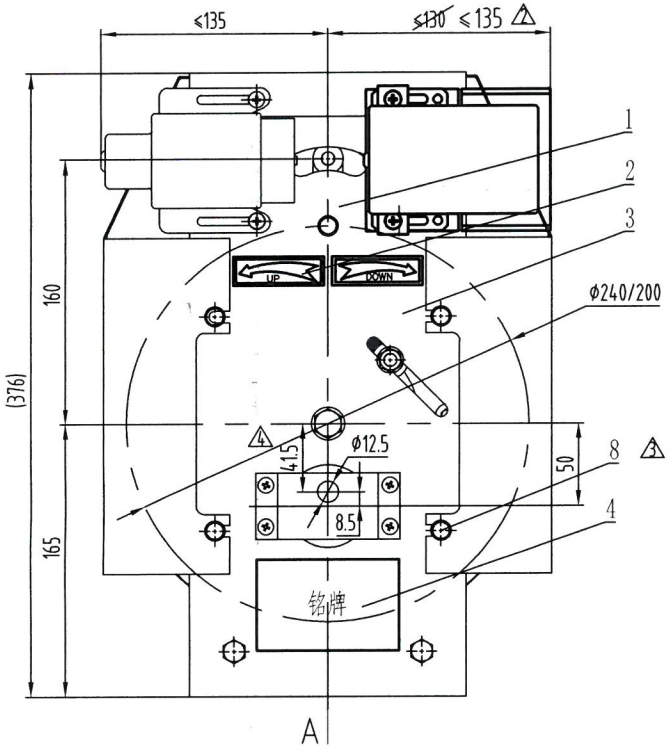

去除护罩

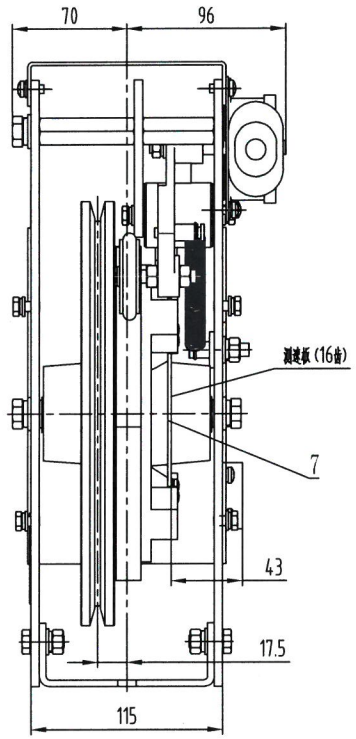

右置式（1,4区）

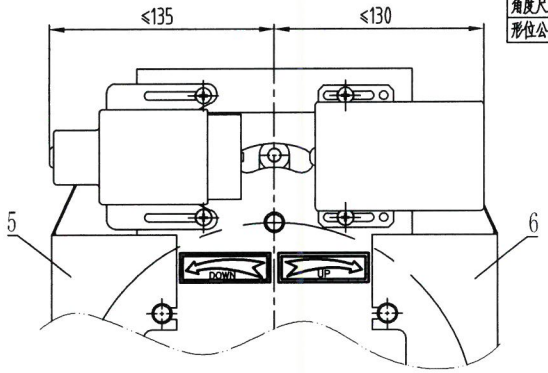

A向视图

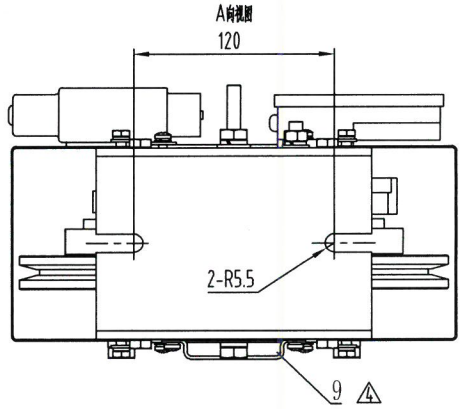

	-POS	名称	DEF	图号	品/料	材料	涂装	备注	-POS	G97	G96
	-01	限速器部件		OX187					-01	1	1
	-02	上行标签		OX187-FX(UP)					-02	1	1
	-03	下行标签		OX187-FX(DOWN)					-03	1	1
	-04	铭牌		OX187-MP					-04	1	1
	-05	护罩		OX187-11	G01				-05	1	1
	-06	护罩		OX187-11	G02				-06	1	1
	-07	限速器测速飞盘		OX-187DZ-2				图纸在第9页	-07	1	1
△3	-08	十字六角法兰面螺栓		M6×8				护罩安装使用			
△4	-09	传感器支架		OX-187DZ-4				图纸在第10页	-08	1	1

技术要求

1 本产品型号为OX-187限速器(DZ)带测速板，为杭州西奥定制，符合GB/T7588.1-2020的要求，本产品满足触发渐进式安全钳的要求；
2 装配后要求绳轮转动灵活无异响，摆桥组件轮子正常工作时需紧贴牢凸轮环；
2 本件按左置形式绘制，如不注明即按左置配置，右置形式则其上下行方向相反，其方向标识不同；
3 本件使用的测试动作电磁铁及其开关复位线圈有电压要求，请注意说明要求，且使用时注意连续通电时间≤30s，通电间隔时间为≥10分钟；
4 限速器提拉力≥500N，匹配OX-200张紧装置时，测试配重为张紧重块重量，当匹配OX-300张紧时，测试配重为张紧重块重量的一半；
5 限速器调速标准按GB/T7588.1-2020中5.6.2.2.1.1项要求执行；
6 护罩两侧都有观察孔；

CA号	标记	处数	更改内容	更改人	日期	设计	曾祖卿
CA-D2307063	△1		新增件号019~024、045~046，增加测速飞盘	郑淳元	2023-07-10	校对	何成
CA-D2401008	△2	1	限速器开关位置增加防护，更改限速器外形尺寸	董子健	2024-01-11	标准化	薛艳妮
CA-D2406052	△3	2	新增明细8，护罩紧固件十字六角法兰面螺栓	周千楠	2024-6-21	批准	王利
CA-D2412111	△4	3	增加9号件，增加第9页，第10页备注，光眼尺寸更改。	董国伟	2024-12-27	日期	2022-07-18

比例：此图不按比例

共 11 页　第 3 页

杭州西奥电梯有限公司

XOA2531ACN

OX-187限速器

CA号：CA-D2307063

模板版本：V2.0-2017-07-01