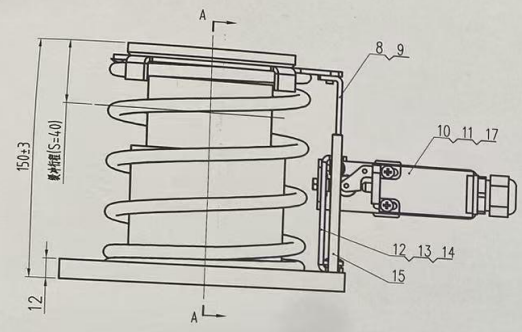

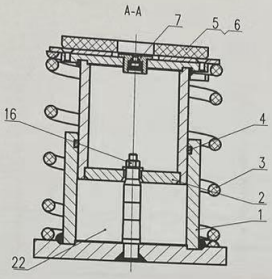

一般线公差要求 GB/T 1804	底型加工		切割加工
	f-120	<=120	
线性尺寸	m	中	C	m
倒圆半径和倒角高度	C	中	C	
角度尺寸	V	C	C	
形位公差 GB/T 1184		L	K	

规格参数	额定速度 (m/s)	缓冲质量范围 (kg)	压缩行程 (mm)	自由状态高度 (mm)	HL46油量 (L)
OH-30B	≤0.63	2800 5600	40	150	0.2

技术要求

1、装配前检查柱塞的外面、油缸内外面，确认无切屑、灰尘、锈蚀等，如有应清除掉；

2、缓冲器在运输与库存过程中只允许竖直正放，禁止倒放！

3、30A/30B/70A/70B型缓冲器油位方法:把封闭螺栓注油塞，取下注油塞，将液油杆拧下，由拧下注油塞的开口位置伸入，垂直接触到下柱塞，然后取出，观测是否有液压油附着在液油杆上，要求液压油在液油杆上附着高度10~15mm；如若不满足上述要求，可从注油口加入适量液压油，静置10min以上后，重复上述检验过程；

4、在柱塞的滑动面上涂上防锈脂;在上保护纸或保护膜；

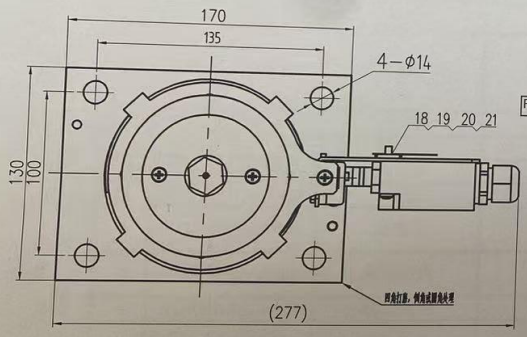

XOA2311AFE_ 002

FB-XOB2311AFE002-I78919

-POS	名称	DEF	图号	G备	材料	数量	备注	-POS	G01
-22	液压油		XO5435A027					-22	
-21	螺母		GB/T 6170/M4					-21	1
-20	螺纹板	DWG	OH-210.4-2				借用件	-20	1
-19	垫圈标记	DWG	OH-210-1				借用件	-19	1
-18	十字盘头螺钉		GB/T 818/M4x30					-18	2
-17	开关支架组件	DWG	XOA4138EKA001					-17	1
-16	螺塞和垫件	DWG	H030A0F00				借用件	-16	1
-15	液油杆	DWG	H030A0006				借用件	-15	1
-14	弹垫		GB/T 93/6					-14	2
-13	十字盘头螺钉		GB/T 818/M6x14					-13	2
-12	支架	DWG	H030A0005				借用件	-12	1
-11	十字槽盘头螺钉		GB/T 818/M4x8					-11	1
-10	行程开关		XO5244A325					-10	1
-09	十字槽盘头螺钉		GB/T 818/M4x6					-09	1
-08	开关灯板	DWG	H030A0003				借用件	-08	1
-07	单向阀		H030A0E00				借用件	-07	1
-06	十字槽沉头螺钉	DWG	GB/T 819.1/M4x6				借用件	-06	2
-05	橡胶缓冲垫	DWG	OH-425E-1				借用件	-05	1
-04	O形橡胶密封圈		GB/T 3452.1/75x3.55					-04	1
-03	支位弹簧	DWG	H030B0001					-03	1
-02	柱塞总成	DWG	H030B0B00					-02	1
-01	缸体组件	DWG	H030B0A00					-01	1

CA号	标记	处数	更改内容	更改人	日期

设计	王行军		杭州西奥电梯有限公司
校对	姚华		XOA2311AFE
标准化	薛艳凯		OH-30B缓冲器
批准	王利	比例: 此图不按比例	CA号: CA-H2411049
日期	2024-12-2	共 页 第 2 页	