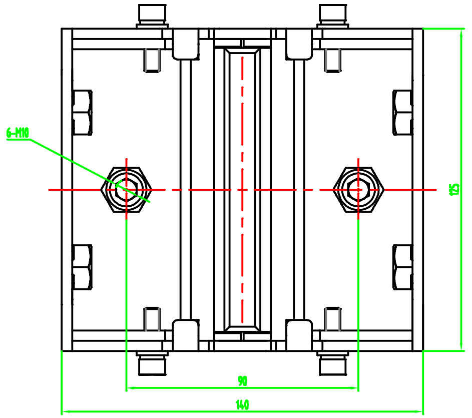
6-M10
125
90
140

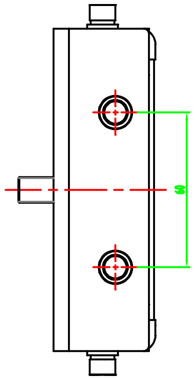

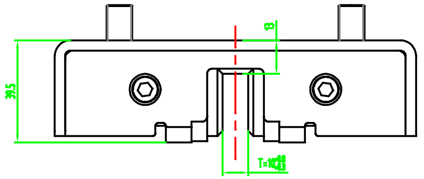
13
39.5
T=10+0.8/+0.3

技术要求：

1、本件适用于额定速度≤1.0m/s；

2、图中导靴槽口为$10^{+0.8}_{+0.3}$，需通过 10.3/10.8 止通规检验。

第一视角

CC 关键特性

实施日期

宁波奥德普电梯部件有限公司
NINGBO AODEPU ELEVATOR COMPONENTS CO.,LTD.

					设 计			标准化	
					审 核				
标记	处数	更 改 内 容	签 名	年月日	工 艺			批 准	

阶段标记	重 量	比 例
		1:1
第 1 张	共 1 张	

导靴

X310TP000

图幅：A3 Ver 1.4