| -POS | 名称 | DEF | 图号 | G番 | 材料 | 涂装 | 备注 | -POS | G03 | G04 |
|---|---|---|---|---|---|---|---|---|---|---|
| -01 | 底板焊件 | DWG | X019D0A00 | G02 | | | | -01 | 1 | 1 |
| -02 | 侧挡板 | DWG | X019D0001 | G01 | | | | -02 | 2 | 2 |
| -03 | 十字盘头螺钉组合件 | | GB/T 818/M6×12 | | | | | -03 | 8 | 8 |
| -04 | 滚轮底板组件 | DWG | X019DCA00 | G01 | | | | -04 | 1 | |
| -05 | EVA单面泡棉胶带 | | 乙烯-醋酸乙烯共聚物/3×40×72 | | | | | -05 | 2 | 2 |
| -06 | 滚轮底板组件 | DWG | X019DCA00 | G02 | | | | -06 | | 1 |

89203069

12.17.

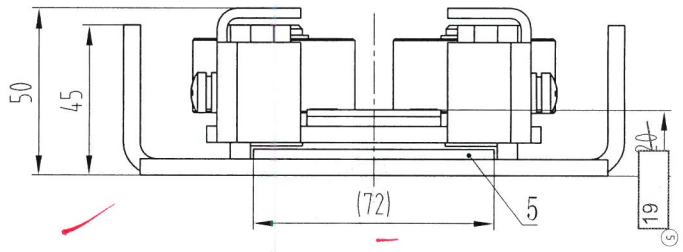


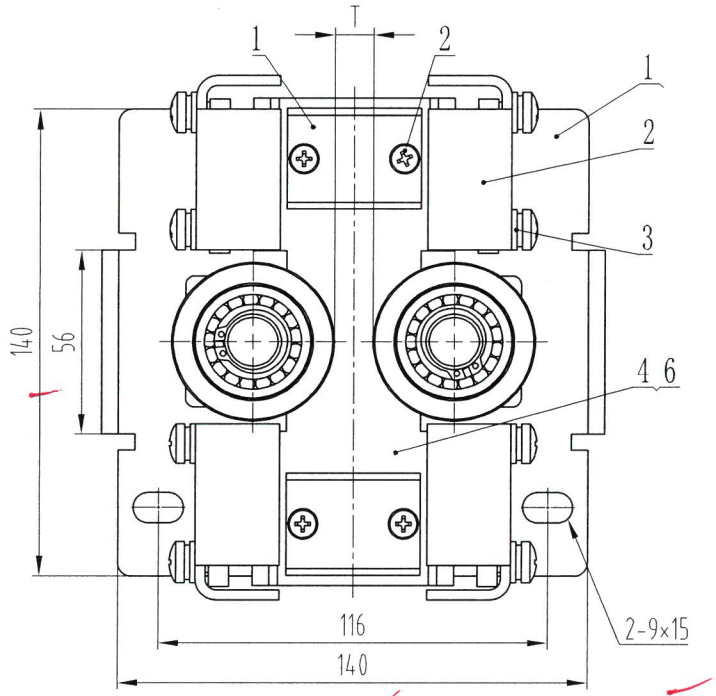


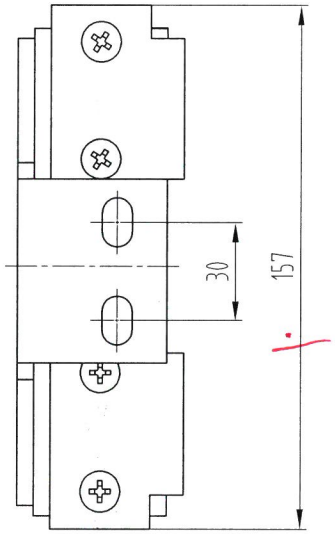


## 技术要求

1本型号为0X-019D滚轮导靴;
2 本件适用速度为≤0.4m/s，额定载荷为≤400KG;
3 装配后平整无歪斜，滚轮转动灵活;
4 序号5粘贴在底板焊件的2个侧板之间。

FB-XOA2685DDDD002-Z10251

尺寸表

| X019D0000_ | G03 | G04 |
|---|---|---|
| T | $10^{+0.5}_{0}$ | $16^{+0.5}_{0}$ |

钣金件镀锌

部改15.08

| 第一视角 | 实施日期 | 宁波奥德普电梯部件有限公司 NINGBO AODEPU ELEVATOR COMPONENTS CO.,LTD. | |
|---|---|---|---|
| CC 关键特性 | | | |
| 设计 ◇ ◇ 标准化 | | | X019D0000 |
| 阶段标记 | 重量 | 比例 | |
| 审核 | | 1:1.5 | 滚轮导靴 |
| 工艺 批准 | 第 2 张 | 共 2 张 | |

| 标记 | 处数 | 更改内容 | 签名 | 年月日 |
|---|---|---|---|---|

图幅: A3 Ver 1.4