名称	DEF	图号	G番	材料	涂装	备注	-POS	G01	G02
-01 底板焊件	DWG	X019D0A00	G01				-01	1	1
-02 侧挡板	DWG	X019D0001	G01				-02	2	2
-03 十字盘头螺钉组合件		GB/T 818/M6×12					-03	8	8
-04 滚轮底板组件	DWG	X019DCA00	G01				-04	1	
-05 EVA单面泡棉胶带		乙烯-醋酸乙烯共聚物/3×40×72					-05	2	2
-06 滚轮底板组件	DWG	X019DCA00	G02				-06		1

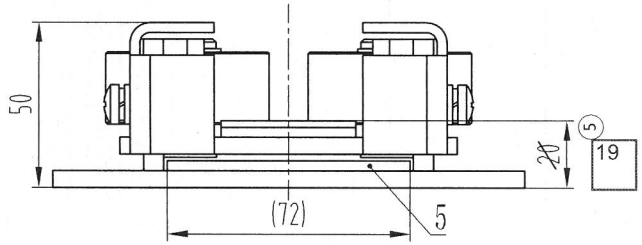

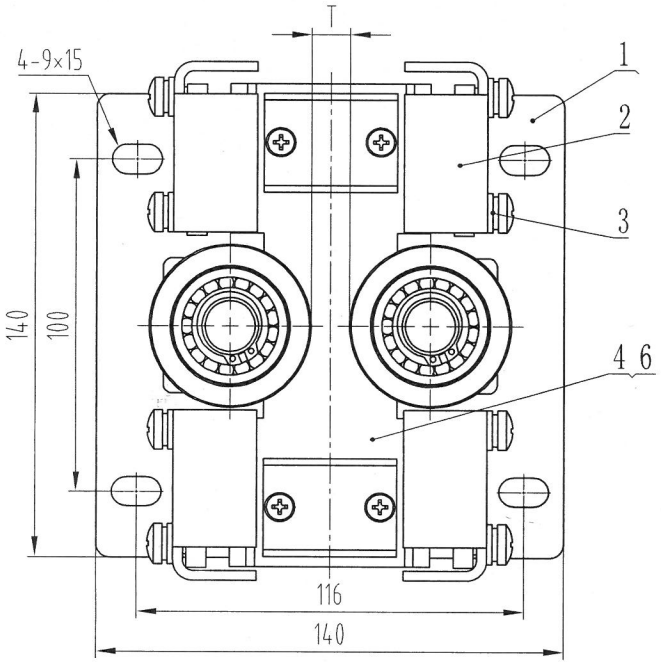

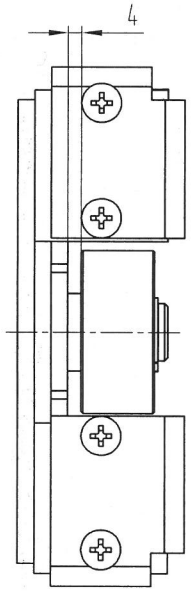

技术要求

1本型号为OX-019D滚轮导靴；
2 本件适用速度为≤0.4m/s，额定载荷为≤400KG；
3 装配后平整无歪斜，滚轮转动灵活；
4 序号5粘贴在底板焊件的2个侧板之间。

3 FB-XOA2685DDDD001-BI93291

4 钣金件镀锌

尺寸表

X019D0000_	G01	G02
T	$10^{+0.5}_{0}$	$16^{+0.5}_{0}$

标记	处数	更改内容	签名	年月日

第一视角 实施日期

CC 关键特性

设计	◇	◇	标准化		
审核					
工艺			批准		

宁波奥德普电梯部件有限公司
NINGBO AODEPU ELEVATOR COMPONENTS CO.,LTD.

总装

阶段标记	重量	比例
		1:1.5

第 1 张 共 1 张

X019D0000

滚轮导靴

图幅: A3 Ver 1.4