POS	名称	DEF	图号	G备	材料	涂装	备注	POS	G03	G04
-01	底板焊件	DWG	X019D0A00	G02				-01	1	1
-02	侧挡板	DWG	X019D0001	G01				-02	2	2
-03	十字盘头螺钉组合件		GB/T 818/M6×12					-03	8	8
-04	滚轮底板组件	DWG	X019DCA00	G01				-04	1	
-05	EVA单面泡棉胶带		乙烯-醋酸乙烯共聚物/3×40×72					-05	2	2
-06	滚轮底板组件	DWG	X019DCA00	G02				-06		1

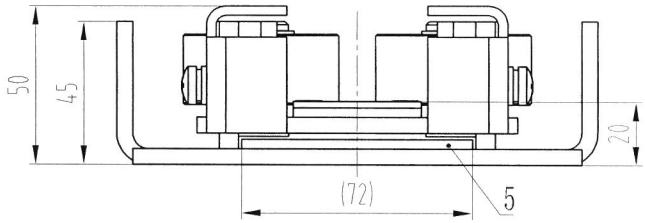

10.17. 2分

王10.24

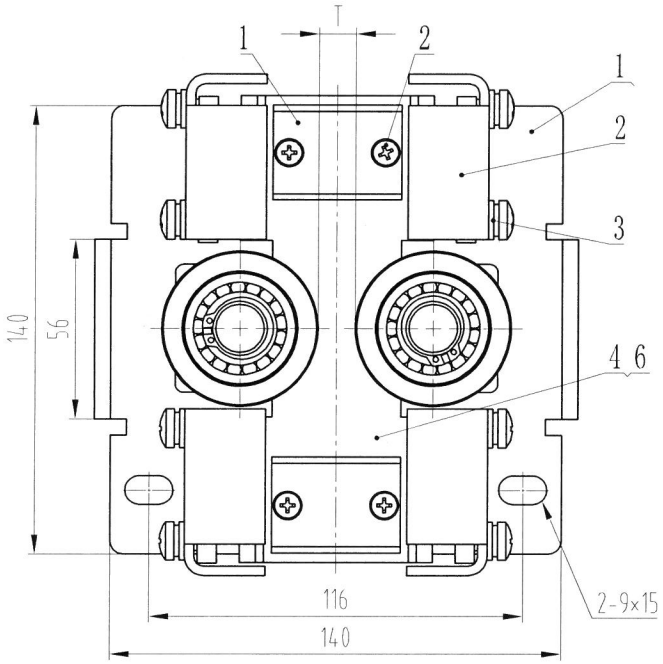

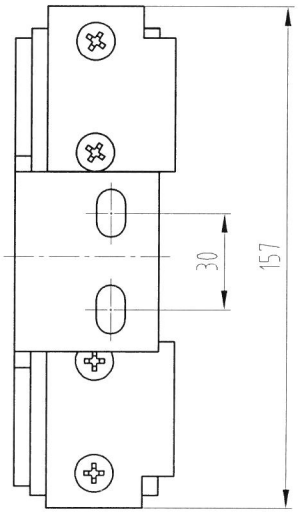

技术要求

1本型号为OX-019D滚轮导靴；
2 本件适用速度为≤0.4m/s，额定载荷为≤400KG；
3 装配后平整无歪斜，滚轮转动灵活；
4 序号5粘贴在底板焊件的2个侧板之间。

尺寸表

X019D0000	G03	G04
T	$10^{+0.5}_{0}$	$16^{+0.5}_{0}$

FB-XOA2685DDDD002 ①

钣金件镀锌 ②

第一视角	实施日期	宁波奥德普电梯部件有限公司 NINGBO AODEPU ELEVATOR COMPONENTS CO.,LTD.	
CC 关键特性			
设计 ◇ ◇ 标准化			X019D0000
阶段标记	重量	比例 1:1.5	
审核			滚轮导靴
工艺 批准	第 2 张	共 2 张	

标记	处数	更改内容	签名	年月日

图幅: A3 Ver 1.4