类型	适用导轨	导轨宽度(mm)	A	B	C	轿厢额定速度(m/s)	额定载重(kg)	最大偏载力(N)	导轨面宽t
G01	8K	9、10	60	110	168	≤1.0	≤640	400	10
G02	13K-24K	15.88、16	66	116	188				16

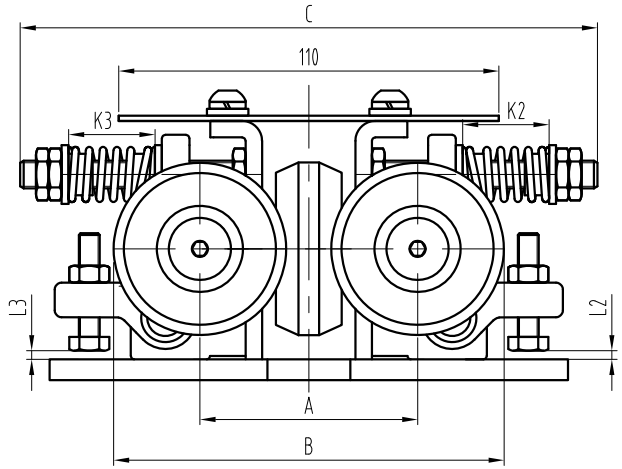

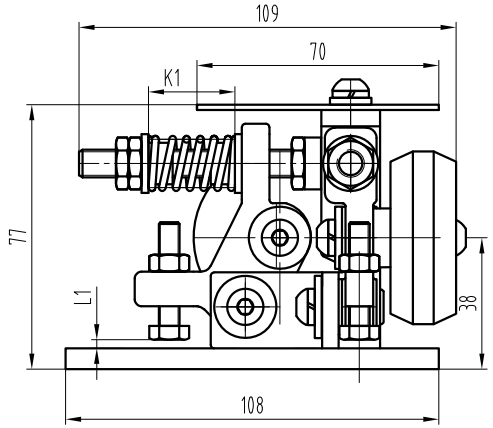

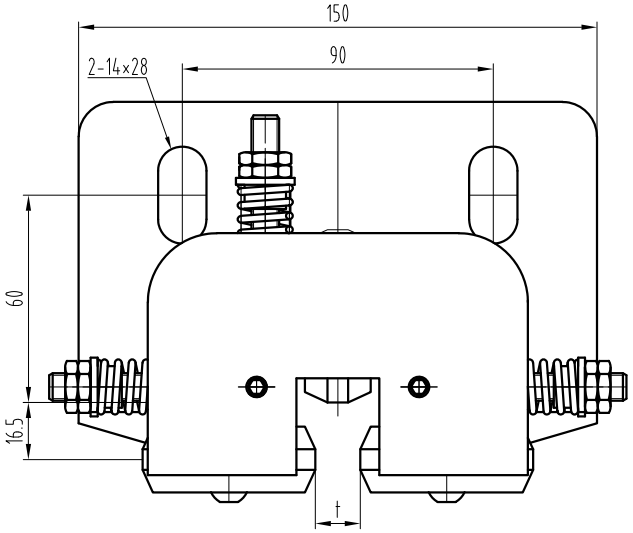

技术要求

1 滚轮应转动灵活，平稳；
2 框架和杠杆的锋利边缘应使用R1处理；
3 如需现场调试说明：
弹簧设定值见(K1~K3)；
滚轮导靴调整前弹簧为松弛状态，调整好后弹簧设定值为25±1；
螺栓设定值见(L1~L3)；
滚轮导靴调整前螺栓为松弛状态，调整好后螺栓设定值为2±0.5。

标记	处数	更改内容	签名	年月日

第一视角 实施日期

CC 关键特性

宁波奥德普电梯部件有限公司
NINGBO AODEPU ELEVATOR COMPONENTS CO.,LTD.

设计			标准化		
审核					
工艺			批准		

阶段标记	重量	比例
		1:1.5
第 1 张	共 1 张	

滚轮导靴

OX-GL50C

图幅：A3 Ver 1.4