技术参数	
型号	OX-206A
图号	X206A0000
额定速度	0.5~1.75m/s
提拉力	400~1000N
张紧力	150~250N（单根）
绳轮节圆直径	200mm
提升高度	≤80m
钢丝绳直径	6mm
电磁铁	AC220V(可选DC24V)

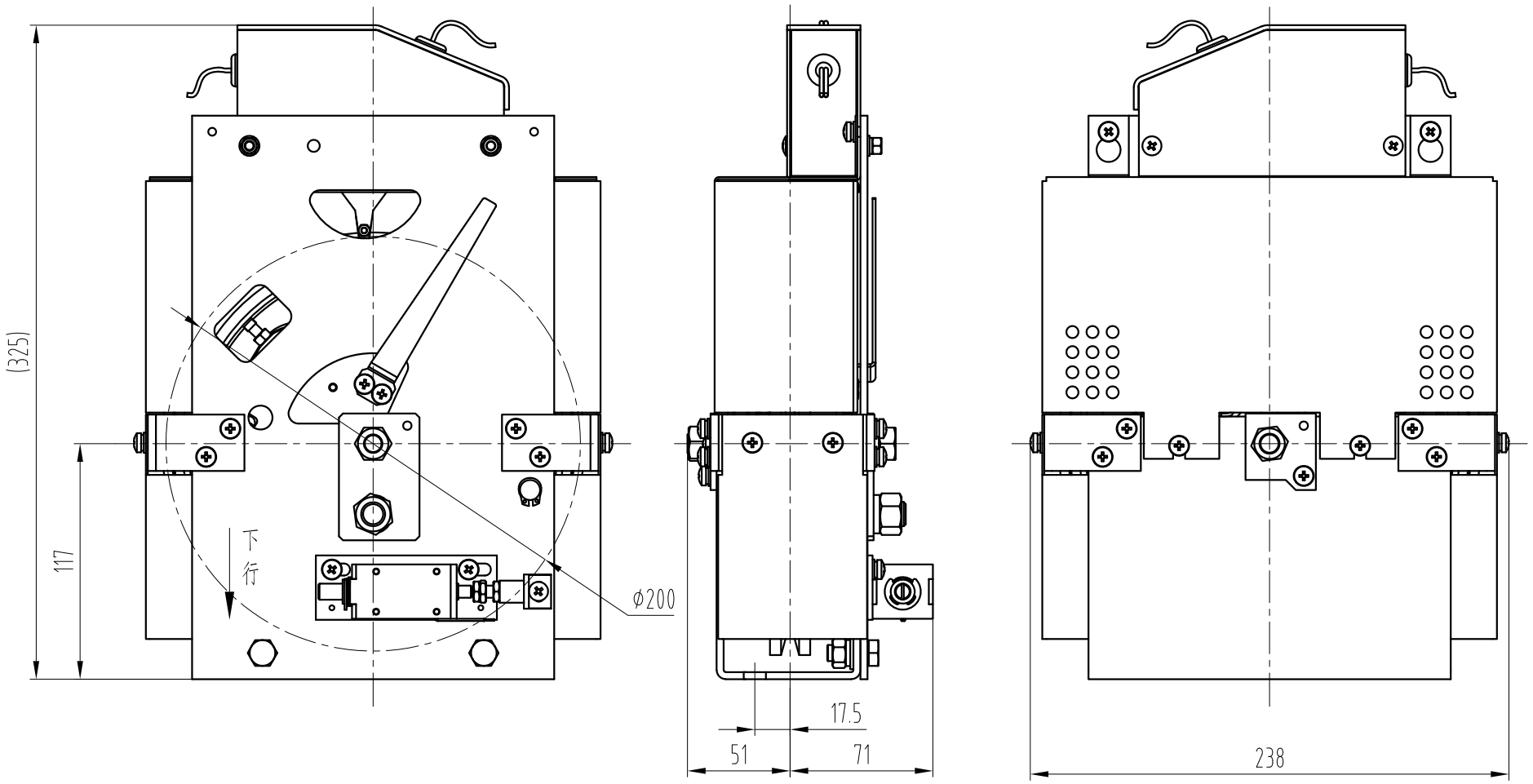

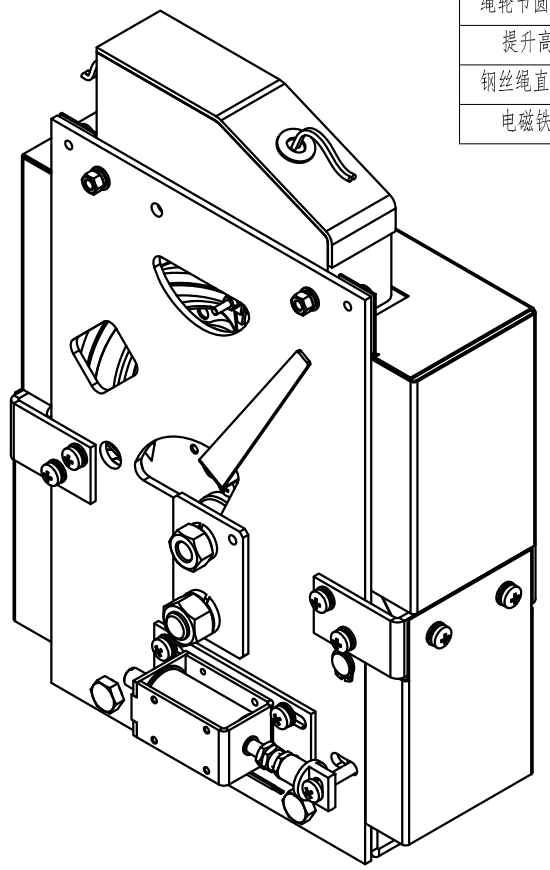

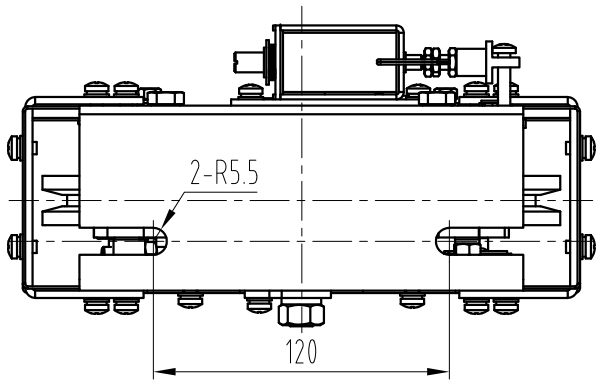

张紧装置配重选择推荐值

张紧装置型号	OX-200张紧装置	OX-300A张紧装置
井道高度≤50m	16kg配重	30kg配重
井道高度50~80m	24kg配重	40kg配重

技术要求

1. 本限速器主要应用于无机房电梯，应用时需注意位置方向；
2. 限速器调试标准按本厂规定，调试后加铅封和红漆封记；贴上方向标贴，装订铭牌合格证等标贴；
3. 本限速器电源电压标配为AC220，可选配DC24V。

标记	处数	更改内容	签名	年月日

第一视角　实施日期

CC 关键特性

设计			标准化		
审核					
工艺			批准		

宁波奥德普电梯部件有限公司
NINGBO AODEPU ELEVATOR COMPONENTS CO.,LTD.

总装图			限速器
阶段标记	重量	比例	
		1:3	OX-206W
第 1 张	共 1 张		

图幅：A3 Ver 1.4

开关电缆接线示意图

开关复位
电磁铁
(AC220V/DC24V)

蓝色(2#)—线长≥20cm
棕色(4#)—线长≥20cm

①
②

1375BT1

①
②
③
黄绿色 (接地)

限速测试动作电磁铁

LZO—1253

超速开关信号，
至安全回路

棕色(5#)—线长≥20cm
蓝色(6#)—线长≥20cm

测试动作，至电源回路
(AC220V/DC24V)

红色(3#)—线长≥20cm
红色(2#)—线长≥20cm

线号示意（接插件处）

6孔插座接插线示意图(采用母针)

1# 4#
2# 5#
3# 6#

接插头的标号为"J17"

J17

1# 黑色/蓝色（电磁铁公共线）
2# 红色（测试动作）
3# 棕色（开关复位）
4# 棕色（超速信号安全回路）
5# 蓝色（超速信号安全回路）
6#

技术说明：

1.本图仅适用于OX-206W限速器;

2.本产品电磁铁电压有DC24V及AC220V两种系列类型，标准配置为AC220V，选用时请注意区别。

3.本件按使用接插件要求绘制匹配。接插头采用安普六孔插座，插针均为母针;

4.六孔插座标号采用"J17"；

						宁波奥德普电梯部件有限公司 NINGBO AODEPU ELEVATOR COMPONENTS CO.,LTD.			
标记	处数	分区	更改文件号	签名	年、月、日	组件			限速器开关电缆
设 计			标准化			阶 段 标 记	重 量	比 例	
								1:1	OX-206W-顺达
审 核						共 张	第 页		
工 艺			批 准						