第一角画法	基本尺寸	0.5~6	>6~30	>30~120	>120~400	>400~1000	>1000~2000	>2000~4000	倒角/圆角	0.5~3	>3~6	>6	角度(短边长度)	>0~10	>10~50	>50~120	>120~400	>400	焊接
	未注公差	±0.1	±0.2	±0.3	±0.5	±0.8	±1.2	±2.0	未注公差	±0.2	±0.5	±1.0	未注公差	±1°	±0.5°	±0.3°	±0.15°	±0.1°	

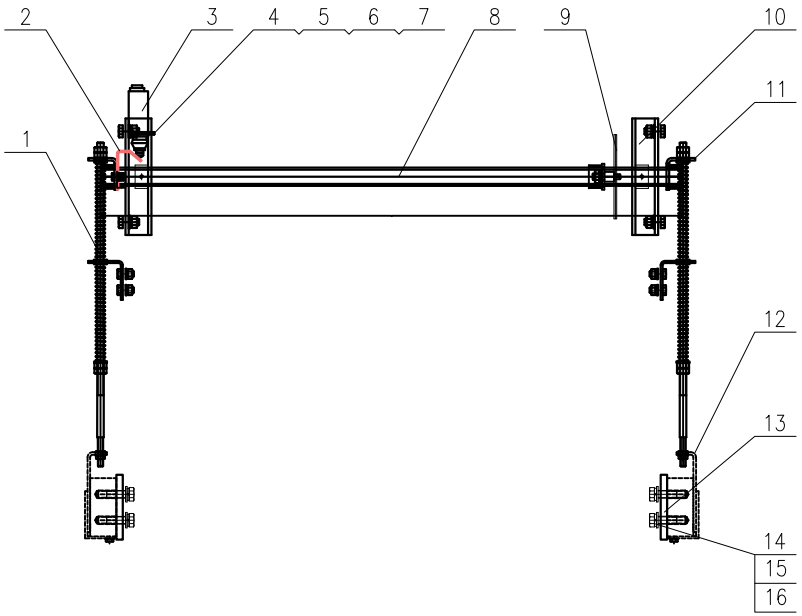

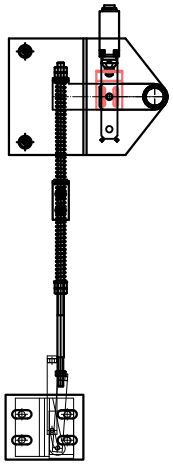

序号	图号	名称	数量	材料	单件重量	总计重量	备注
11		安全钳联动机构板1	2	钢板4.0/Q235-A			
10		安全钳联动机构固定组件	2	组件			
9		安全钳联动机构组件	1	组件			
8		安全钳联动机构管	1	圆管Ø28X3/Q235-A			
7		六角螺母 M4	2	8			
6		弹簧垫圈 4	2	65Mn			
5		平垫圈 4	2	140HV			
4		十字槽盘头螺钉 M4X32	2	4.8			
3		UKS开关	1	成品			
2		UKS开关板	1	钢板4.0/Q235-A			
1		提拉组件	2	组件			
序号	图号	名称	数量	材料	单件重量	总计重量	备注

序号	图号	名称	数量	材料	单件重量	总计重量	备注
16		弹簧垫圈 12	8	65Mn			
15		平垫圈 12	8	140HV			
14		六角头螺栓 M12X35	8	8.8			
13		安全钳板	2	钢板10.0/Q235-A			
12		安全钳	2	组件			
序号	图号	名称	数量	材料	单件重量	总计重量	备注

标记	处数	更改文件号	签字	日期

设计		标准化	
审核			
工艺		日期	

钢板8.0/Q235-A

图样标记	重量	比例
		1:8
图纸 A4	第 页	

苏州菱怡电梯有限公司

提拉机构

OX-088TE

第一角画法	基本尺寸	0.5~6	>6~30	>30~120	>120~400	>400~1000	>1000~2000	>2000~4000
	未注公差	±0.1	±0.2	±0.3	±0.5	±0.8	±1.2	±2.0

倒角/圆角	0.5~3	>3~6	>6
未注公差	±0.2	±0.5	±1.0

角度(短边长度)	>0~10	>10~50	>50~120	>120~400	>400
未注公差	±1°	±0.5°	±0.3°	±0.15°	±0.1°

焊接

系统	上梁组合
数目	2件每台

工艺名称	下料尺寸(长X宽)	数冲	折弯	机加	焊接	外协	装配包装
步骤							

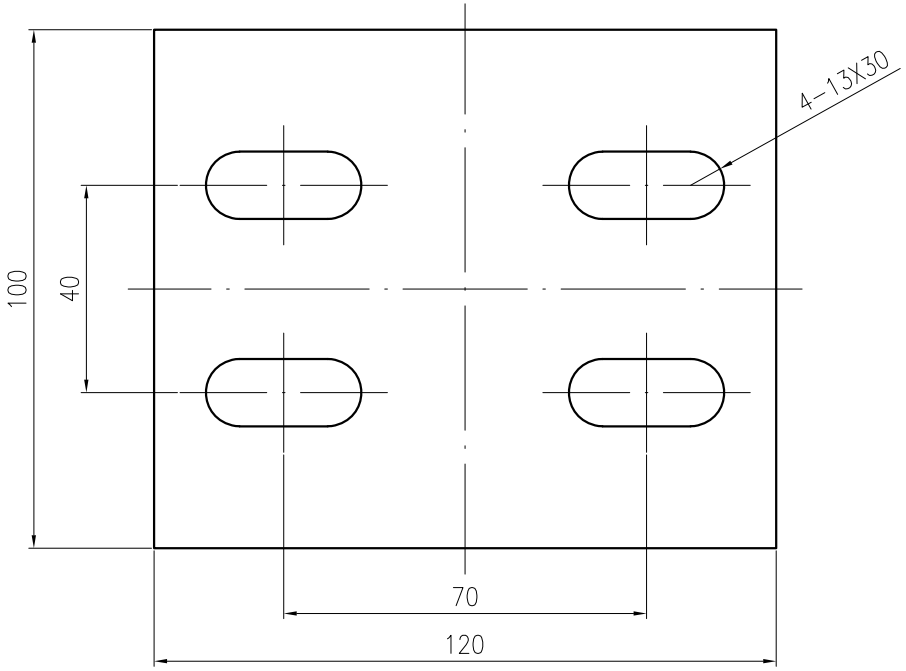

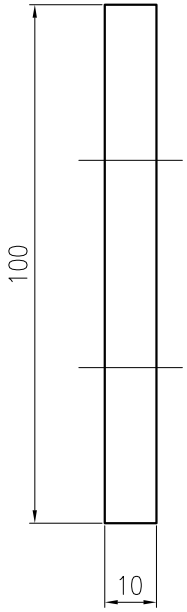

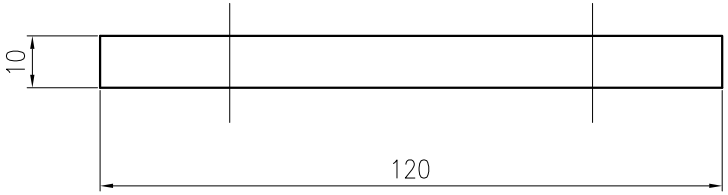

标记	处数	更改文件号	签字	日期

设计		标准化	
审核			
工艺		日期	

钢板10.0/Q235-A

图样标记	重量	比例
		1:1
图纸 A4	第 页	

苏州菱怡电梯有限公司

安全钳板

OX-088T-01

第一角画法	基本尺寸	0.5~6	>6~30	>30~120	>120~400	>400~1000	>1000~2000	>2000~4000	倒角/圆角	0.5~3	>3~6	>6	角度(短边长度)	>0~10	>10~50	>50~120	>120~400	>400	焊接
	未注公差	±0.1	±0.2	±0.3	±0.5	±0.8	±1.2	±2.0	未注公差	±0.2	±0.5	±1.0	未注公差	±1°	±0.5°	±0.3°	±0.15°	±0.1°	

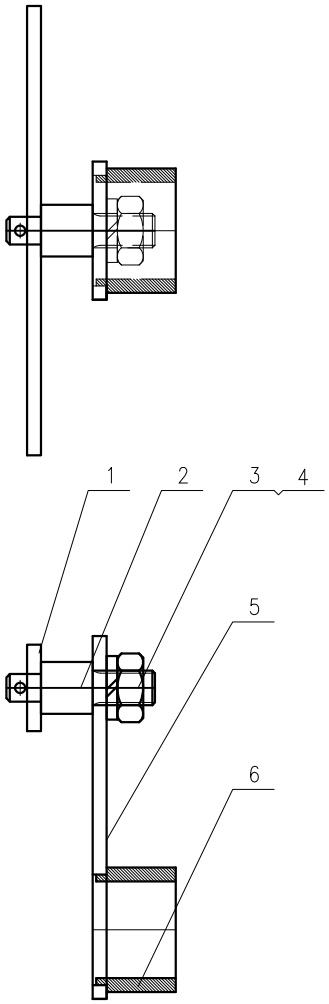

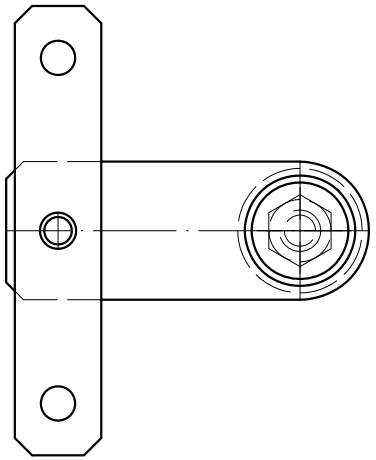

序号	图号	名称	数量	材料	单件重量	总计重量	备注
6		安全钳联动机构套	2	圆钢36/Q235-A			
5		安全钳联动机构板	2	钢板4.0/Q235-A			
4		弹簧垫圈 10	2	65Mn			
3		六角螺母 M10	2	8			
2		安全钳联动机构轴	1	圆钢15/Q235-A			
1		绳板	1	钢板4.0/Q235-A			

技术要求

1、加工后喷RAL9017(交通黑)

标记	处数	更改文件号	签字	日期

钢板5.0/Q235-A

苏州菱怡电梯有限公司

安全钳联动机构组件

设计		标准化		图样标记	重量	比例
审核						1:1.5
工艺		日期		图纸 A4	第 页	

OX-088TE-02

第一角画法	基本尺寸	0.5~6	>6~30	>30~120	>120~400	>400~1000	>1000~2000	>2000~4000
	未注公差	±0.1	±0.2	±0.3	±0.5	±0.8	±1.2	±2.0

倒角/圆角	0.5~3	>3~6	>6
未注公差	±0.2	±0.5	±1.0

角度(短边长度)	>0~10	>10~50	>50~120	>120~400	>400
未注公差	±1°	±0.5°	±0.3°	±0.15°	±0.1°

焊接

系统	上梁组合
数目	1件每台

工艺名称	下料尺寸(长X宽)	数冲	折弯	机加	焊接	外协	装配包装
步骤							

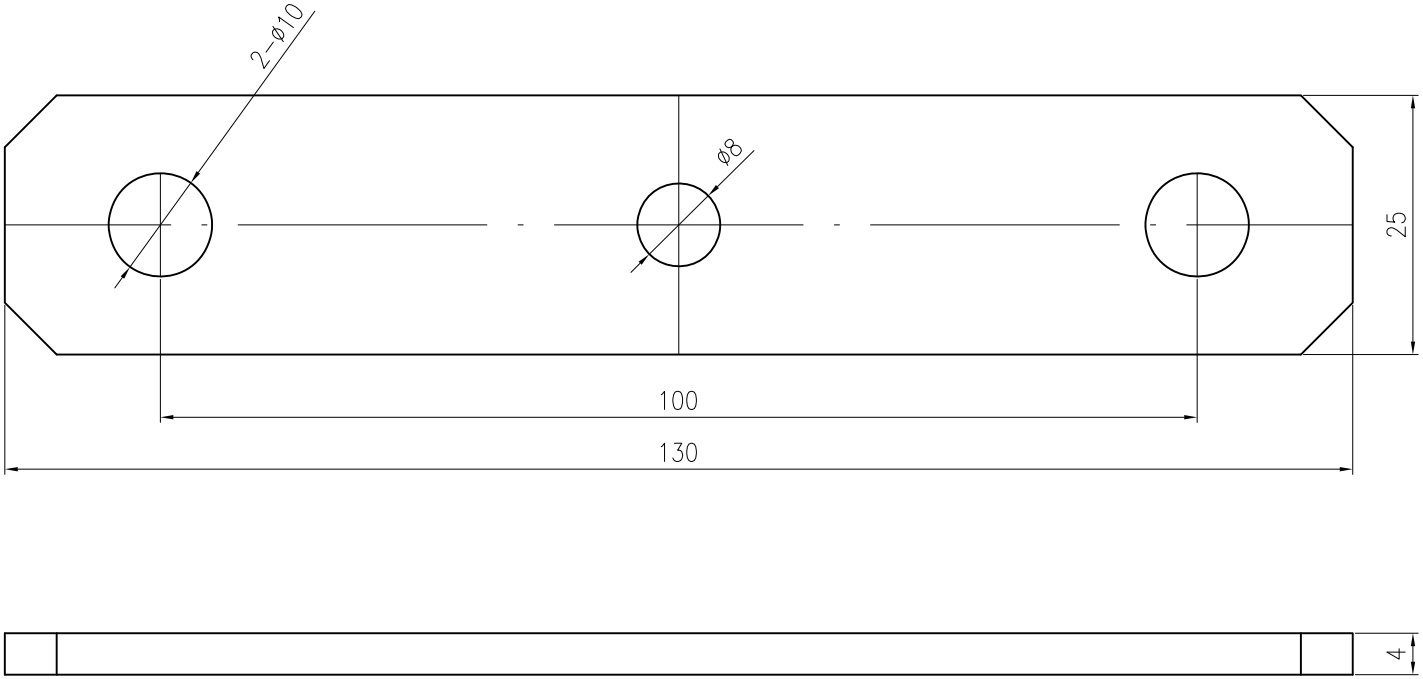

技术要求

1、加工后喷涂颜色依指令。

标记	处数	更改文件号	签字	日期

设计		标准化	
审核			
工艺		日期	

钢板4.0/Q235-A

图样标记	重量	比例
		2:1
图纸 A4	第 页	

苏州菱怡电梯有限公司

绳板

OX-088TE-03

第一角画法	基本尺寸	0.5~6	>6~30	>30~120	>120~400	>400~1000	>1000~2000	>2000~4000
	未注公差	±0.1	±0.2	±0.3	±0.5	±0.8	±1.2	±2.0

倒角/圆角	0.5~3	>3~6	>6
未注公差	±0.2	±0.5	±1.0

角度(短边长度)	>0~10	>10~50	>50~120	>120~400	>400
未注公差	±1°	±0.5°	±0.3°	±0.15°	±0.1°

焊接

系统	上梁组合
数目	1件每台

工艺名称	下料尺寸(长X宽)	数冲	折弯	机加	焊接	外协	装配包装
步骤							

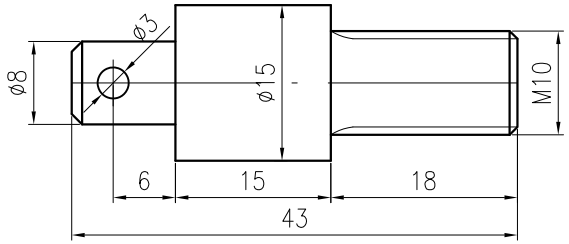

技术要求

1、加工后表面镀白锌。

标记	处数	更改文件号	签字	日期

设计		标准化	
审核			
工艺		日期	

圆钢15/Q235-A

图样标记	重量	比例
		2:1
图纸 A4	第 页	

苏州菱怡电梯有限公司

安全钳联动机构轴

OX-088TE-04

第一角画法	基本尺寸	0.5~6	>6~30	>30~120	>120~400	>400~1000	>1000~2000	>2000~4000
	未注公差	±0.1	±0.2	±0.3	±0.5	±0.8	±1.2	±2.0

倒角/圆角	0.5~3	>3~6	>6
未注公差	±0.2	±0.5	±1.0

角度(短边长度)	>0~10	>10~50	>50~120	>120~400	>400
未注公差	±1°	±0.5°	±0.3°	±0.15°	±0.1°

焊接

系统	上梁组合
数目	1件每台

工艺名称	下料尺寸(长X宽)	数冲	折弯	机加	焊接	外协	装配包装
步骤							

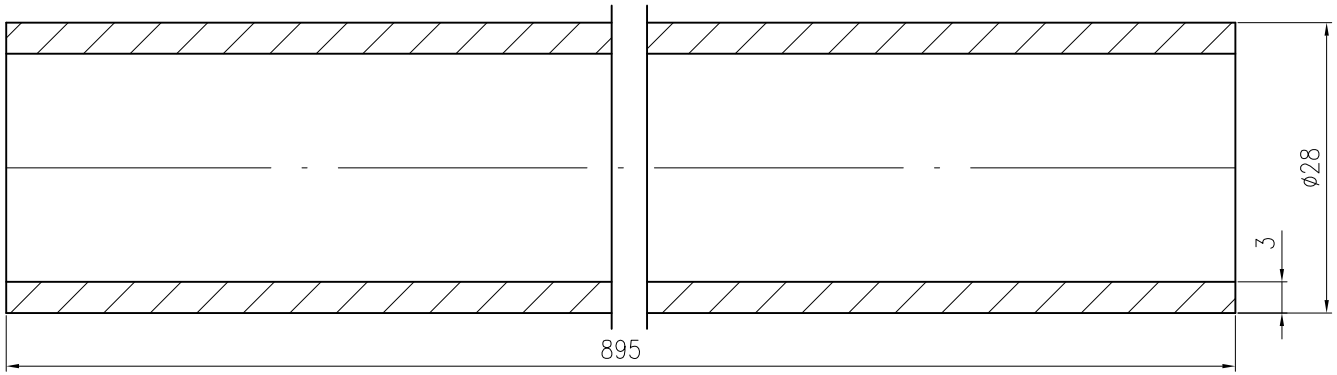

技术要求

1、加工后表面镀白锌。

标记	处数	更改文件号	签字	日期
设计		标准化		
审核				
工艺		日期		

圆管Ø28X3/Q235-A

图样标记	重量	比例
		2:1
图纸 A4	第 页	

苏州菱怡电梯有限公司

安全钳联动机构管

OX-088TE-05

第一角画法	基本尺寸	0.5~6	>6~30	>30~120	>120~400	>400~1000	>1000~2000	>2000~4000
	未注公差	±0.1	±0.2	±0.3	±0.5	±0.8	±1.2	±2.0

倒角/圆角	0.5~3	>3~6	>6
未注公差	±0.2	±0.5	±1.0

角度(短边长度)	>0~10	>10~50	>50~120	>120~400	>400
未注公差	±1°	±0.5°	±0.3°	±0.15°	±0.1°

焊接

系统	上梁组合
数目	5件每台

工艺名称	下料尺寸(长X宽)	数冲	折弯	机加	焊接	外协	装配包装
步骤							

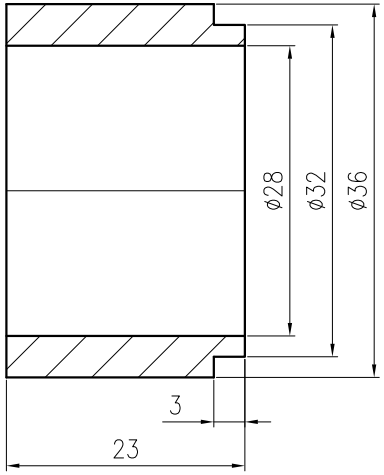

标记	处数	更改文件号	签字	日期
设计		标准化		
审核				
工艺		日期		

圆钢36/Q235-A

图样标记	重量	比例
		2:1
图纸 A4	第 页	

苏州菱怡电梯有限公司

安全钳联动机构套

OX-088TE-06

第一角画法	基本尺寸	0.5~6	>6~30	>30~120	>120~400	>400~1000	>1000~2000	>2000~4000
	未注公差	±0.1	±0.2	±0.3	±0.5	±0.8	±1.2	±2.0

倒角/圆角	0.5~3	>3~6	>6
未注公差	±0.2	±0.5	±1.0

角度(短边长度)	>0~10	>10~50	>50~120	>120~400	>400
未注公差	±1°	±0.5°	±0.3°	±0.15°	±0.1°

焊接

系统	上梁组合
数目	1件每台

工艺名称	下料尺寸(长X宽)	数冲	折弯	机加	焊接	外协	装配包装
步骤							

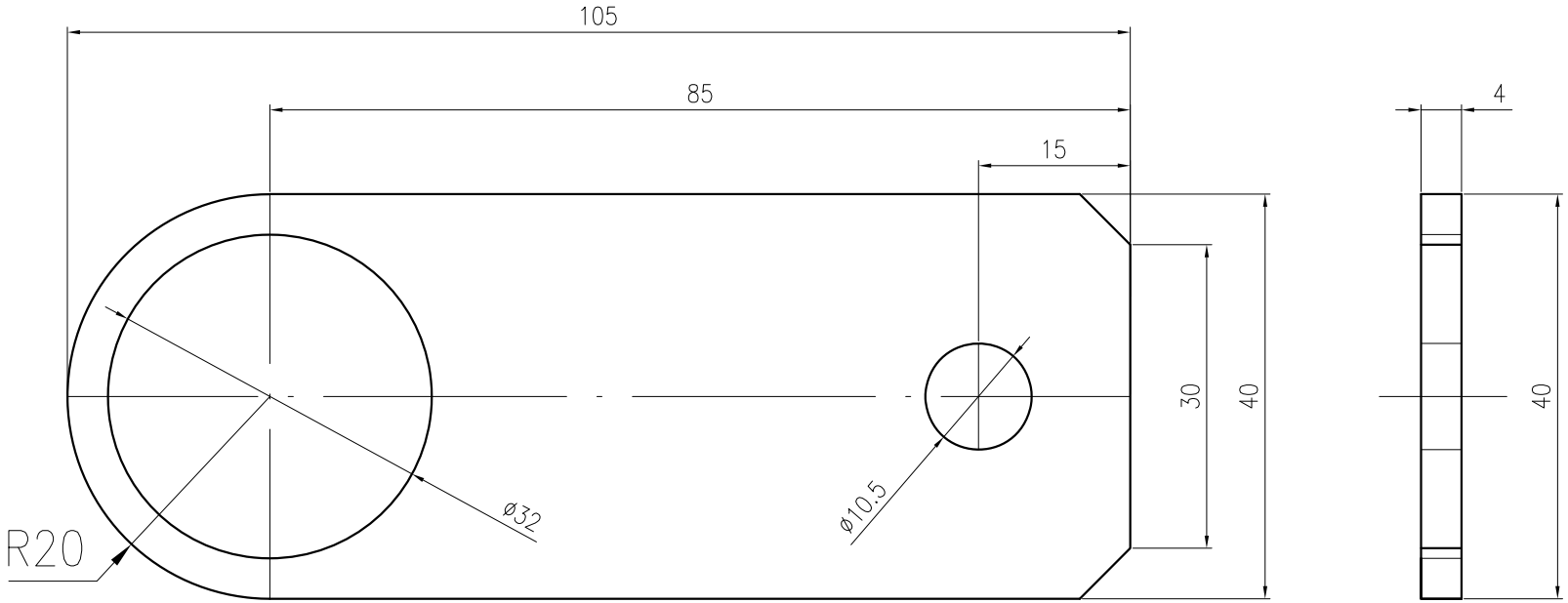

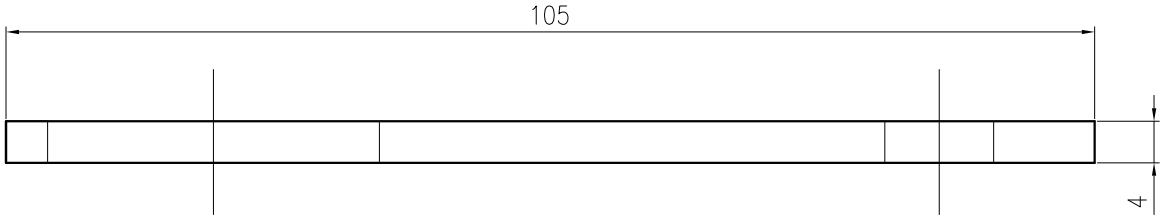

技术要求

1、A为轿厢净宽;

2、加工后表面镀白锌。

标记	处数	更改文件号	签字	日期

设计		标准化	
审核			
工艺		日期	

钢板4.0/Q235-A

图样标记	重量	比例
		2:1
图纸 A4	第 页	

苏州菱怡电梯有限公司

安全钳联动机构板

OX-088TE-07

第一角画法	基本尺寸	0.5~6	>6~30	>30~120	>120~400	>400~1000	>1000~2000	>2000~4000	倒角/圆角	0.5~3	>3~6	>6	角度(短边长度)	>0~10	>10~50	>50~120	>120~400	>400	焊接
	未注公差	±0.1	±0.2	±0.3	±0.5	±0.8	±1.2	±2.0	未注公差	±0.2	±0.5	±1.0	未注公差	±1°	±0.5°	±0.3°	±0.15°	±0.1°	

每套2件左右各一，对称制作；

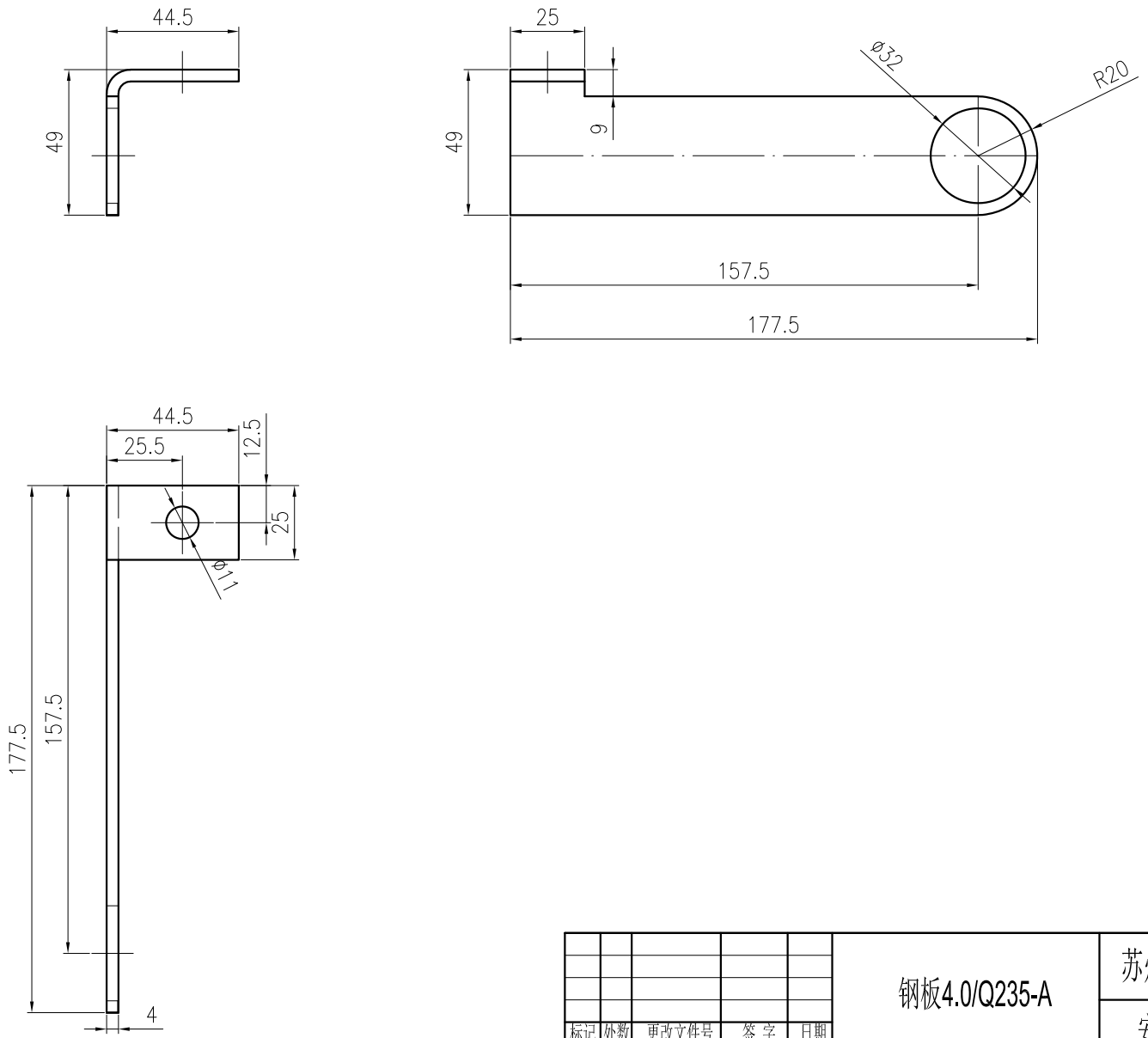

标记	处数	更改文件号	签字	日期	钢板4.0/Q235-A			苏州菱怡电梯有限公司
设计		标准化			图样标记	重量	比例	安全钳联动机构板1
审核							1:1.5	OX-088TE-08
工艺		日期			图纸 A4	第 页		

第一角画法	基本尺寸	0.5~6	>6~30	>30~120	>120~400	>400~1000	>1000~2000	>2000~4000
	未注公差	±0.1	±0.2	±0.3	±0.5	±0.8	±1.2	±2.0

倒角/圆角	0.5~3	>3~6	>6
未注公差	±0.2	±0.5	±1.0

角度(短边长度)	>0~10	>10~50	>50~120	>120~400	>400
未注公差	±1°	±0.5°	±0.3°	±0.15°	±0.1°

焊接

系统	上梁组合
数目	2件每台

工艺名称	下料尺寸(长X宽)	数冲	折弯	机加	焊接	外协	装配包装
步骤							

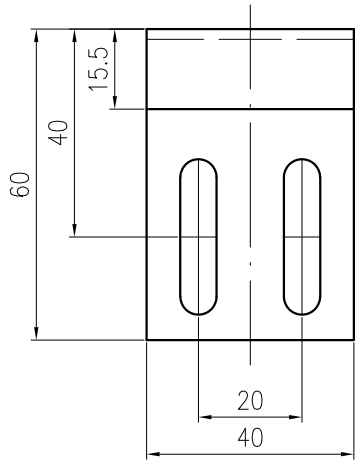

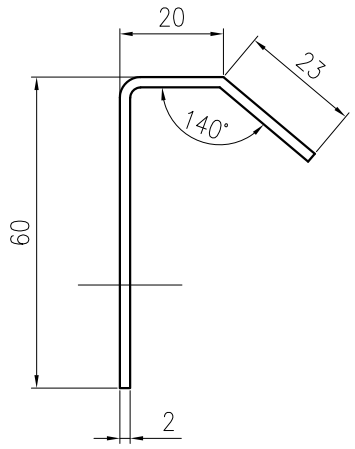

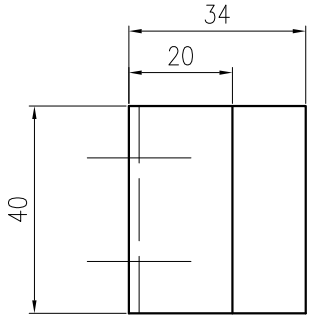

标记	处数	更改文件号	签字	日期

设计		标准化	
审核			
工艺		日期	

钢板4.0/Q235-A

图样标记	重量	比例
		1:1
图纸 A4	第 页	

苏州菱怡电梯有限公司

UKS开关压板

OX-088TE-09

第一角画法	基本尺寸	0.5~6	>6~30	>30~120	>120~400	>400~1000	>1000~2000	>2000~4000
	未注公差	±0.1	±0.2	±0.3	±0.5	±0.8	±1.2	±2.0

倒角/圆角	0.5~3	>3~6	>6
未注公差	±0.2	±0.5	±1.0

角度(短边长度)	>0~10	>10~50	>50~120	>120~400	>400
未注公差	±1°	±0.5°	±0.3°	±0.15°	±0.1°

焊接

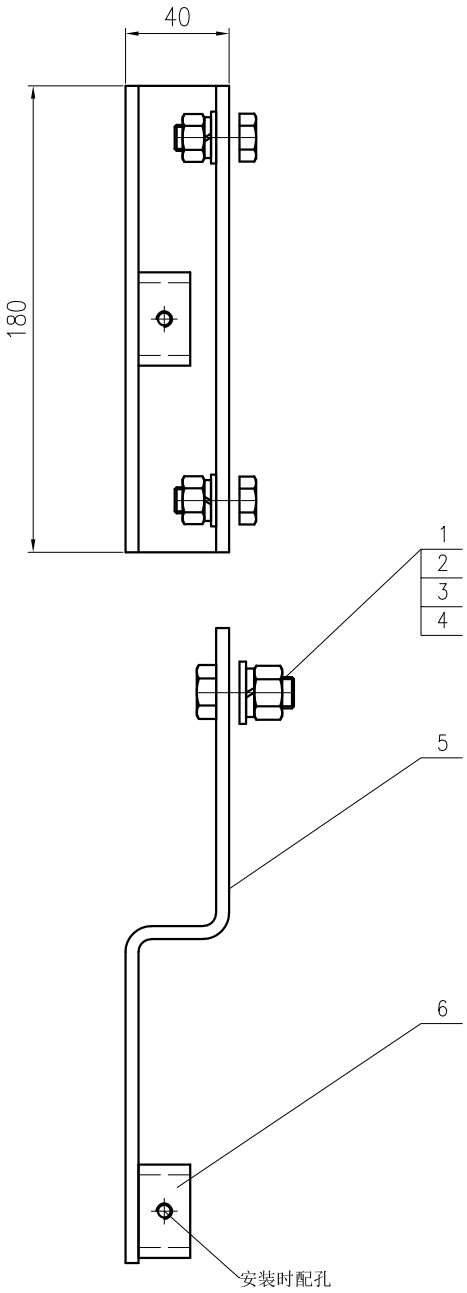

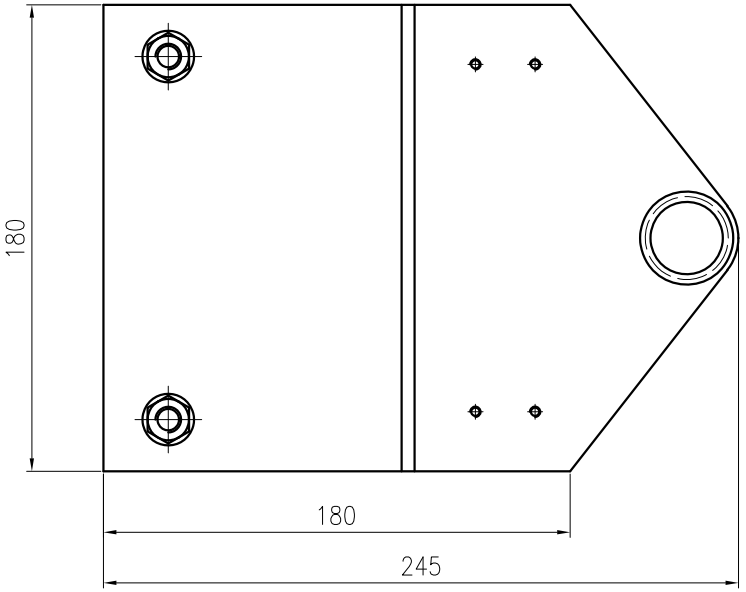

序号	图号	名称	数量	材料	单件重量	总计重量	备注
6		安全钳联动机构套	1	圆钢36/Q235-A			
5		安全钳联动机构固定板	1	钢板5.0/Q235-A			
4		六角螺母 M10	2	8			
3		弹簧垫圈 10	2	65Mn			
2		平垫圈 10	2	140HV			
1		六角头螺栓 M10X25	2	8.8			

标记	处数	更改文件号	签字	日期

钢板5.0/Q235-A

苏州菱怡电梯有限公司

安全钳联动机构固定组件

设计		标准化		图样标记	重量	比例
审核						1:2
工艺		日期		图纸 A4	第 页	

OX-088TE-10

第一角画法	基本尺寸	0.5~6	>6~30	>30~120	>120~400	>400~1000	>1000~2000	>2000~4000	倒角/圆角	0.5~3	>3~6	>6	角度(短边长度)	>0~10	>10~50	>50~120	>120~400	>400	焊接
	未注公差	±0.1	±0.2	±0.3	±0.5	±0.8	±1.2	±2.0	未注公差	±0.2	±0.5	±1.0	未注公差	±1°	±0.5°	±0.3°	±0.15°	±0.1°	

每套2件

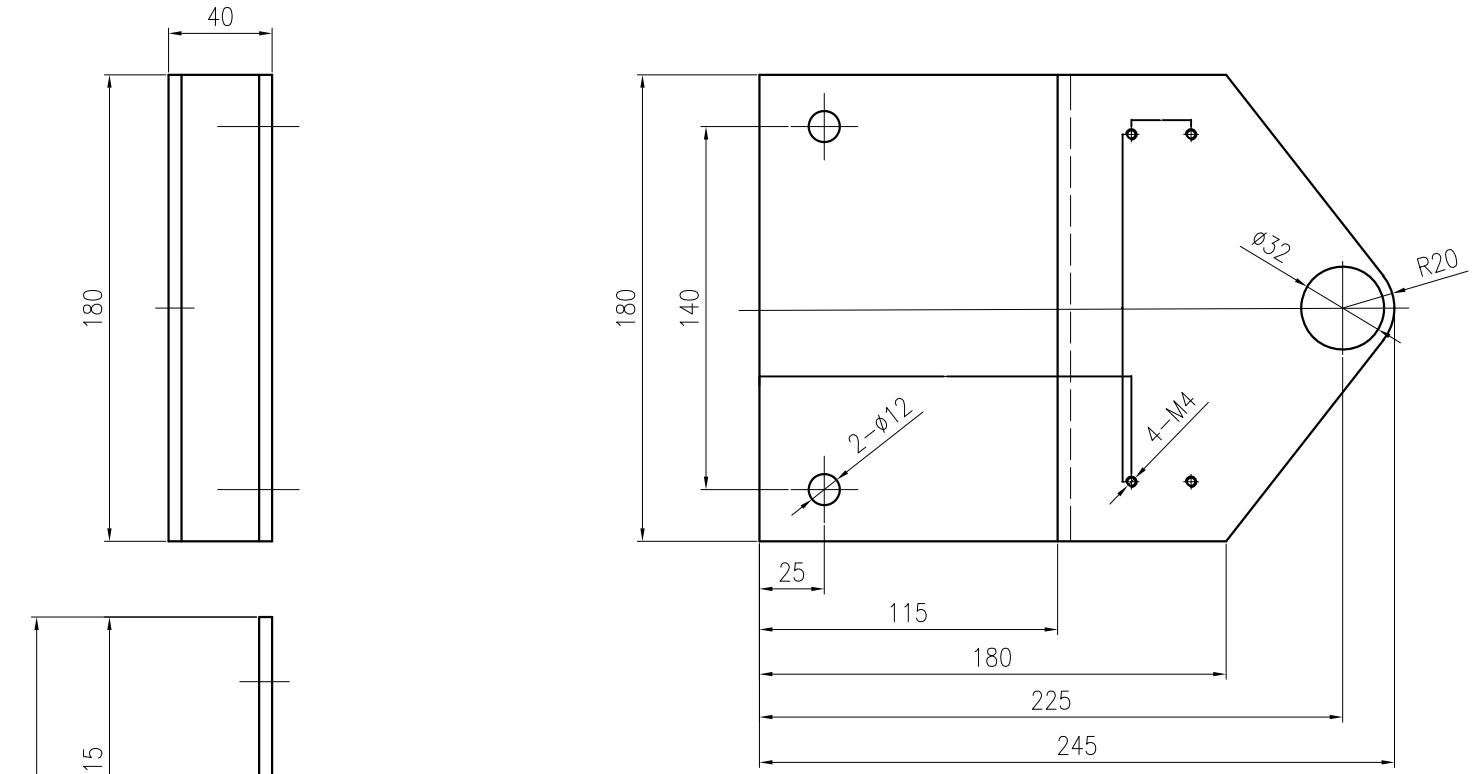

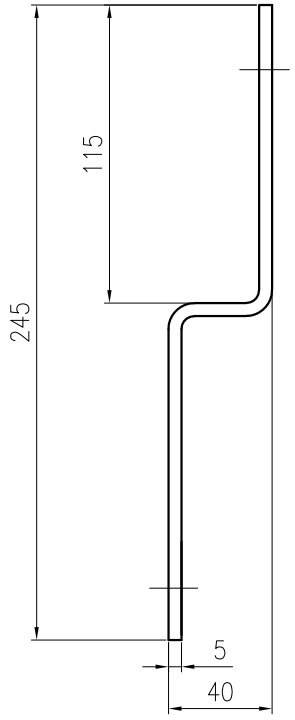

标记	处数	更改文件号	签字	日期
设计		标准化		
审核				
工艺		日期		

钢板5.0/Q235-A

图样标记	重量	比例
		1:2
图纸 A4	第 页	

苏州菱怡电梯有限公司

安全钳联动机构固定板

OX-088TE-11

第一角画法	基本尺寸	0.5~6	>6~30	>30~120	>120~400	>400~1000	>1000~2000	>2000~4000	倒角/圆角	0.5~3	>3~6	>6	角度(短边长度)	>0~10	>10~50	>50~120	>120~400	>400	焊接
	未注公差	±0.1	±0.2	±0.3	±0.5	±0.8	±1.2	±2.0	未注公差	±0.2	±0.5	±1.0	未注公差	±1°	±0.5°	±0.3°	±0.15°	±0.1°	

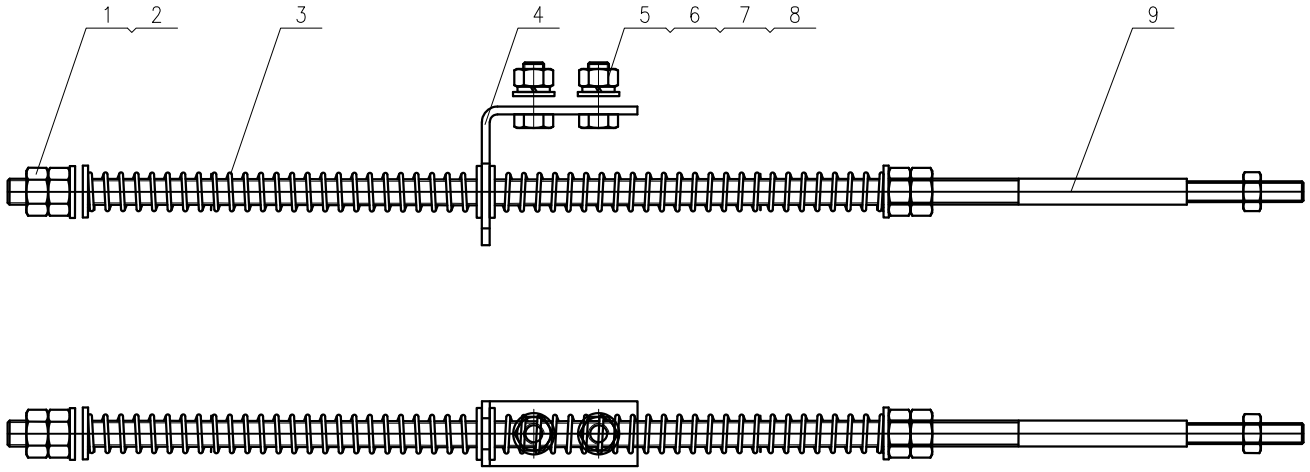

序号	图号	名称	数量	材料	单件重量	总计重量	备注
9		杆	1	圆钢10/Q235-A			
8		六角螺母 M8	3	8			
7		弹簧垫圈 8	2	65Mn			
6		平垫圈 8	2	140HV			
5		六角头螺栓 M8X20	2	8.8			
4		连接板	1	钢板3.0/Q235-A			
3		弹簧	2	65Mn			
2		平垫圈 10	5	140HV			
1		六角螺母 M10	4	8			

技术要求

1、加工后喷RAL9017(交通黑)

标记	处数	更改文件号	签字	日期	钢板5.0/Q235-A	苏州菱怡电梯有限公司
设计		标准化			图样标记 / 重量 / 比例	提拉组件
审核					1:2	OX-088TE-12
工艺		日期			图纸 A4 / 第 页	

第一角画法	基本尺寸	0.5~6	>6~30	>30~120	>120~400	>400~1000	>1000~2000	>2000~4000	倒角/圆角	0.5~3	>3~6	>6	角度(短边长度)	>0~10	>10~50	>50~120	>120~400	>400	焊接
	未注公差	±0.1	±0.2	±0.3	±0.5	±0.8	±1.2	±2.0	未注公差	±0.2	±0.5	±1.0	未注公差	±1°	±0.5°	±0.3°	±0.15°	±0.1°	

每套4件

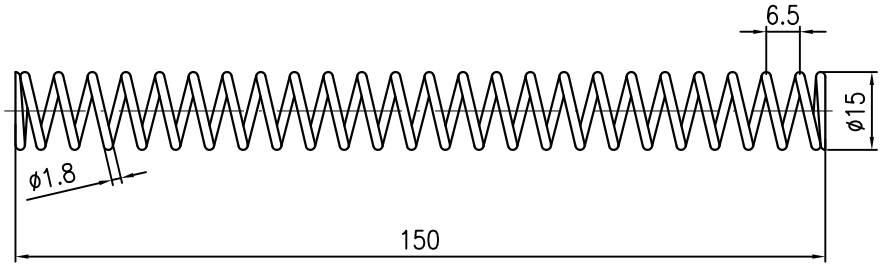

技术要求:

1、表面发黑处理。

标记	变更内容	签字	日期

设计		标准化		图样标记	重量	比例
审核						1:1
工艺		日期		图纸 A4	第 页	

65Mn

苏州菱怡电梯有限公司

弹簧

OX-088TE-13

第一角画法	基本尺寸	0.5~6	>6~30	>30~120	>120~400	>400~1000	>1000~2000	>2000~4000
	未注公差	±0.1	±0.2	±0.3	±0.5	±0.8	±1.2	±2.0

倒角/圆角	0.5~3	>3~6	>6
未注公差	±0.2	±0.5	±1.0

角度(短边长度)	>0~10	>10~50	>50~120	>120~400	>400
未注公差	±1°	±0.5°	±0.3°	±0.15°	±0.1°

焊接

每套2件

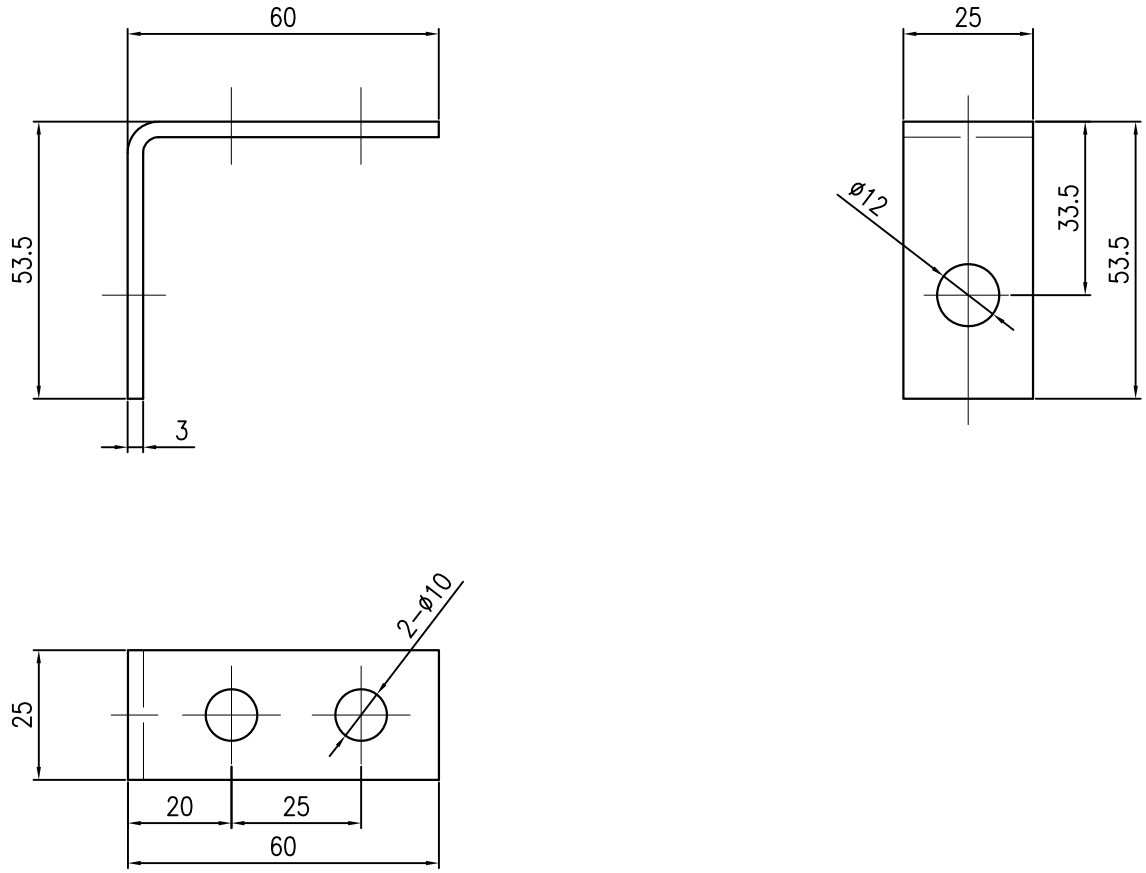

技术要求:

1、表面发黑处理。

标记	变更内容	签字	日期

设计		标准化		图样标记	重量	比例
审核						1:1
工艺		日期		图纸 A4	第 页	

钢板3.0/Q235-A

苏州菱怡电梯有限公司

连接板

OX-088TE-14

第一角画法	基本尺寸	0.5~6	>6~30	>30~120	>120~400	>400~1000	>1000~2000	>2000~4000
	未注公差	±0.1	±0.2	±0.3	±0.5	±0.8	±1.2	±2.0

倒角/圆角	0.5~3	>3~6	>6
未注公差	±0.2	±0.5	±1.0

角度(短边长度)	>0~10	>10~50	>50~120	>120~400	>400
未注公差	±1°	±0.5°	±0.3°	±0.15°	±0.1°

焊接

每套2件

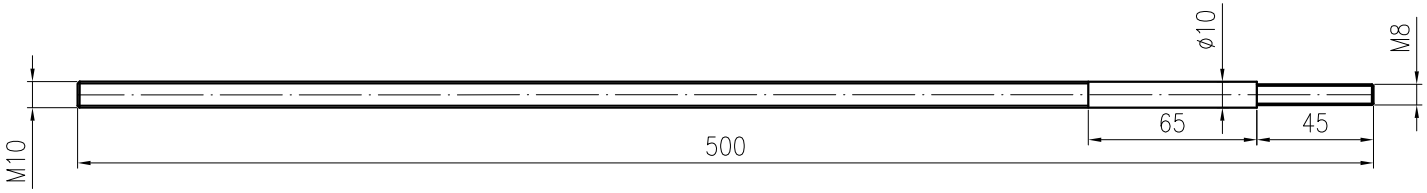

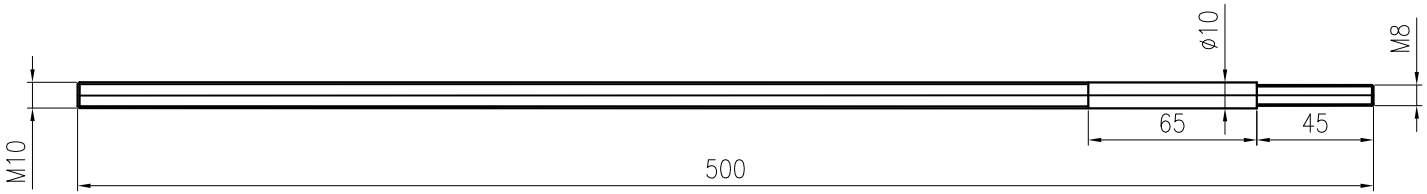

技术要求

1、加工后喷RAL9017(交通黑)

标记	处数	更改文件号	签字	日期
设计		标准化		
审核				
工艺		日期		

圆钢10/Q235-A

图样标记	重量	比例
		1:2
图纸 A4	第 页	

苏州菱怡电梯有限公司

杆

OX-088TE-15