POS	名称	DEF	图号	G番	材料	涂装	备注	POS	G99	G98
-01	联动机构	DWG	AX088XT012	G90			见本图	-01	1	1
-02	轿底部件	DWG	AX088XT013 G01	G49			见部件	-02	1	
-03	轿底部件	DWG	AX088XT013	G48			见部件	-03		1

ⓐ ⓐ ⓐ

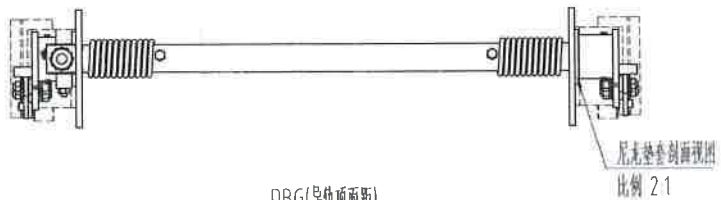

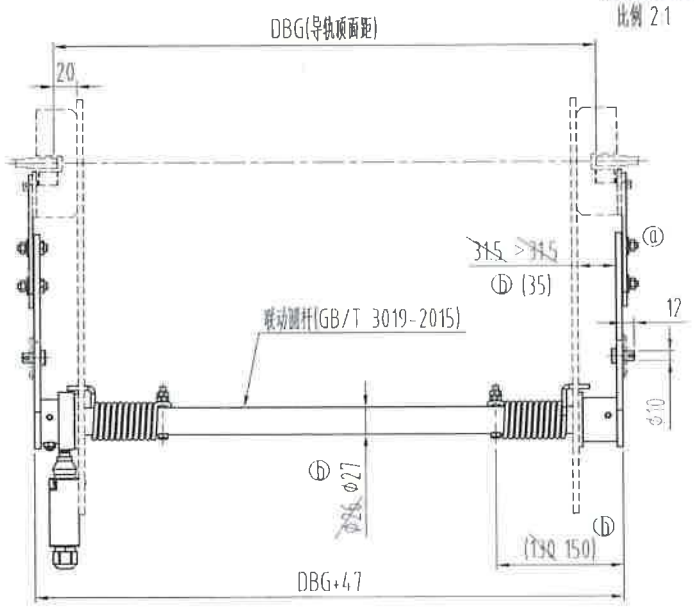

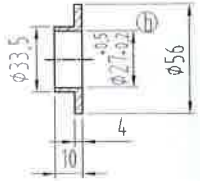

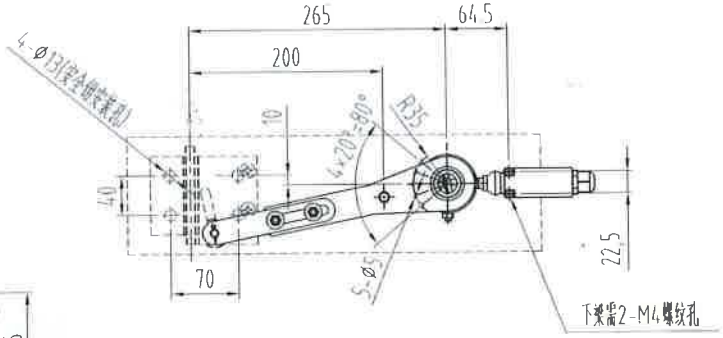

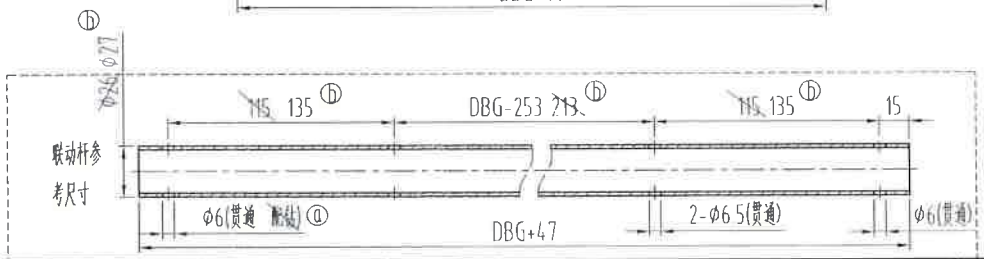

优迈编码图号	XTA2683ADP	确认 张梁玮
会签确认日期	2023.7.18	批准 李毅
件号备注	001	
共 1 页，第 1 页		授权 PM230991

技术要求

1、此款安全钳提拉机构适配安全钳OX-088(A02)；

2、本安全联动装置与AX088XT013轿底部件打包发货；

3、本产品型号为OX-088XT，为杭州优迈科技有限公司定制；

ⓐ 4、圆管摆臂组件打孔处，φ6孔配钻改为贯通，出现装配问题，由杭州优迈科技有限公司负责。

标记	处数	更改内容	签名	年、月、日
ⓑ	8	φ26改为φ27，115改为135，增加公差，>31.5改为(35)，213改为253	宋剑	2023.7.17
ⓐ	6	增加件号3，增加件号G98，G01改为G49，主视图31.5改为>31.5，配钻贯通，增加圆孔要求4	宋剑	20230418

设计	宋剑	20230109	标准化		
审核		23.7.17			
工艺			批准		2023.7.1

宁波奥德普电梯部件有限公司
NINGBO AODEPU ELEVATOR COMPONENTS CO.,LTD.

088安全联动装置

阶段标记	重量	比例
		1:2

共 1 张 第 1 页

AX088XT012