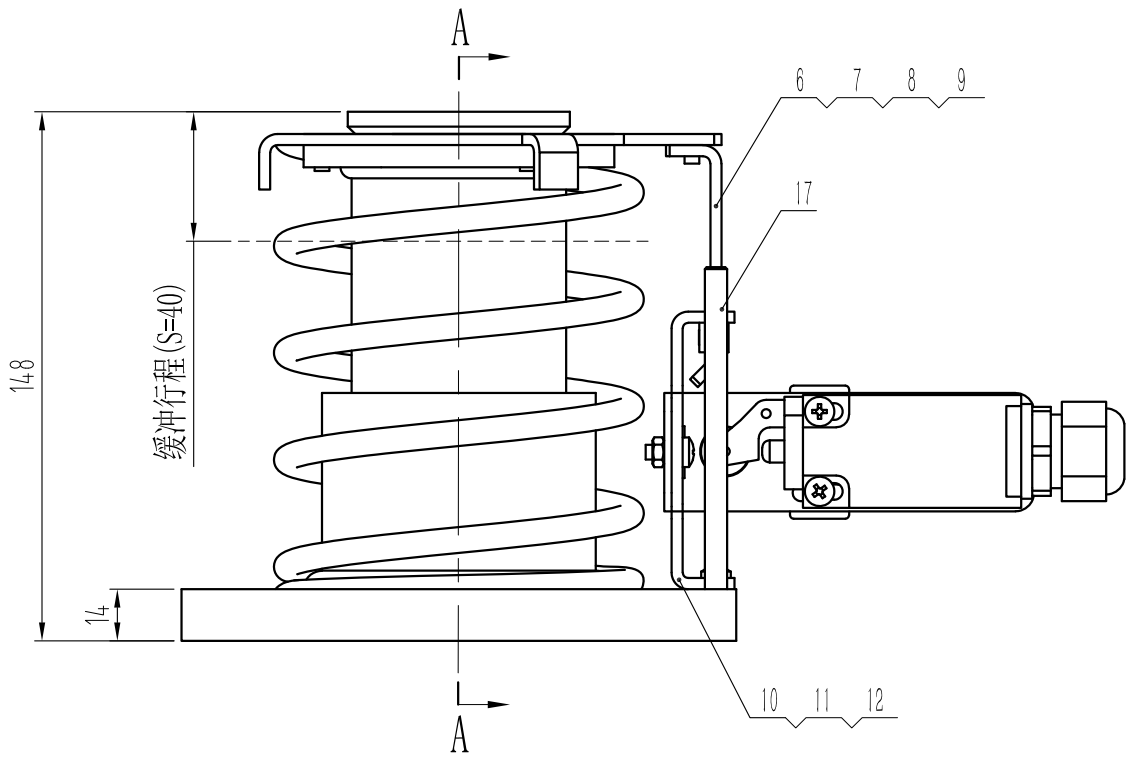

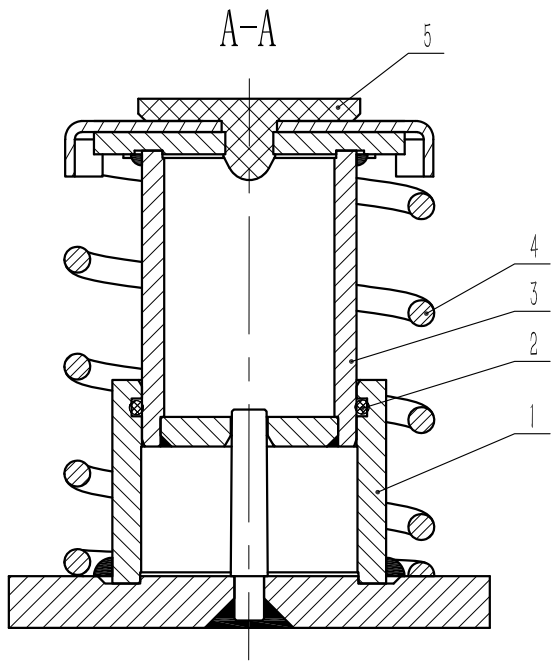

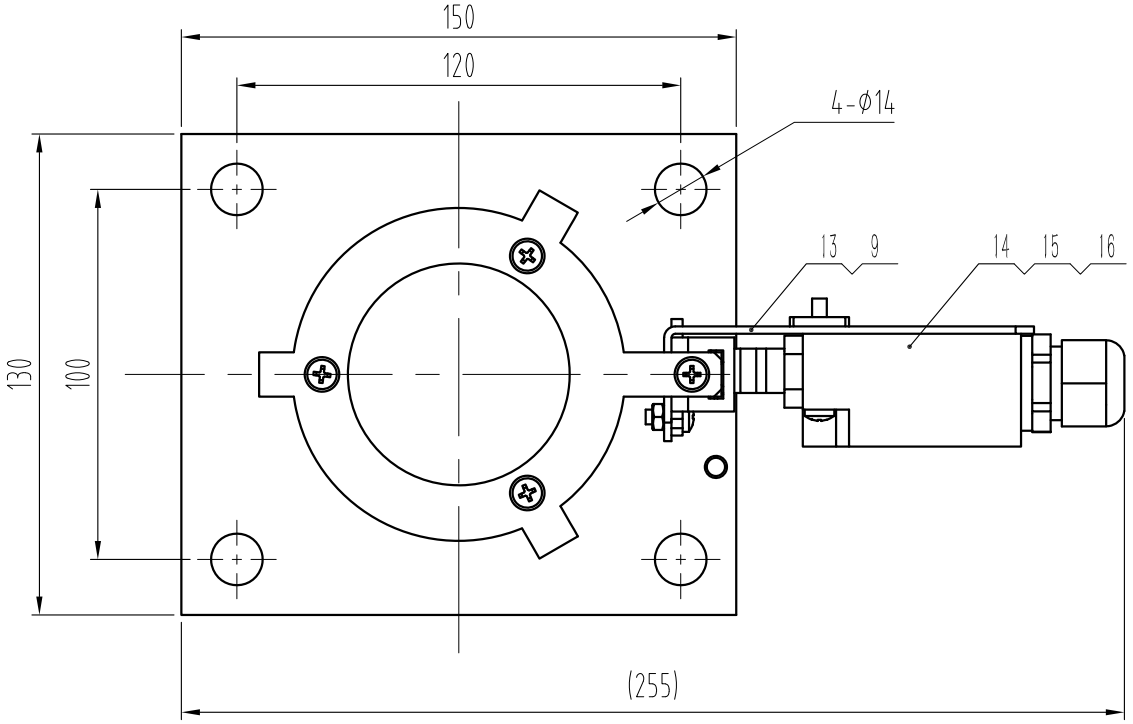

技术要求：

1 装配前检查柱塞内外面、油缸内外面，确认无切屑、灰尘、锈斑等，如有应清除掉；

2 在柱塞的滑动面上涂上防锈脂；

3 安装完缓冲器后，要求用气动推杆使缓冲器完全压缩，并保持30s后释放，缓冲器能自主复位。

标记	处数	更改内容	签名	年月日

第一视角		实施日期			
CC 关键特性					
设计			标准化		
审核					
工艺			批准		

宁波奥德普电梯部件有限公司
NINGBO AODEPU ELEVATOR COMPONENTS CO.,LTD.

总装图			缓冲器
阶段标记	重量	比例	
		1:2	H030A0000
第 1 张	共 1 张		

图幅：A3 Ver 1.2