规格参数	额定速度(m/s)	缓冲质量范围(Kg)	压缩行程(mm)	自由状态高度(mm)	HL46油量
OH-70A	≤1.0	800-3600	85	234	0.25

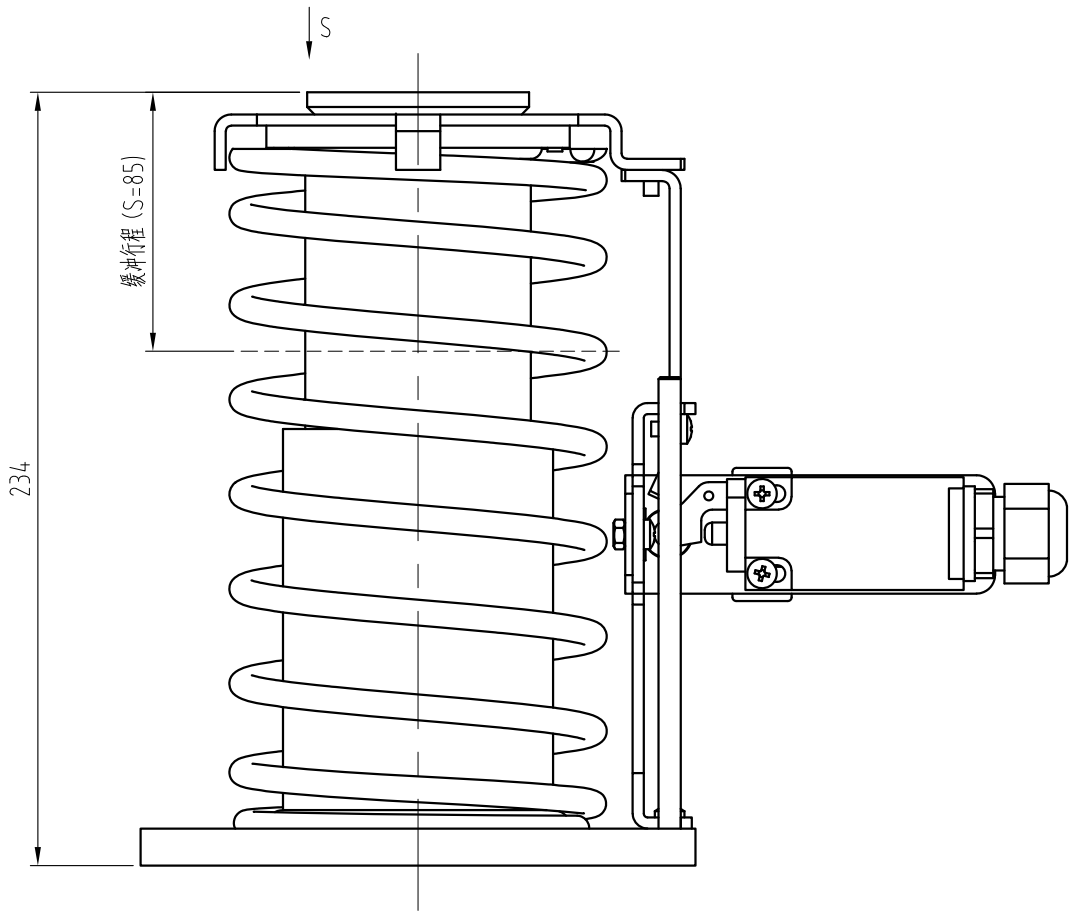

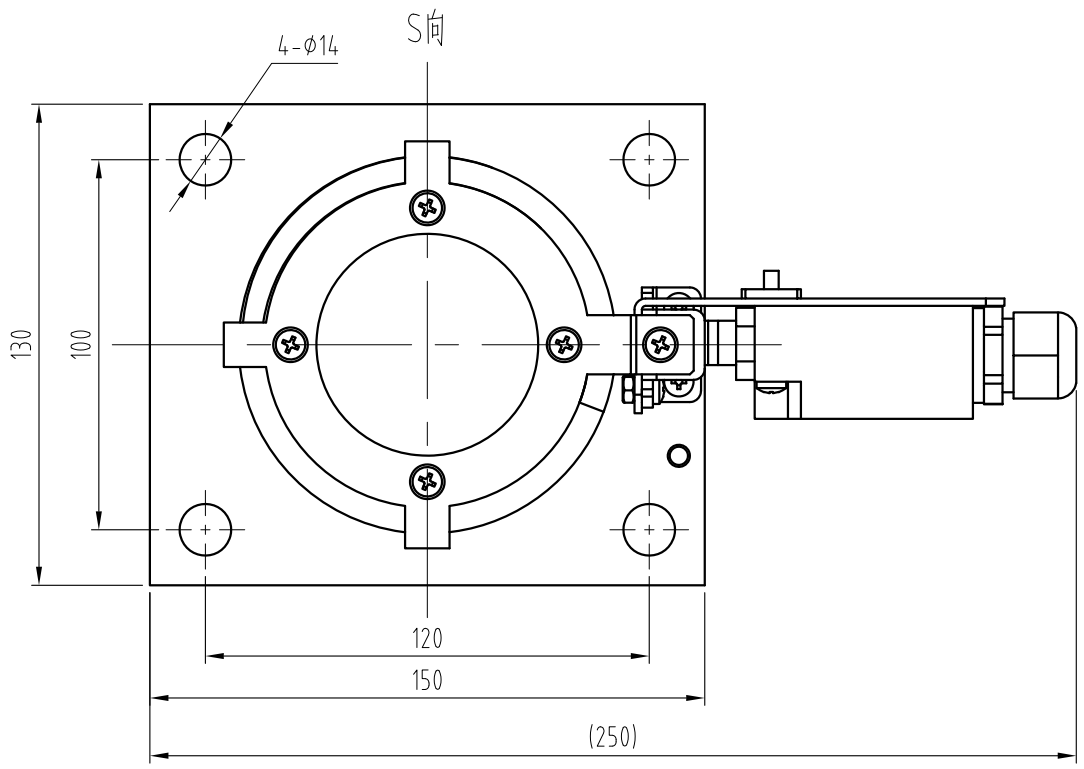

技术要求

1 缓冲器在运输与库存过程中允许竖直正放禁止平放，禁止倒放；

2 免加油缓冲器油位检测方法：取下缓冲垫，将探油杆拧下，由取下缓冲垫的开口位置伸入，垂直接触到下柱塞，然后取出，观测是否有液压油附着在探油杆上，要求液压油在探油杆附着高度2-5mm，如若不满足上述要求，可从注油口加入适量液压油，静置10min以上后，重复上述检验过程。

标记	处数	分区	更改文件号	签名	年、月、日
设 计			标准化		
审 核					
工 艺			批 准		

宁波奥德普电梯部件有限公司
NINGBO AODEPU ELEVATOR COMPONENTS CO.,LTD.

总装图

阶 段 标 记	重 量	比 例
		1:2
共 张	第 页	

缓冲器

H070A0000