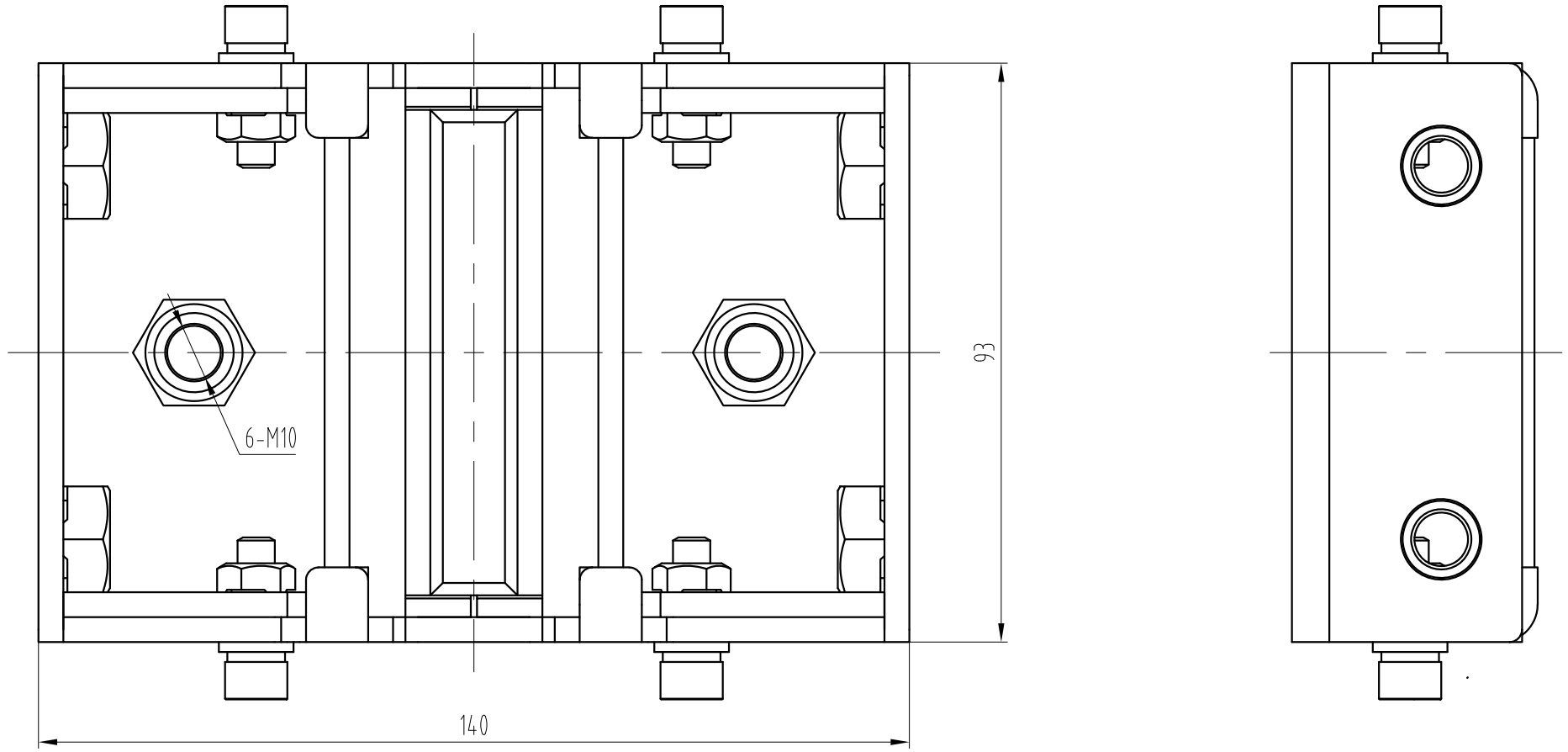

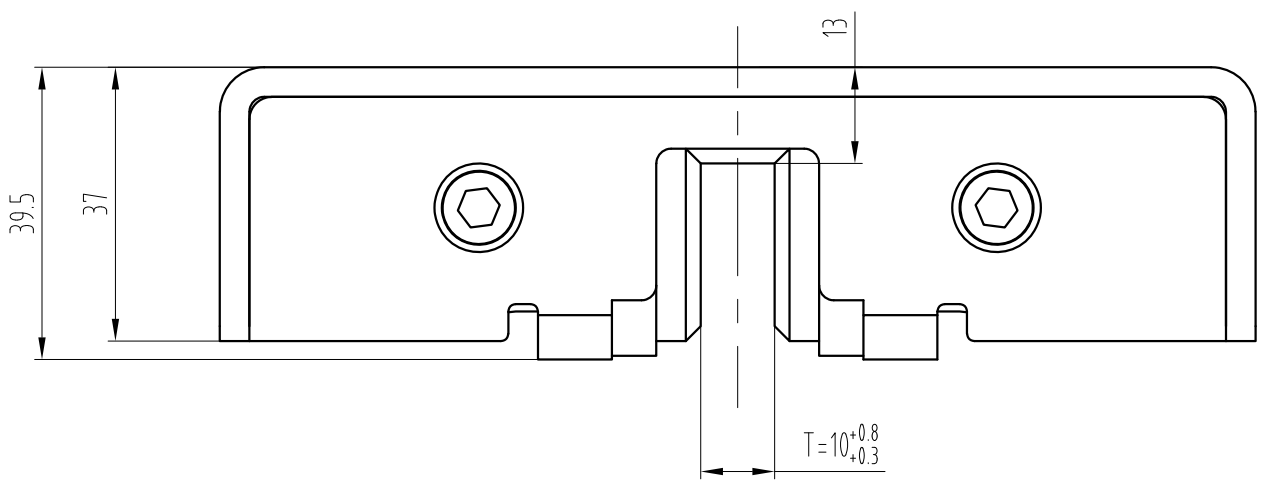

技术要求：

1、本件适用于额定速度≤1.0m/s；

2、图中导靴槽口为$10^{+0.8}_{+0.3}$，需通过10.3/10.8止通规检验。

标记	处数	更改内容	签名	年月日

第一视角 实施日期

CC 关键特性

设计			标准化		
审核					
工艺			批准		

宁波奥德普电梯部件有限公司
NINGBO AODEPU ELEVATOR COMPONENTS CO.,LTD.

阶段标记	重量	比例
		1:1
第 1 张	共 1 张	

导靴

X310TB000

图幅：A3 Ver 1.4