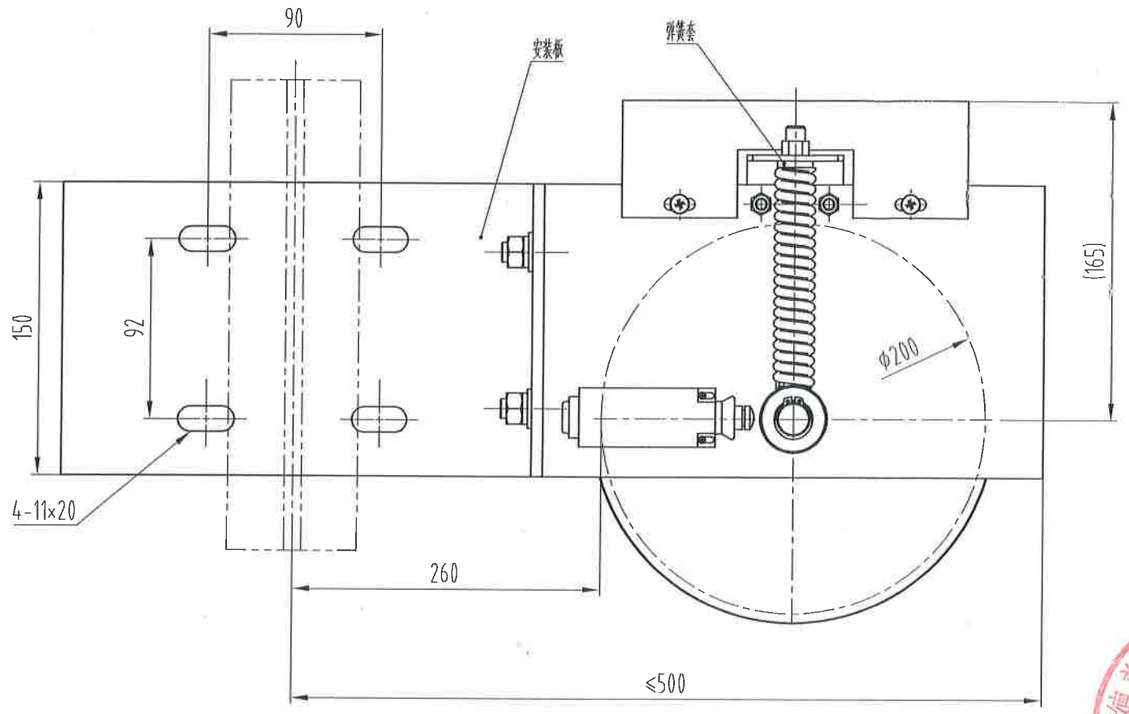

对应表

杭州西奥件号	奥德普件号	张紧装置颜色TDC
XOA2619ADS001	AX100H013G01	按合同

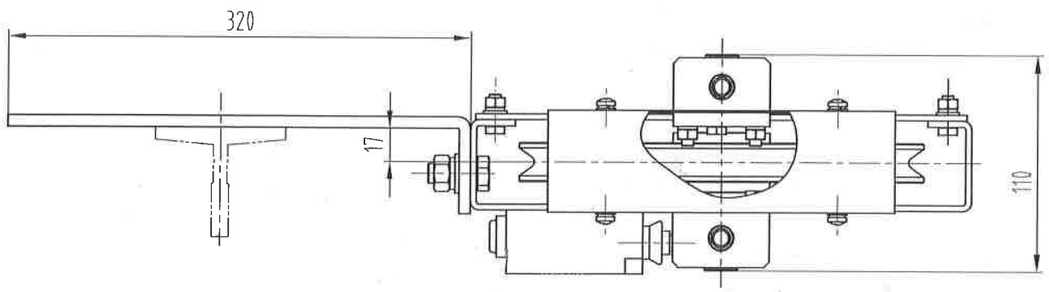

技术要求

1、本产品型号为OX-100H,为杭州西奥定制;

2、本件工地安装时需将弹簧用M10螺母压至弹簧无收缩为止，装配开关时候注意开关位置；确保释放弹簧后能接触开关。安装好后将M10螺母松开;

3、本张紧装置采用导轨固定;

4、弹簧本材质为尼龙;

5、安装板及安装紧固件与张紧装置分开包装;

6、安装板与导轨配合的孔尺寸为杭州西奥要求。

宁波奥德普电梯部件有限公司 技术研发部

杭州西奥电梯有限公司会签章

西奥图号	XOA2619ADS		
西奥件号	001-001		
确认人	赵义文	日期	2022.9.17
共 1 页	第 1 页	CA号	CA-D2288121

标记	处数	更改内容	签名	年月日

普通

杭州西奥电梯有限公司 生产图 外协

签章日期为最终实施日期（对应合同排产日期）

实施日期 2022-11-15

第一视角

CC 关键特性

实施日期

设计	袁剑	22.09.17	标准化		
审核	刘刚	22.09.17			
工艺			批准	何卫东	2022.9.17

AODEPU® 宁波奥德普电梯部件有限公司 NINGBO AODEPU ELEVATOR COMPONENTS CO.,LTD.

装配图

阶段标记	重量	比例
		1:3

第 1 张 共 1 张

张紧装置

AX100H013

图幅: A3 Ver 1.1