OX300G

GB/T 1804-m	线性尺寸	0~6	6~30	30~120	120~400	400~1000	1000~2000	2000~4000	半径/高度尺寸	0.5-3	>3-6	>6-30	>30	短边尺寸	≤10	>10-50	>50-120	>120-400	>400
	线性公差	±0.1	±0.2	±0.3	±0.5	±0.8	±1.2	±2.0	倒圆/倒角公差	±0.2	±0.5	±1.0	±2.0	角度公差	±1°	±30′	±20′	±10′	±5′

非标点：不要底板组件和摇杆组件，配套钢板轮

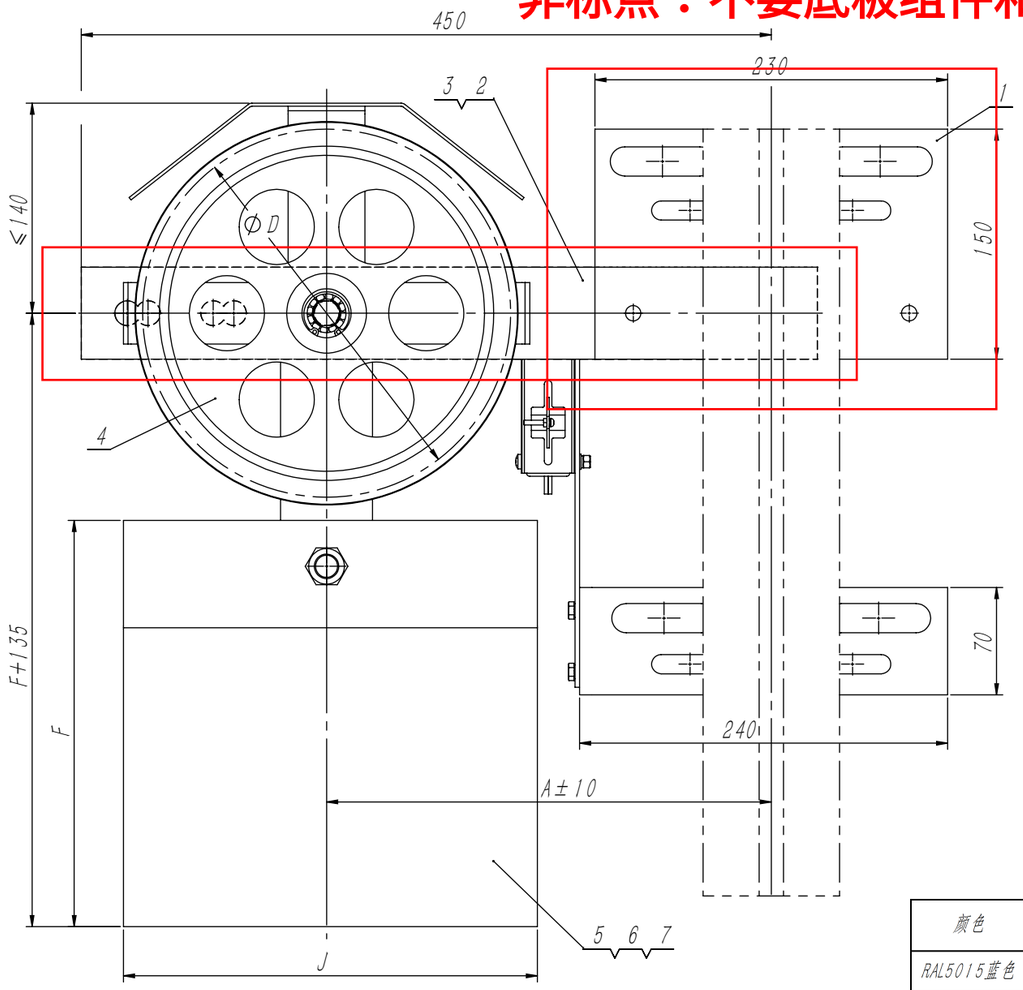

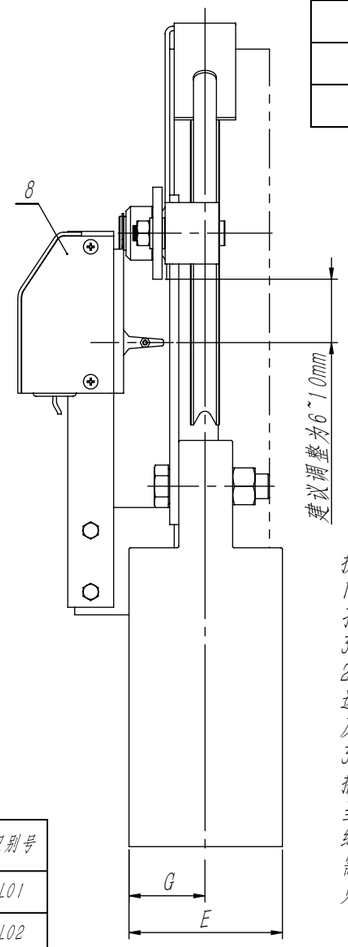

配重总重	配重材质	J	E	F	G	识别号
18kg	铸铁	260	55	250	25	TL01
30kg		250	70	275	35	TL02
18kg	重晶石	270	100	265	50	ZL01
30kg		300	140	305	70	ZL02

技术说明

1.图中参数A可根据摇杆孔位需要选择290,350,365, 405,420;

2.绳轮节圆直径可根据限速器匹配确定,有Φ200及Φ240;

3.本图按18kg重晶石配重搭配240单轴承形式绘制,当配重质量≥30kg时, 其绳轮需采用双轴承形式。需用其它需注明,具体参数见表.

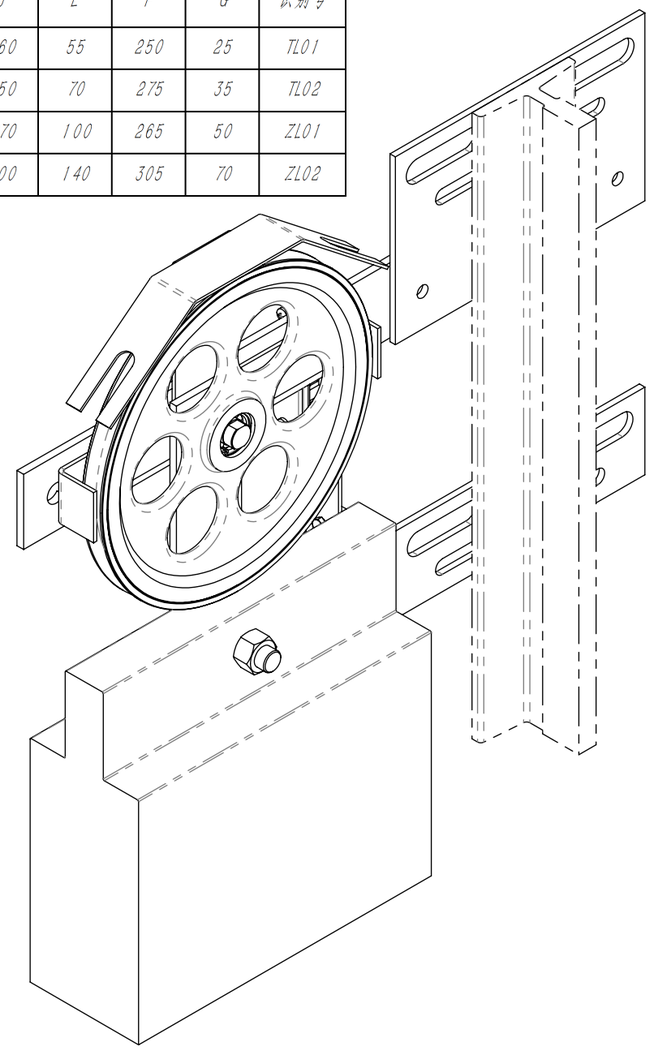

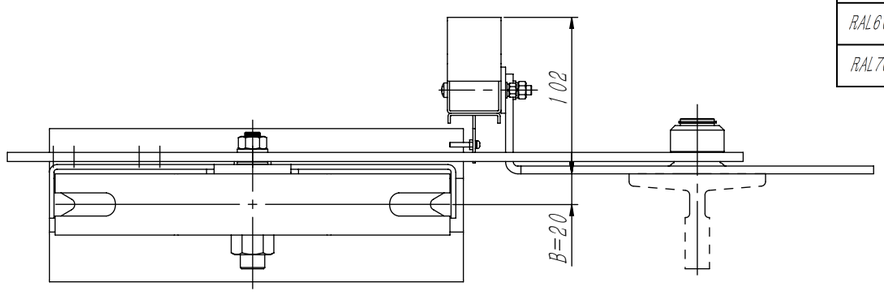

颜色	识别号
RAL5015蓝色	L01
RAL6005本色	L02
RAL7037灰色	L03

序号	代号	名称	数量	材料说明	重量	总重	备注
8	OX300.4	开关组件	1		1.22	1.22	
7	GB/T 6170-2000	六角螺母M16	1		0.04	0.04	
6	GB/T 5780-2000	螺栓M16×65	1		0.14	0.14	
5	OX300-2(18KG)	配重块(18kg)	1	重晶石	22.37	22.37	
4	OX300.3(D)	绳轮组件	1		4.16	4.16	可选配OX300.3(S)
3	GB/T 894.2-1986	轴用挡圈22	1		1.34	1.34	
2	OX300.2	摇杆组件	1		1.36	1.36	
1	OX300.1	底板组件	1		1.29	1.29	

标记	处数	分区	文件更改号	签名	年月日
设计			标准化		
校对					
审核					
工艺			批准		

阶段标记	重量	比例
	31.36	1:4

物料编号:

宁波奥德普电梯部件有限公司

涨紧装置(重锤式)

OX300G

借(通)用件登记

旧底图总号

底图总号

签字

日期