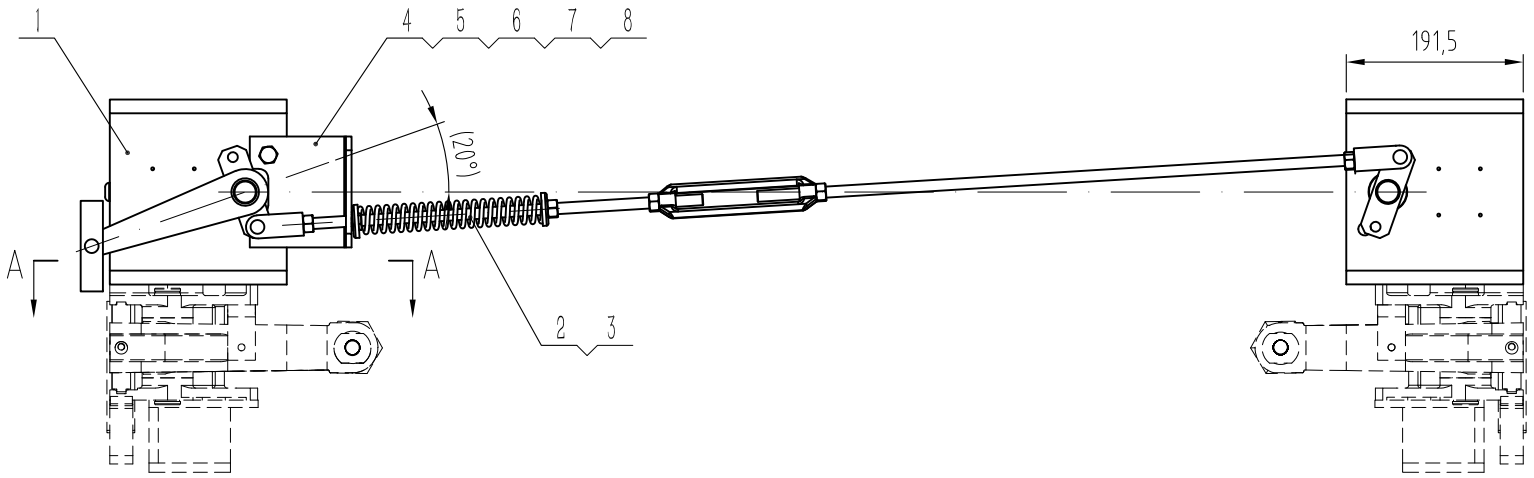


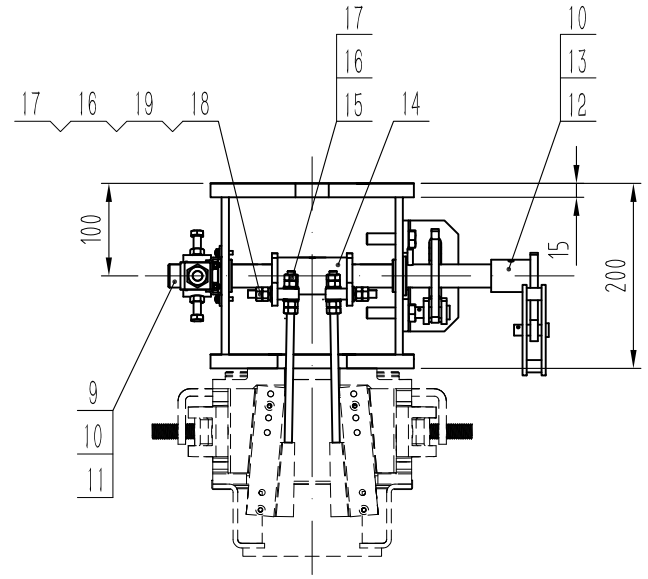


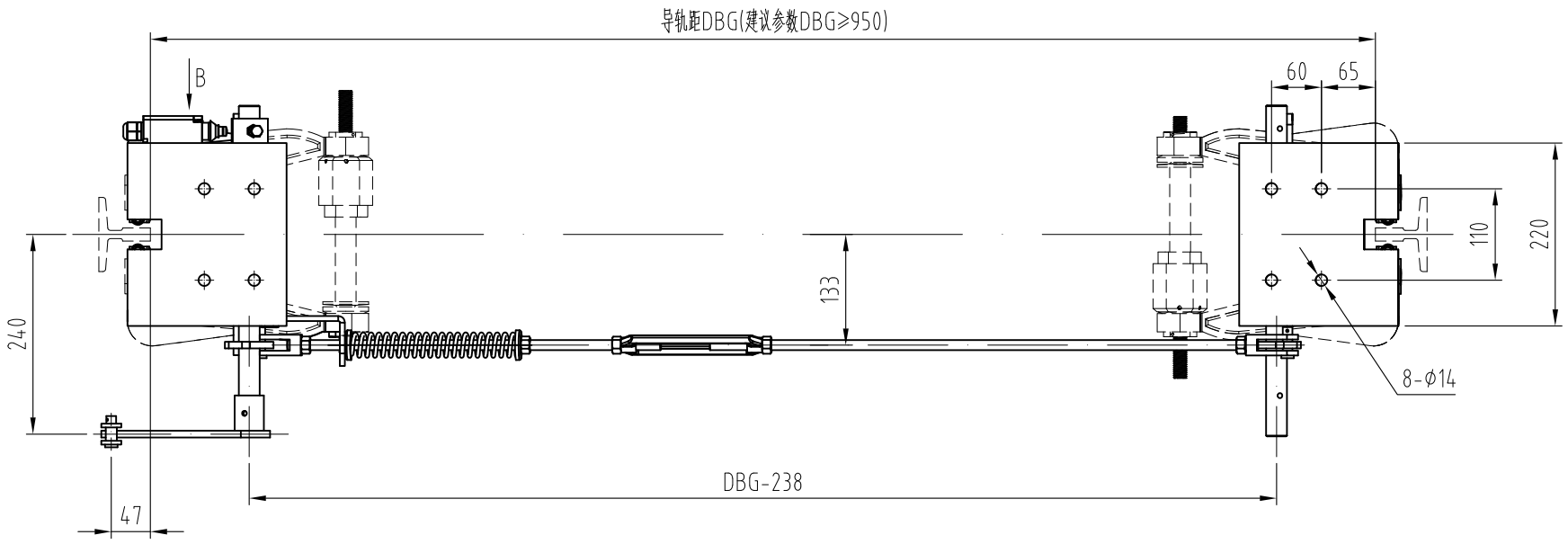


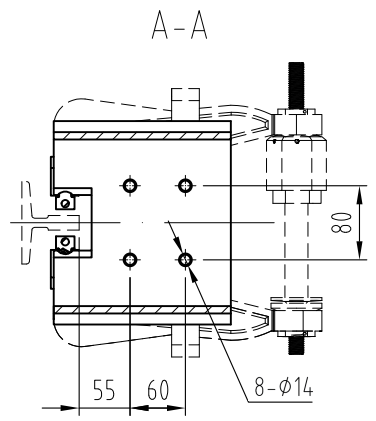


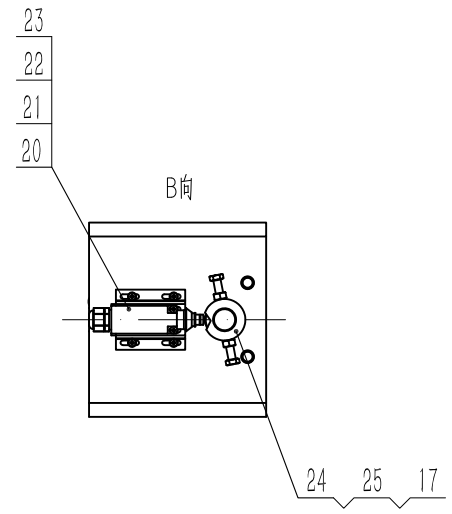


## 技术说明：

1、本装置按匹配OX-230安全钳要求确定；
2、本装置配装安全开关为UKT，如需要配发手动复位开关时需注明；
3、制动时连接舒畅无卡滞；
4、预紧提拉力建议值150N-200N(具体根据实际需要)。

| | | | | | | | | | |
|---|---|---|---|---|---|---|---|---|---|
| | | | | | | 宁波奥德普电梯部件有限公司 NINGBO AODEPU ELEVATOR COMPONENTS CO.,LTD. | | | |
| 标记 | 处数 | 分区 | 更改文件号 | 签名 | 年、月、日 | | | | 提拉机构 |
| 设 计 | | | 标准化 | | | 阶 段 标 记 | 重 量 | 比 例 | |
| | | | | | | | | 1:8 | X230T0000 |
| 审 核 | | | | | | | | | |
| 工 艺 | | | 批 准 | | | 共 张 | 第 页 | | |

| 序号 | 图 号 | 名 称 | 数量 | 材 料 | 单计 | 总计 | 备注 |
|---|---|---|---|---|---|---|---|
| | | | | | 重量 | | |
| 25 | GB/T 5783 | 螺栓 M8×25 | 2 | | | | |
| 24 | OX-388T-4 | 开关凸轮 | 1 | Q235A | | | 借用件 |
| 23 | GB/T 93 | 弹垫 4 | 4 | | | | |
| 22 | GB/T 97.1 | 平垫 4 | 4 | | | | |
| 21 | GB/T 818 | 十字槽盘头螺钉M4×15 | 4 | | | | |
| 20 | OX-188T.1.3 | 开关组件 | 1 | | | | 借用件 |
| 19 | GB/T 93 | 弹垫 8 | 4 | | | | |
| 18 | X230T0002 | 提拉销轴 | 4 | Q235A | | | |
| 17 | GB/T 6170 | 螺母 M8 | 22 | | | | |
| 16 | GB/T 97.1 | 平垫 8 | 12 | | | | |
| 15 | X230T0001 | 提拉螺杆 | 4 | Q235A | | | |
| 14 | X230T0D00 | 提拉拨叉组件 | 2 | | | | |
| 13 | OX188T.4 | 钢丝绳连接件 | 1 | | | | 借用件 |
| 12 | X230T0C00 | 摇臂组件 | 1 | | | | |
| 11 | GB/T 879.2 | 弹性圆柱销 6×35 | 3 | | | | |

| 序号 | 图 号 | 名 称 | 数量 | 材 料 | 单计 | 总计 | 备注 |
|---|---|---|---|---|---|---|---|
| | | | | | 重量 | | |
| 10 | GB/T 879.2 | 弹性圆柱销 6×50 | 3 | | | | |
| 9 | X230T0B00 | 联动轴组件 | 2 | | | | |
| 8 | GB/T 6170 | 螺母 M12 | 4 | | | | |
| 7 | GB/T 93 | 弹垫 12 | 4 | | | | |
| 6 | GB/T 97.1 | 平垫 12 | 4 | | | | |
| 5 | GB/T 5783 | 螺栓 M12×50 | 4 | | | | |
| 4 | OX188DT-1 | 支架弯板 | 1 | Q235A/6 | | | 借用件 |
| 3 | OX-388T.6 | 长拉杆组件 | 1 | | | | 借用件 |
| 2 | OX-388T.5 | 短拉杆组件 | 1 | | | | 借用件 |
| 1 | X230T0A00 | 安装底座 | 2 | | | | |

| 标记 | 处数 | 分区 | 更改文件号 | 签名 | 年、月、日 |
|---|---|---|---|---|---|
| 设 计 | | | 标准化 | | |
| | | | | | |
| 审 核 | | | | | |
| 工 艺 | | | 批 准 | | |

宁波奥德普电梯部件有限公司
NINGBO AODEPU ELEVATOR COMPONENTS CO.,LTD.

| 阶 段 标 记 | 重 量 | 比 例 |
|---|---|---|
| | | 1:8 |
| 共 张 | 第 页 | |

# 提拉机构

X230T0000-MX

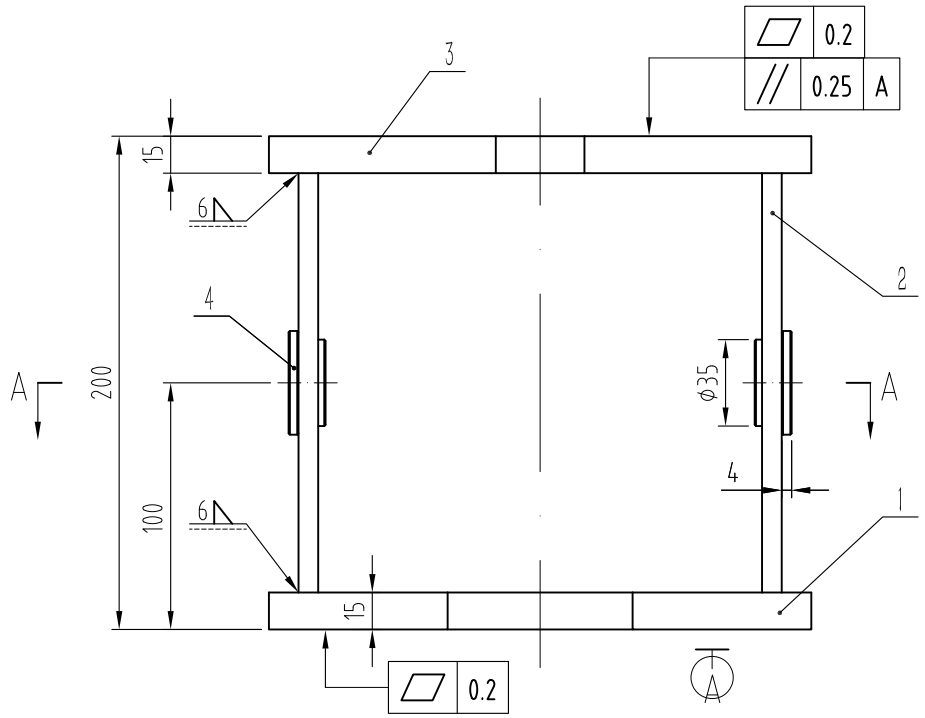


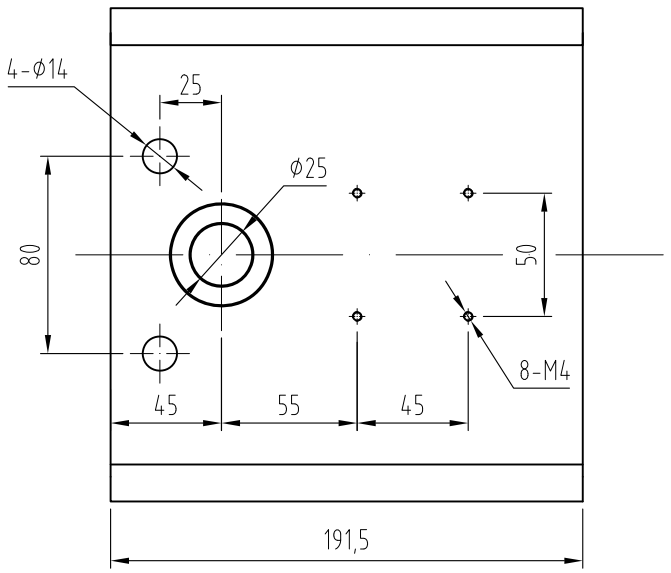


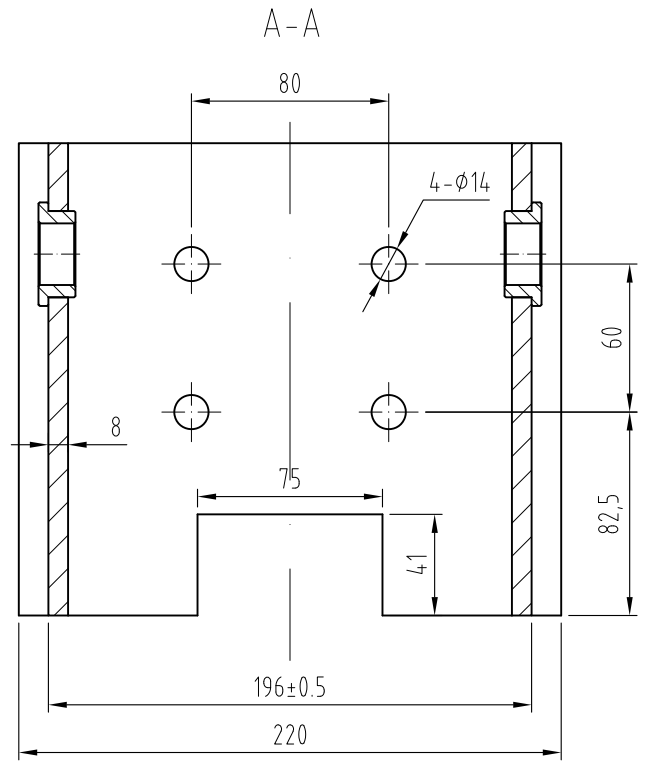


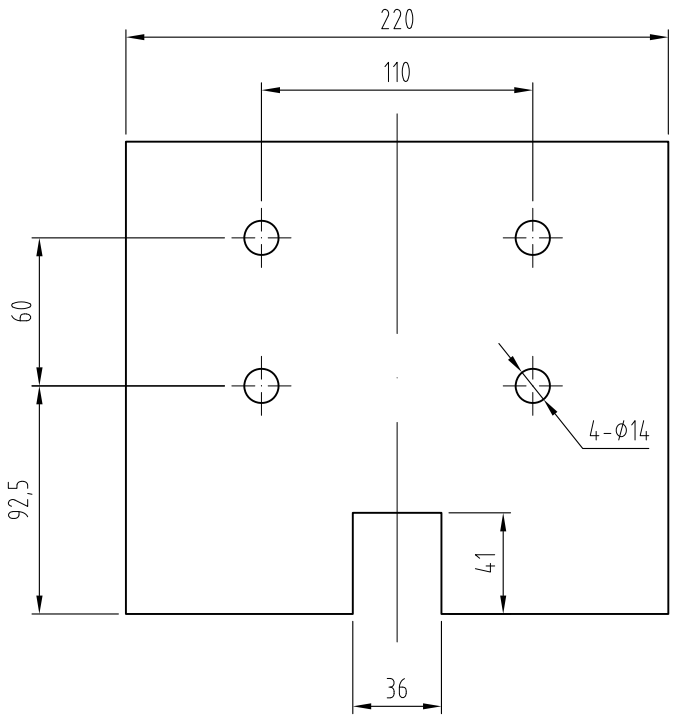


## 技术说明：

1、件1、2、3采用电焊连接，要求焊接平整可靠，无虚焊及堆焊等缺陷，整体无扭曲变形及底面焊接变形等；

2、焊接后整体喷灰色7037。

| 序号 | 图号 | 名称 | 数量 | 材料 | 单计 | 总计 | 备注 |
|---|---|---|---|---|---|---|---|
| 4 | OX188DT.1.2-2 | 轴衬套 | 2 | 铝合金 | | | 借用件 |
| 3 | X230T0A03 | 下梁安装板 | 1 | Q235A/15 | | | |
| 2 | X230T0A02 | 侧立板 | 2 | Q235A/8 | | | |
| 1 | X230T0A01 | 连接底板 | 1 | Q235A/15 | | | |

重量

| 标记 | 处数 | 分区 | 更改文件号 | 签名 | 年、月、日 |
|---|---|---|---|---|---|
| 设计 | | | 标准化 | | |
| 审核 | | | | | |
| 工艺 | | | 批准 | | |

宁波奥德普电梯部件有限公司
NINGBO AODEPU ELEVATOR COMPONENTS CO.,LTD.

| 阶段标记 | 重量 | 比例 |
|---|---|---|
| | | 1:3 |

共 张 第 页

安装底座

X230T0A00

其余

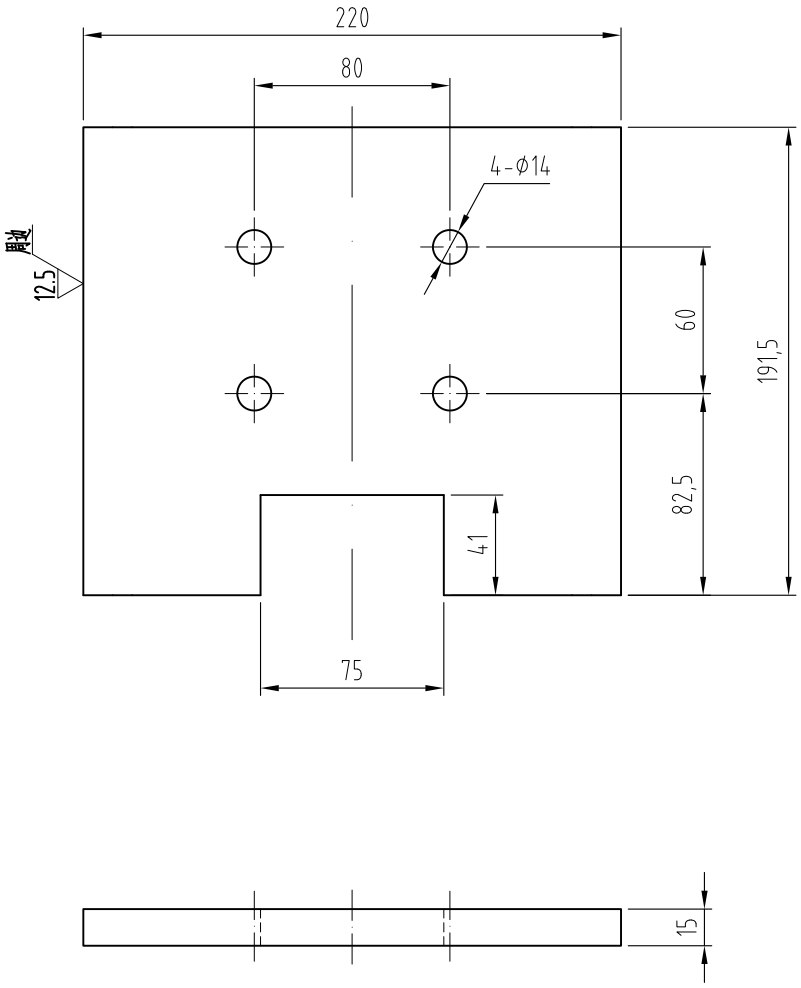


## 技术说明：

1、零件边角去毛刺，锐角倒钝。

| | | | | | | |
|---|---|---|---|---|---|---|
| 标记 | 处数 | 分区 | 更改文件号 | 签名 | 年、月、日 | |
| 设 计 | | | 标准化 | | | |
| 审 核 | | | | | | |
| 工 艺 | | | 批 准 | | | |

宁波奥德普电梯部件有限公司
NINGBO AODEPU ELEVATOR COMPONENTS CO.,LTD.

| | | | | |
|---|---|---|---|---|
| Q235A/15 | | | | 连接底板 |
| 阶段标记 | 重量 | 比例 | | |
| | | 1:3 | | X230T0A01 |
| 共 张 | 第 页 | | | |

其余

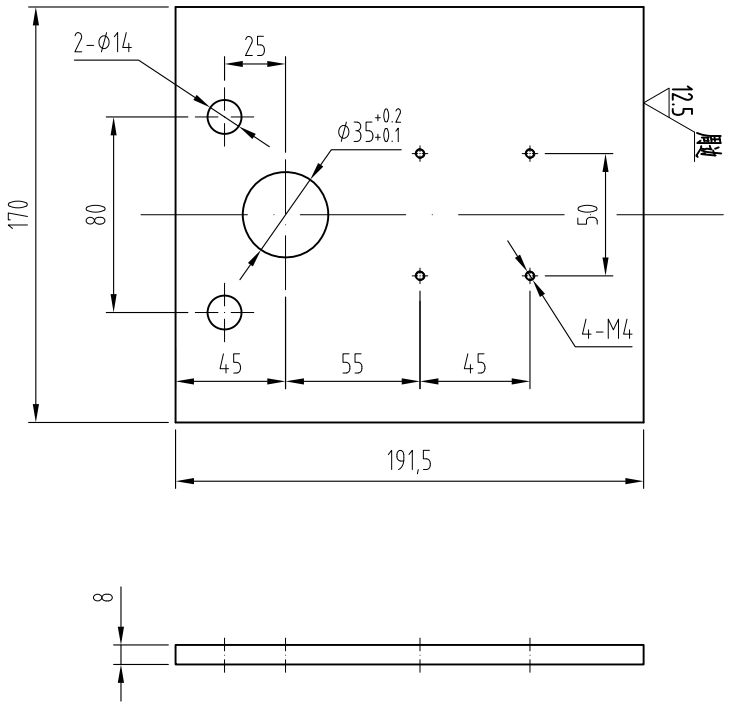


技术说明：

1、零件边角去毛刺，锐角倒钝。

| | | | | | | |
|---|---|---|---|---|---|---|
| | | | | | | 宁波奥德普电梯部件有限公司 NINGBO AODEPU ELEVATOR COMPONENTS CO.,LTD. |
| 标记 | 处数 | 分区 | 更改文件号 | 签名 | 年、月、日 | Q235A/8 |
| 设 计 | | | 标准化 | | | 阶 段 标 记 / 重 量 / 比 例 |
| 审 核 | | | | | | 1:3 |
| 工 艺 | | | 批 准 | | | 共 张 第 页 |

侧立板

X230T0A02

其余

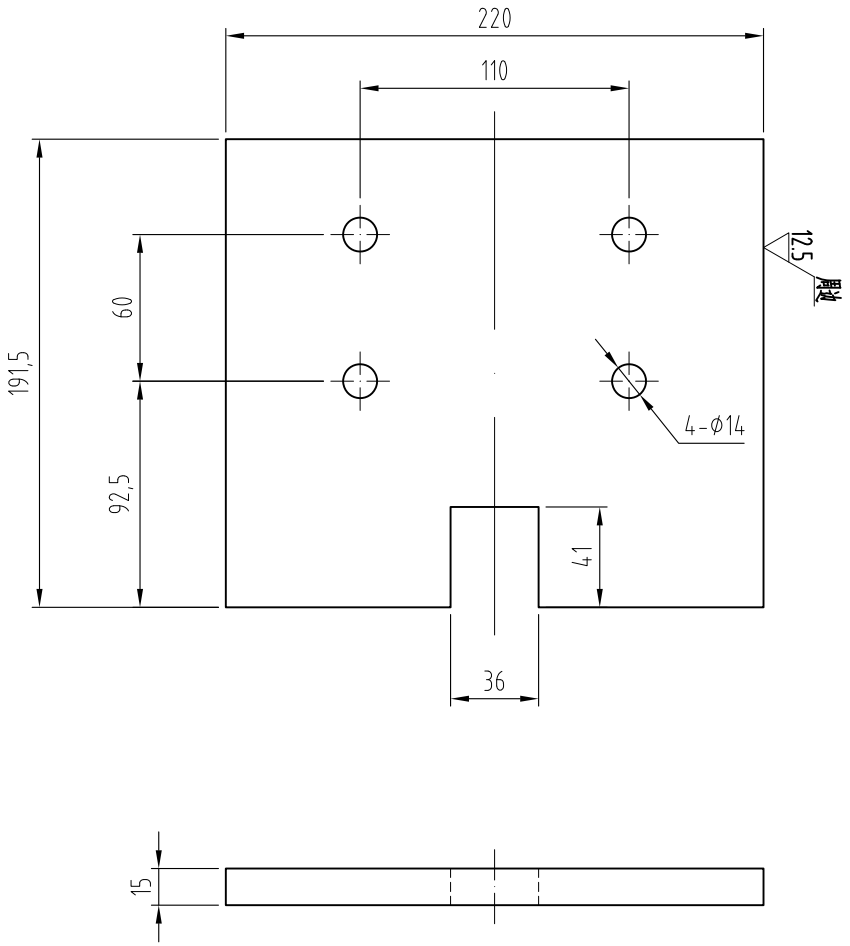


## 技术说明：

1、零件边角去毛刺，锐角倒钝。

| | | | | | | |
|---|---|---|---|---|---|---|
| 标记 | 处数 | 分区 | 更改文件号 | 签名 | 年、月、日 | |
| 设 计 | | | 标准化 | | | |
| 审 核 | | | | | | |
| 工 艺 | | | 批 准 | | | |

宁波奥德普电梯部件有限公司
NINGBO AODEPU ELEVATOR COMPONENTS CO.,LTD.

| | | | | |
|---|---|---|---|---|
| Q235A/15 | | | | 下梁安装板 |
| 阶 段 标 记 | 重 量 | 比 例 | | |
| | | 1:3 | | X230T0A03 |
| 共 张 | 第 页 | | | |

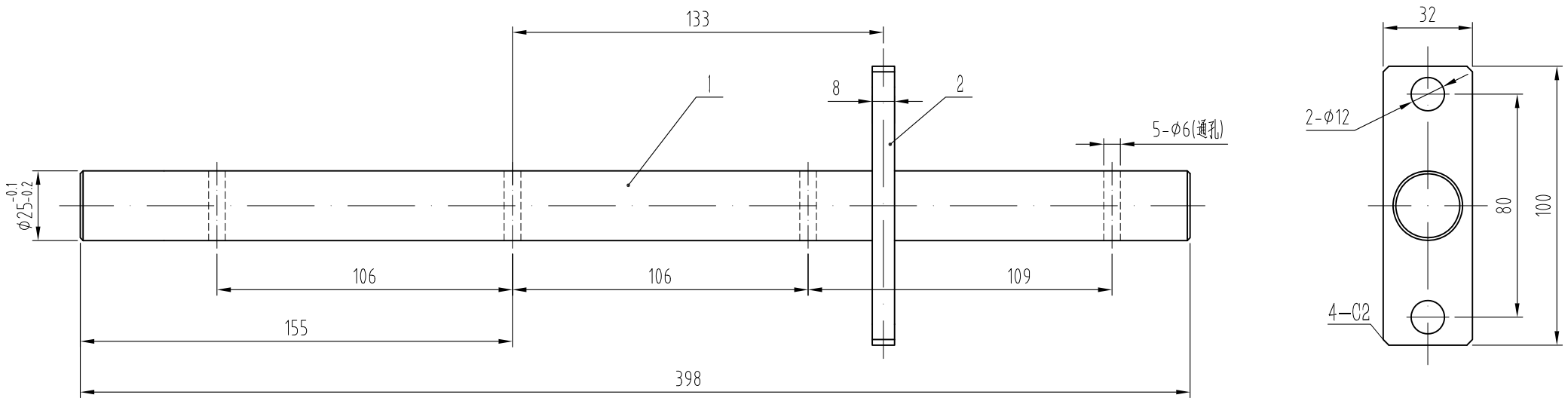


技术说明：

1、本件采用电焊连接，焊接可靠，无虚焊漏焊；
2、表面镀锌处理；
3、焊接后整体无扭曲变形等缺陷，保持轴杆平直光洁。

| 序号 | 图号 | 名称 | 数量 | 材料 | 单计 | 总计 | 备注 |
|---|---|---|---|---|---|---|---|
| 2 | OX-388T.2-2 | 联动曲柄 | 1 | Q235A/8 | | | 借用件 |
| 1 | X230T0B01 | 联动轴 | 1 | Q235A/Φ25 | | | |

重量

| 标记 | 处数 | 分区 | 更改文件号 | 签名 | 年、月、日 |
|---|---|---|---|---|---|
| 设计 | | | 标准化 | | |
| 审核 | | | | | |
| 工艺 | | | 批准 | | |

宁波奥德普电梯部件有限公司
NINGBO AODEPU ELEVATOR COMPONENTS CO.,LTD.

| 阶段标记 | 重量 | 比例 |
|---|---|---|
| | | 1:2 |

共 张 第 页

联动轴组件

X230T0B00

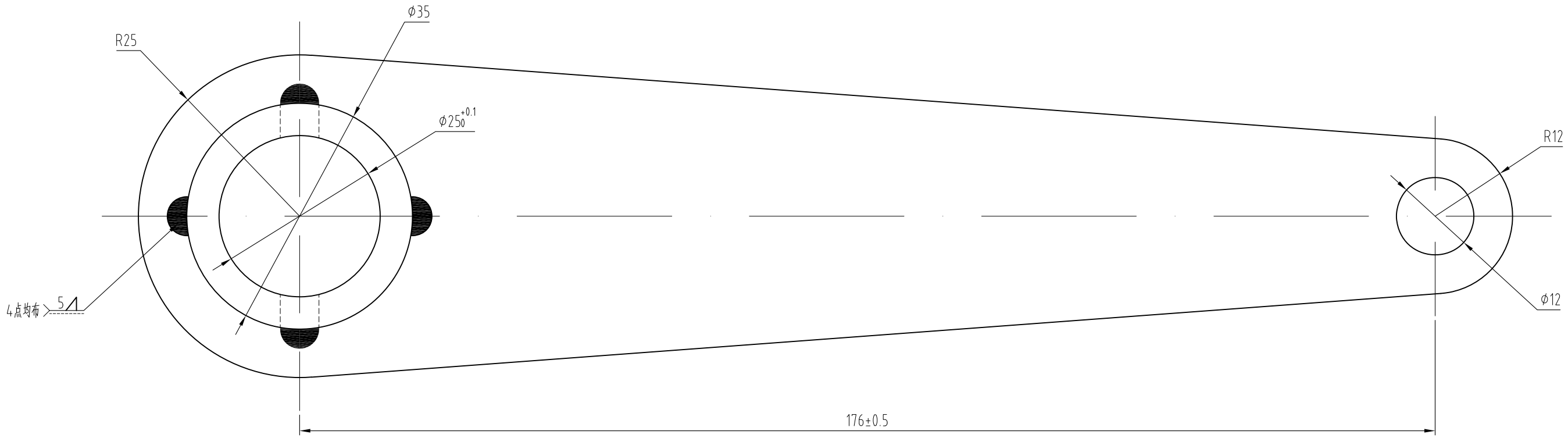


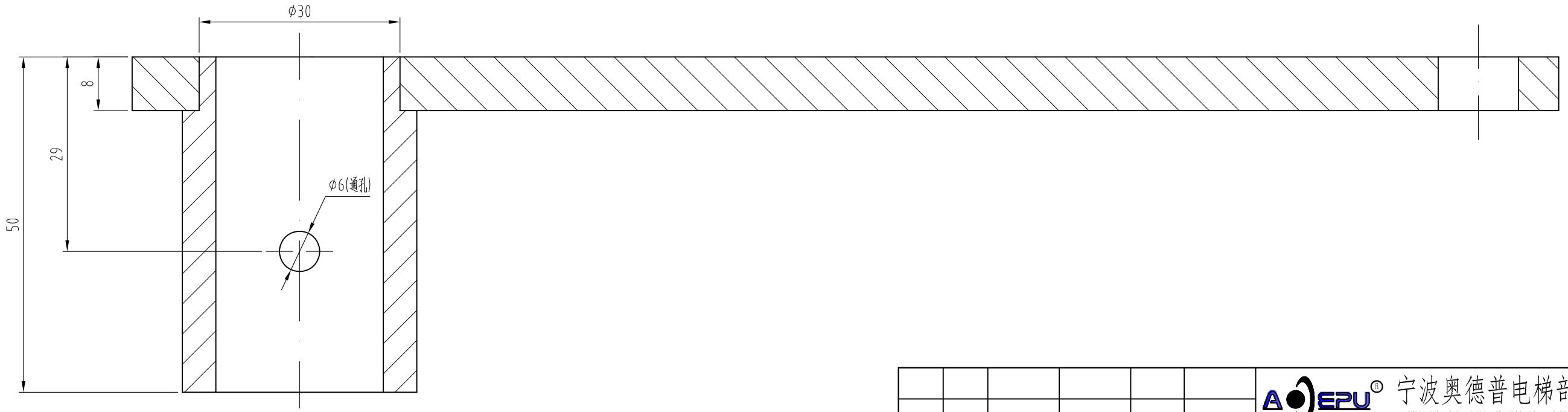


技术说明：

1、电焊焊缝高为5mm，焊接牢固可靠，无漏焊、虚焊，焊后打磨；

2、表面电镀白锌，厚度不得小于8μm。

| | | | | | | |
|---|---|---|---|---|---|---|
| 标记 | 处数 | 分区 | 更改文件号 | 签名 | 年、月、日 | |
| 设 计 | | | 标准化 | | | |
| | | | | | | |
| 审 核 | | | | | | |
| 工 艺 | | | 批 准 | | | |

宁波奥德普电梯部件有限公司
NINGBO AODEPU ELEVATOR COMPONENTS CO.,LTD.

焊接件

| 阶段标记 | 重量 | 比例 |
|---|---|---|
| | | 1.5:1 |

共 张 第 页

摇臂组件

X230T0C00

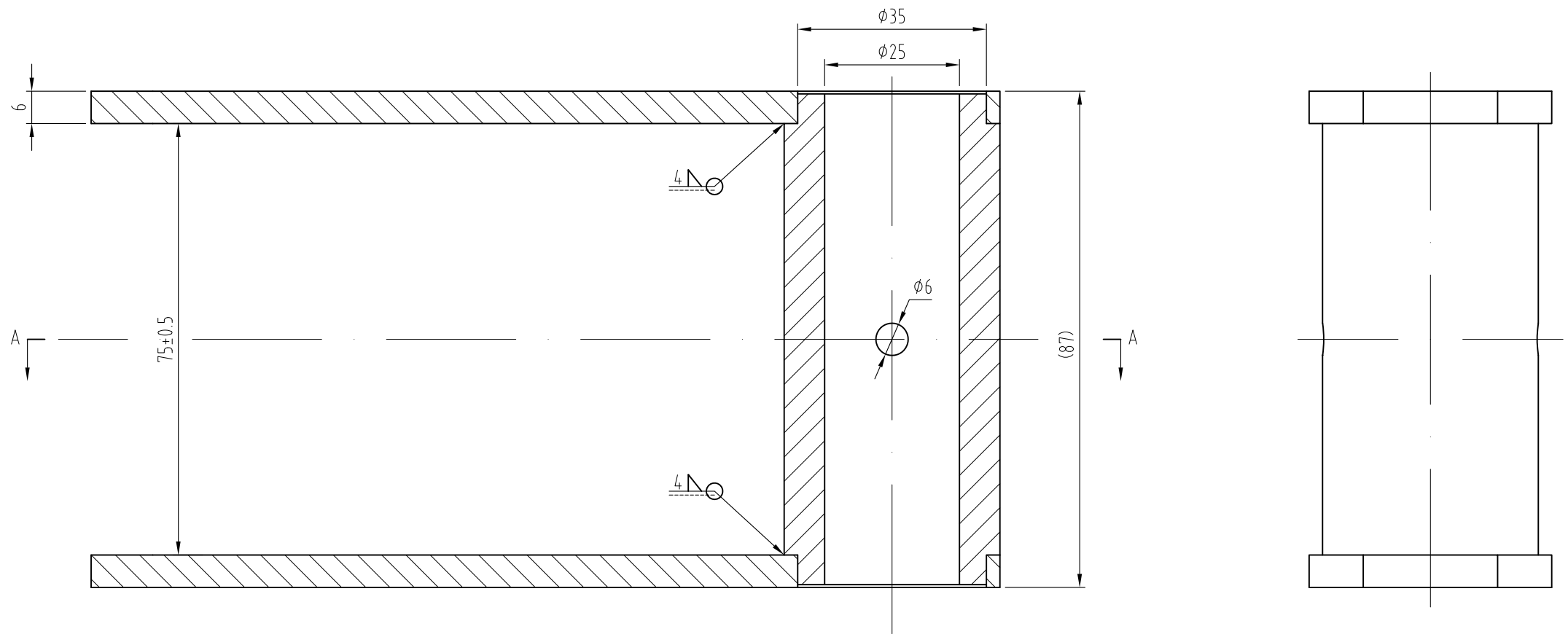


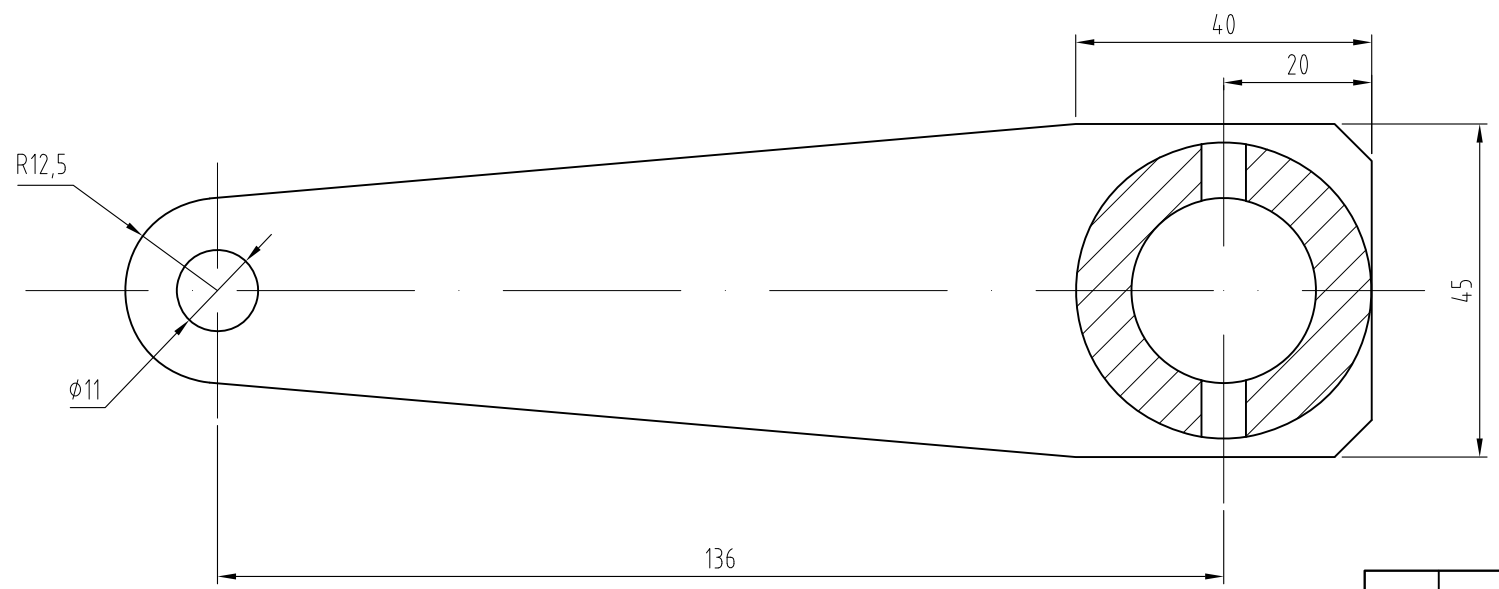


| 序号 | 图 号 | 名 称 | 数量 | 材 料 | 单计 | 总计 | 备注 |
|---|---|---|---|---|---|---|---|
| 2 | X230T0D02 | 套筒 | 1 | Q235A/ϕ40 | | | |
| 1 | X230T0D01 | 提拉板 | 2 | Q235A/6 | | | |
| | | | | | 重量 | | |

| 标记 | 处数 | 分区 | 更改文件号 | 签名 | 年、月、日 |
|---|---|---|---|---|---|
| 设 计 | | | 标准化 | | |
| | | | | | |
| 审 核 | | | | | |
| 工 艺 | | | 批 准 | | |

宁波奥德普电梯部件有限公司
NINGBO AODEPU ELEVATOR COMPONENTS CO.,LTD.

| 阶 段 标 记 | 重 量 | 比 例 |
|---|---|---|
| | | 1:1 |
| 共 张 | 第 页 | |

提拉拨叉组件

X230T0D00

其余

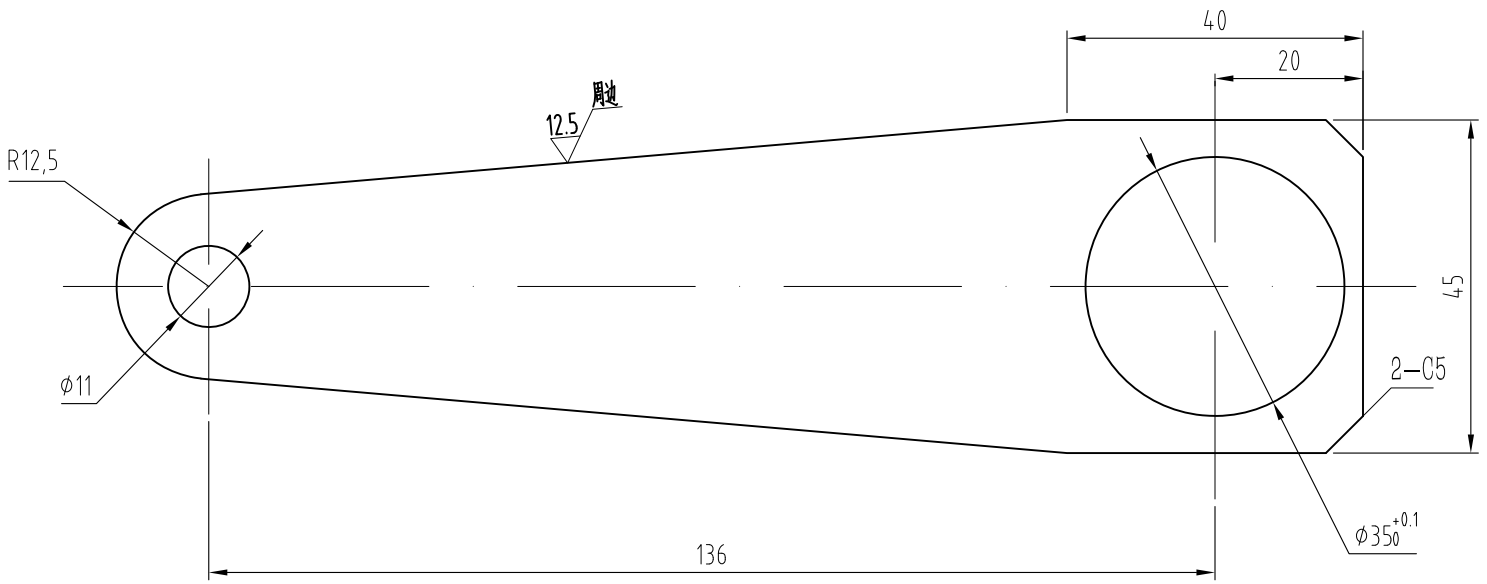


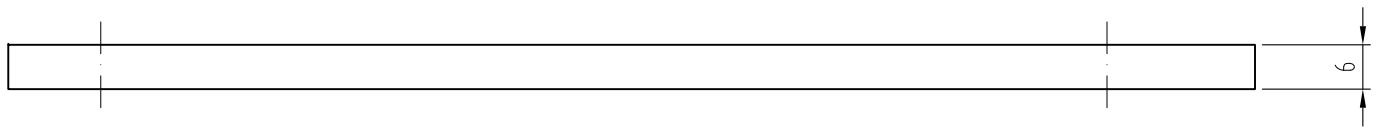


技术说明：

1、零件边角去毛刺，锐角倒钝。

| | | | | | | |
|---|---|---|---|---|---|---|
| 标记 | 处数 | 分区 | 更改文件号 | 签名 | 年、月、日 | |
| 设 计 | | | 标准化 | | | |
| 审 核 | | | | | | |
| 工 艺 | | | 批 准 | | | |

宁波奥德普电梯部件有限公司
NINGBO AODEPU ELEVATOR COMPONENTS CO.,LTD.

| Q235A/6 | | | | | 提拉板 |
|---|---|---|---|---|---|
| 阶段标记 | | | 重量 | 比例 | |
| | | | | 1:1 | X230T0D01 |
| 共 张 | | 第 页 | | | |

全部 6.3

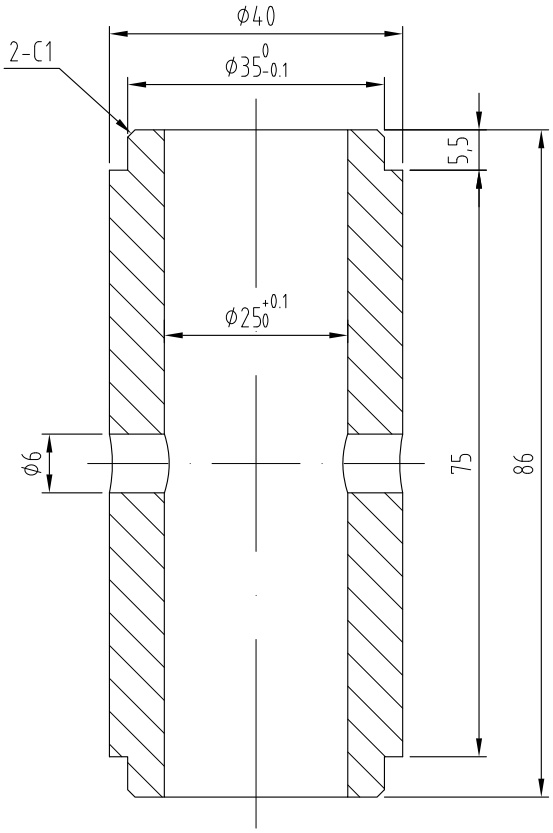


技术说明：

1、边角去毛刺。

| | | | | | | |
|---|---|---|---|---|---|---|
| 标记 | 处数 | 分区 | 更改文件号 | 签名 | 年、月、日 | |
| 设 计 | | | 标准化 | | | |
| 审 核 | | | | | | |
| 工 艺 | | | 批 准 | | | |

宁波奥德普电梯部件有限公司
NINGBO AODEPU ELEVATOR COMPONENTS CO.,LTD.

Q235A/φ40

| 阶 段 标 记 | 重 量 | 比 例 |
|---|---|---|
| | | 1:1 |

共 张 第 页

套筒

X230T0D02

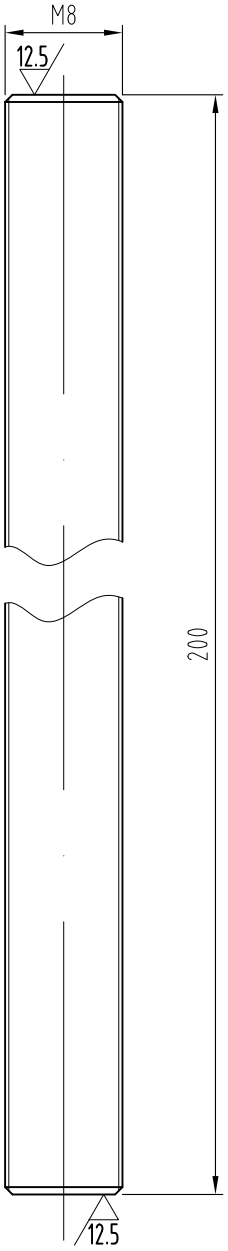


## 技术说明：

1、未注倒角0.5×45°；

2、表面电镀白锌，厚度不得小于8μm。

| | | | | | | |
|---|---|---|---|---|---|---|
| 标记 | 处数 | 分区 | 更改文件号 | 签名 | 年、月、日 | |
| 设 计 | | | 标准化 | | | |
| 审 核 | | | | | | |
| 工 艺 | | | 批 准 | | | |

宁波奥德普电梯部件有限公司
NINGBO AODEPU ELEVATOR COMPONENTS CO.,LTD.

| | | | | |
|---|---|---|---|---|
| Q235A | | | | 提拉螺杆 |
| 阶段标记 | 重量 | 比例 | | |
| | | 2:1 | | X230T0001 |
| 共 张 | 第 页 | | | |

其余 12.5

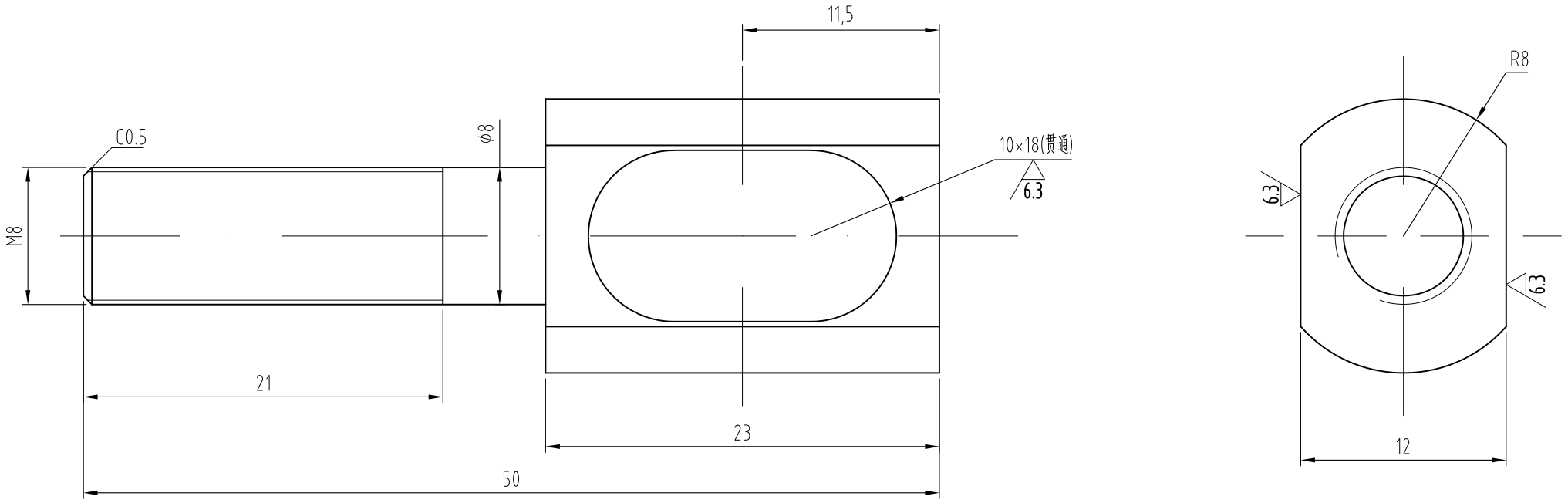


技术说明：

1、零件边角去毛刺，锐角倒钝；

2、表面电镀白锌，厚度不得小于8μm。

| | | | | | | | | | |
|---|---|---|---|---|---|---|---|---|---|
| | | | | | | 宁波奥德普电梯部件有限公司 NINGBO AODEPU ELEVATOR COMPONENTS CO.,LTD. | | | |
| 标记 | 处数 | 分区 | 更改文件号 | 签名 | 年、月、日 | Q235A | | | 提拉销轴 |
| 设 计 | | | 标准化 | | | 阶 段 标 记 | 重 量 | 比 例 | |
| | | | | | | | | 3:1 | X230T0002 |
| 审 核 | | | | | | | | | |
| 工 艺 | | | 批 准 | | | 共 张 | 第 页 | | |

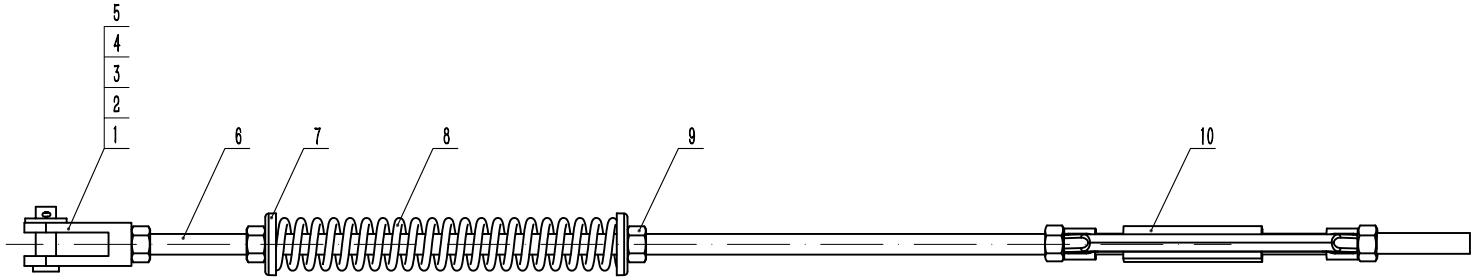


| 序号 | 图号 | 名称 | 数量 | 材料 | 单计 | 总计 | 备注 |
|---|---|---|---|---|---|---|---|
| 10 | | 花篮螺栓M12 | 1 | | | | |
| 9 | GB/T 6170 | 螺母 M12(左旋) | 2 | | | | |
| 8 | OX-388T.5-5 | 弹簧 | 1 | 72B | | | |
| 7 | OX-388T.5-4 | 弹簧盖 | 2 | Q235A | | | |
| 6 | OX-388T.5-3 | 短螺杆 | 1 | Q235A | | | |
| 5 | GB/T 6170 | 螺母 M12(右旋) | 3 | | | | |
| 4 | GB/T 91 | 开口销 2.5×25 | 1 | | | | |
| 3 | GB/T 97.1 | 平垫 12 | 1 | | | | |
| 2 | OX-388T.5-2 | 连接销轴 | 1 | Q235A | | | |
| 1 | OX-388T.5-1 | 连接件 | 1 | Q235A | | | |

重量

| 标记 | 处数 | 分区 | 更改文件号 | 签名 | 年、月、日 |
|---|---|---|---|---|---|
| 设计 | | | 标准化 | | |
| 审核 | | | | | |
| 工艺 | | | 批准 | | |

宁波奥德普电梯部件有限公司
NINGBO AODEPU ELEVATOR COMPONENTS CO.,LTD.

| 阶段标记 | 重量 | 比例 |
|---|---|---|
| | | 1:3 |

共 张 第 页

短拉杆组件

OX-388T.5

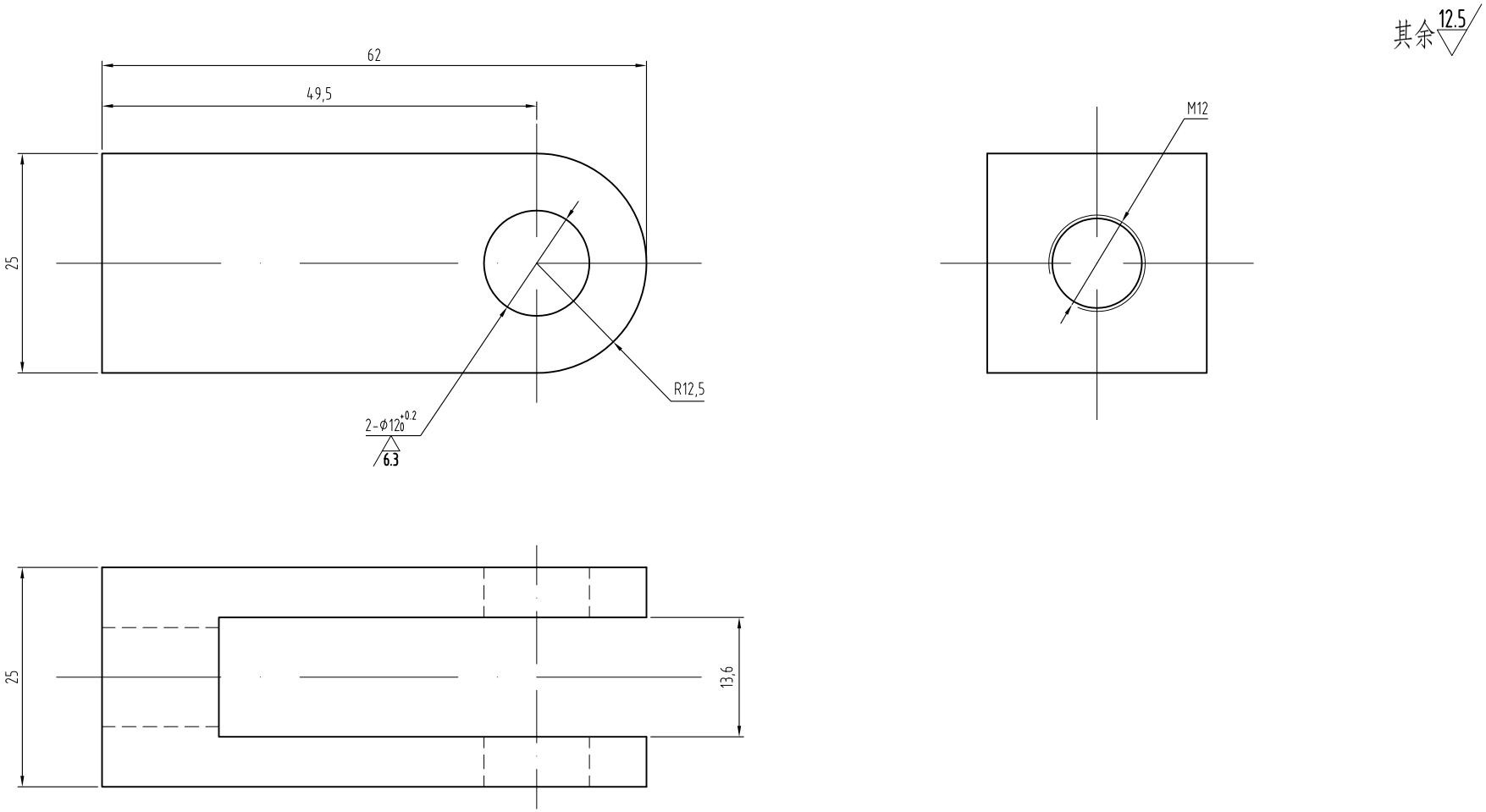


技术说明：

1、零件边角去毛刺，锐角倒钝；

2、表面电镀白锌，厚度不得小于8μm。

| | | | | | | | | | |
|---|---|---|---|---|---|---|---|---|---|
| | | | | | | 宁波奥德普电梯部件有限公司 NINGBO AODEPU ELEVATOR COMPONENTS CO.,LTD. | | | |
| | | | | | | Q235A | | | 连接件 |
| 标记 | 处数 | 分区 | 更改文件号 | 签名 | 年、月、日 | | | | |
| 设 计 | | | 标准化 | | | 阶 段 标 记 | 重 量 | 比 例 | |
| | | | | | | | | 2:1 | OX-388.5-1 |
| 审 核 | | | | | | 共 张 | 第 页 | | |
| 工 艺 | | | 批 准 | | | | | | |

其余 12.5

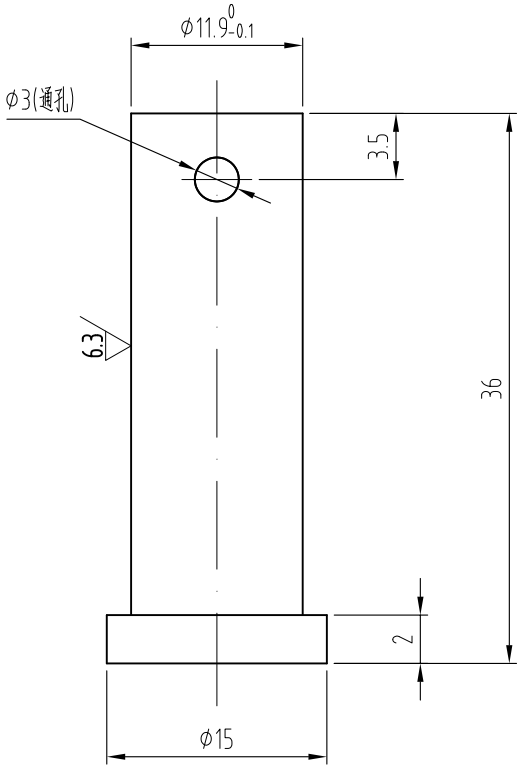


技术说明：

1、未注倒角0.5×45°；

2、表面镀锌。

| | | | | | | |
|---|---|---|---|---|---|---|
| 标记 | 处数 | 分区 | 更改文件号 | 签名 | 年、月、日 | |
| 设 计 | | | 标准化 | | | |
| 审 核 | | | | | | |
| 工 艺 | | | 批 准 | | | |

宁波奥德普电梯部件有限公司
NINGBO AODEPU ELEVATOR COMPONENTS CO.,LTD.

| Q235A | | | | 连接销轴 |
|---|---|---|---|---|
| 阶 段 标 记 | 重 量 | 比 例 | | |
| | | 2:1 | | OX-388T.5-2 |
| 共 张 | 第 页 | | | |

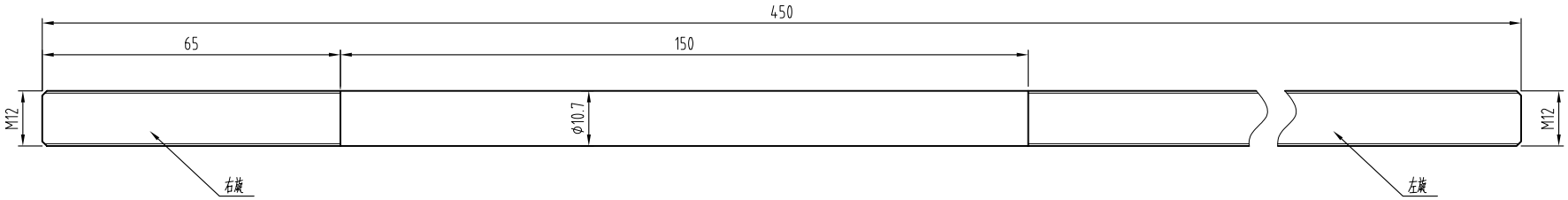


技术说明：

1、零件边角去毛刺，锐角倒钝；

2、表面电镀白锌，厚度不得小于8μm。

| | | | | | | |
|---|---|---|---|---|---|---|
| 标记 | 处数 | 分区 | 更改文件号 | 签名 | 年、月、日 | |
| 设 计 | | | 标准化 | | | |
| 审 核 | | | | | | |
| 工 艺 | | | 批 准 | | | |

宁波奥德普电梯部件有限公司
NINGBO AODEPU ELEVATOR COMPONENTS CO.,LTD.

Q235A

| 阶段标记 | 重量 | 比例 |
|---|---|---|
| | | 1:1 |

共 张 第 页

短螺杆

OX-388.5-3

其余

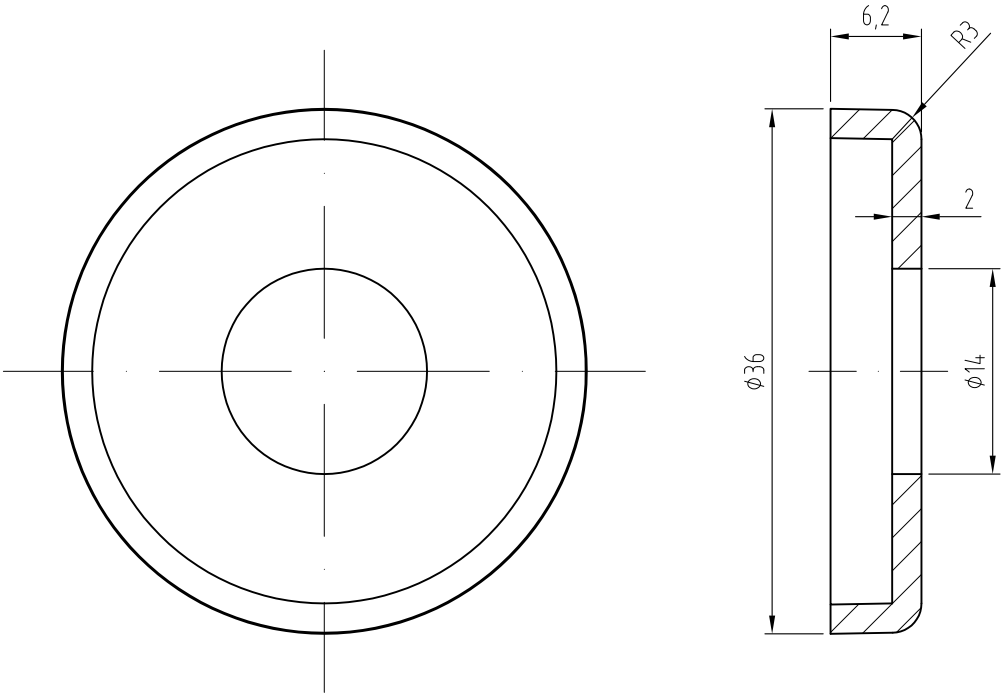


| | | | | | | |
|---|---|---|---|---|---|---|
| 标记 | 处数 | 分区 | 更改文件号 | 签名 | 年、月、日 | |
| 设 计 | | | 标准化 | | | |
| 审 核 | | | | | | |
| 工 艺 | | | 批 准 | | | |

宁波奥德普电梯部件有限公司
NINGBO AODEPU ELEVATOR COMPONENTS CO.,LTD.

Q235A/2

| 阶 段 标 记 | 重 量 | 比 例 |
|---|---|---|
| | | 2:1 |

共 张 第 页

弹簧盖

OX-388T.5-4

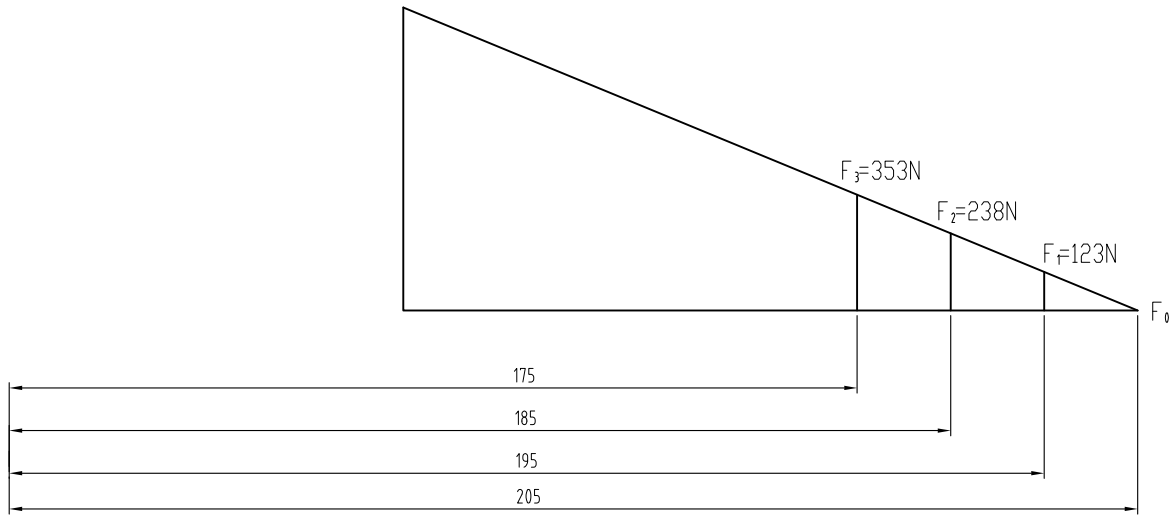


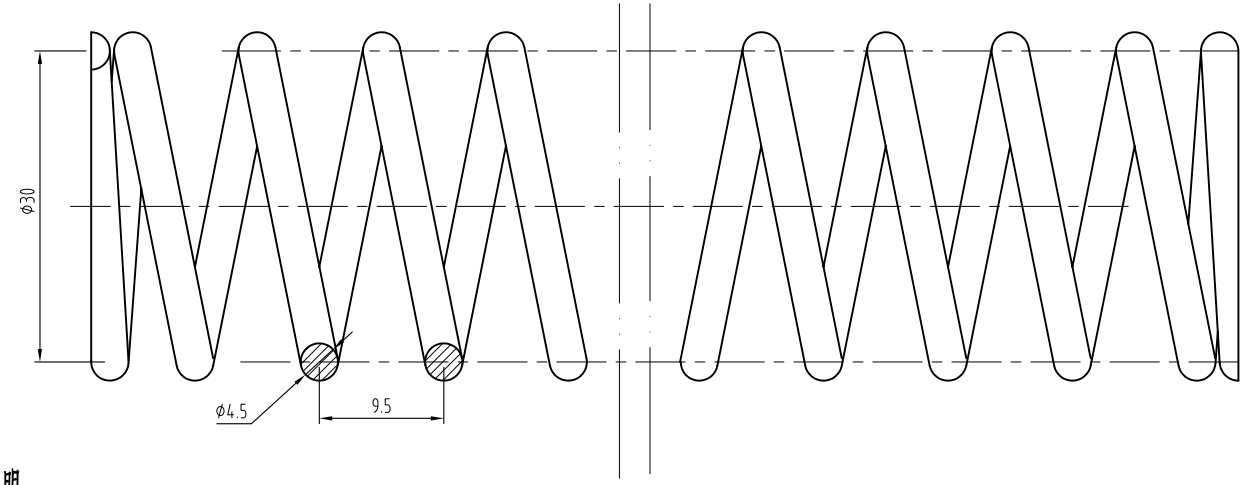


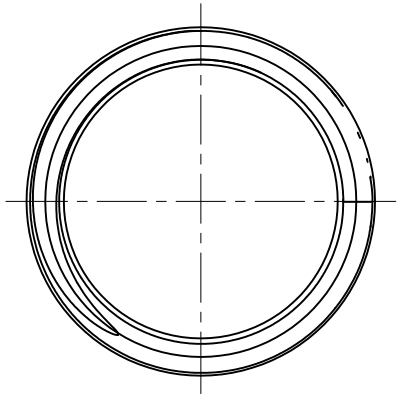

技术说明

1.弹簧为右旋，弹簧两端磨平；

2.表面发黑；

3.有限圈数20，总圈数22；

4.制造等级按1级加工。

| | | | | | | | | | |
|---|---|---|---|---|---|---|---|---|---|
| | | | | | | 宁波奥德普电梯部件有限公司 NINGBO AODEPU ELEVATOR COMPONENTS CO.,LTD. | | | |
| 标记 | 处数 | 分区 | 更改文件号 | 签名 | 年、月、日 | 72B | | | 弹簧 |
| 设 计 | | | 标准化 | | | 阶 段 标 记 | 重 量 | 比 例 | |
| | | | | | | | | 4:1 | OX-388T.5-5 |
| 审 核 | | | | | | 共 张 | 第 页 | | |
| 工 艺 | | | 批 准 | | | | | | |

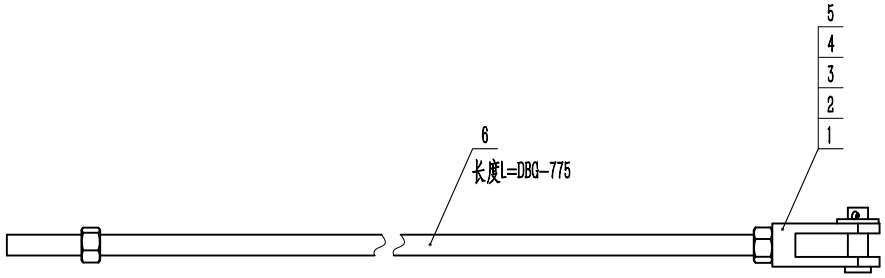


| 序号 | 图号 | 名称 | 数量 | 材料 | 单计 | 总计 | 备注 |
|---|---|---|---|---|---|---|---|
| 6 | OX-388T.6-1 | 螺杆 M12 | 2 | | | | 无图 |
| 5 | GB/T 6170 | 螺母 M12 | 2 | | | | |
| 4 | GB/T 91 | 开口销 2.5×25 | 1 | | | | |
| 3 | GB/T 97.1 | 平垫 12 | 1 | | | | |
| 2 | OX-388T.5-2 | 连接销轴 | 1 | Q235A | | | 借用件 |
| 1 | OX-388T.5-1 | 连接件 | 1 | Q235A | | | 借用件 |

重量

| 标记 | 处数 | 分区 | 更改文件号 | 签名 | 年、月、日 |
|---|---|---|---|---|---|
| 设计 | | | 标准化 | | |
| 审核 | | | | | |
| 工艺 | | | 批准 | | |

宁波奥德普电梯部件有限公司
NINGBO AODEPU ELEVATOR COMPONENTS CO.,LTD.

| 阶段标记 | 重量 | 比例 |
|---|---|---|
| | | 1:3 |

共 张 第 页

# 长拉杆组件

OX-388T.6

OX188DT-1

GB/T 1804-m

| 线性尺寸 | 0~6 | 6~30 | 30~120 | 120~400 | 400~1000 | 1000~2000 | 2000~4000 | 半径/高度尺寸 | 0.5-3 | >3-6 | >6-30 | >30 | 短边尺寸 | ≤10 | >10-50 | >50-120 | >120-400 | >400 |
|---|---|---|---|---|---|---|---|---|---|---|---|---|---|---|---|---|---|---|
| 线性公差 | ±0.1 | ±0.2 | ±0.3 | ±0.5 | ±0.8 | ±1.2 | ±2.0 | 倒圆/倒角公差 | ±0.2 | ±0.5 | ±1.0 | ±2.0 | 角度公差 | ±1° | ±30′ | ±20′ | ±10′ | ±5′ |

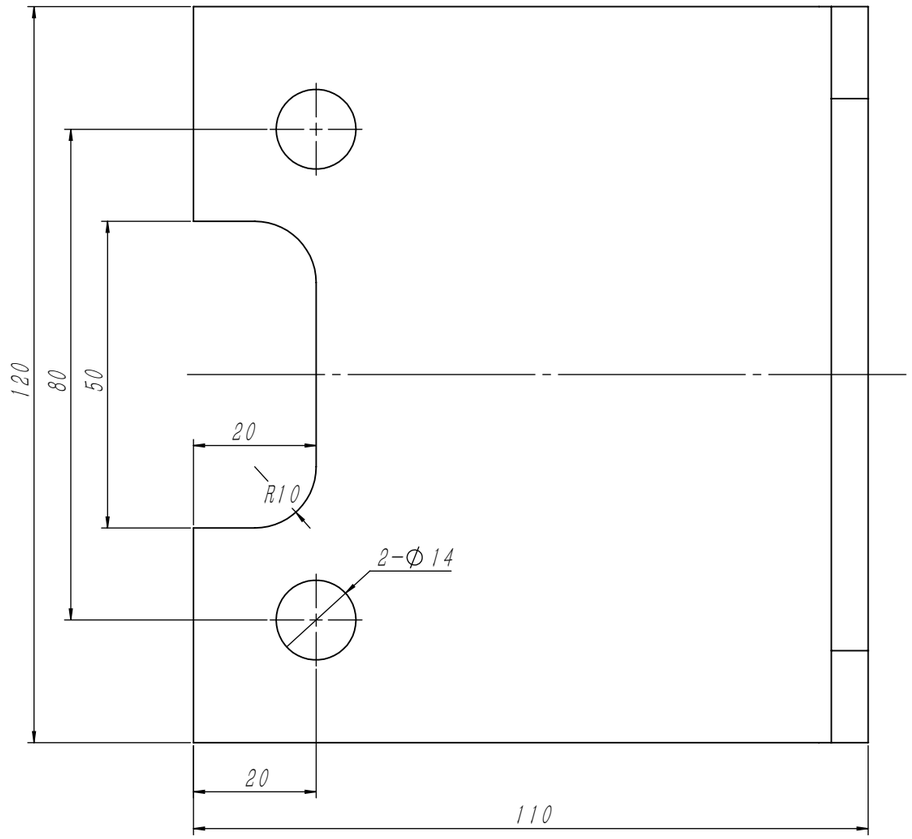


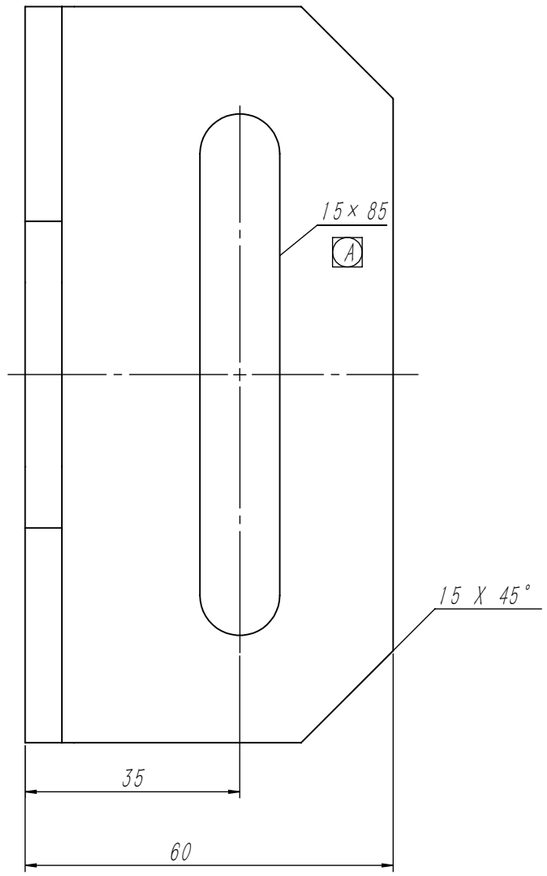

技术说明边角去毛刺，锐角倒钝处理；
2.表面镀锌处理。

| 借(通)用件登记 |
|---|
| 旧底图总号 |
| 底图总号 |
| |
| |
| 签　　字 |
| |
| 日　　期 |

修订

| 区域 | 修订 | 说明 | 日期 | 通过 |
|---|---|---|---|---|
| | A | 因结构设计情况，将腰孔尺寸15×70改为15×85 | 2018/7/23 | |

| 标记 | 处数 | 分　区 | 文件更改号 | 签　名 | 年月日 |
|---|---|---|---|---|---|
| 设　计 | | | 标准化 | | |
| | | | | | |
| 审　核 | | | | | |
| 工　艺 | | | 批　准 | | |

宁波奥德普电梯部件有限公司
NINGBO AODEPU ELEVATOR COMPONENTS CO.,LTD.

Q235A/6.0

| 阶段标记 | | | | 重量 | 比例 |
|---|---|---|---|---|---|
| | | | | 0.79 | 1:1 |

版本:

支架弯板

OX188DT-1

| GB/T 1804-m | 线性尺寸 | 0~6 | 6~30 | 30~120 | 120~400 | 400~1000 | 1000~2000 | 2000~4000 | 半径/高度尺寸 | 0.5-3 | >3-6 | >6-30 | >30 | 短边尺寸 | ≤10 | >10-50 | >50-120 | >120-400 | >400 |
|---|---|---|---|---|---|---|---|---|---|---|---|---|---|---|---|---|---|---|---|
| | 线性公差 | ±0.1 | ±0.2 | ±0.3 | ±0.5 | ±0.8 | ±1.2 | ±2.0 | 倒圆/倒角公差 | ±0.2 | ±0.5 | ±1.0 | ±2.0 | 角度公差 | ±1° | ±30′ | ±20′ | ±10′ | ±5′ |

OX188T.1.3

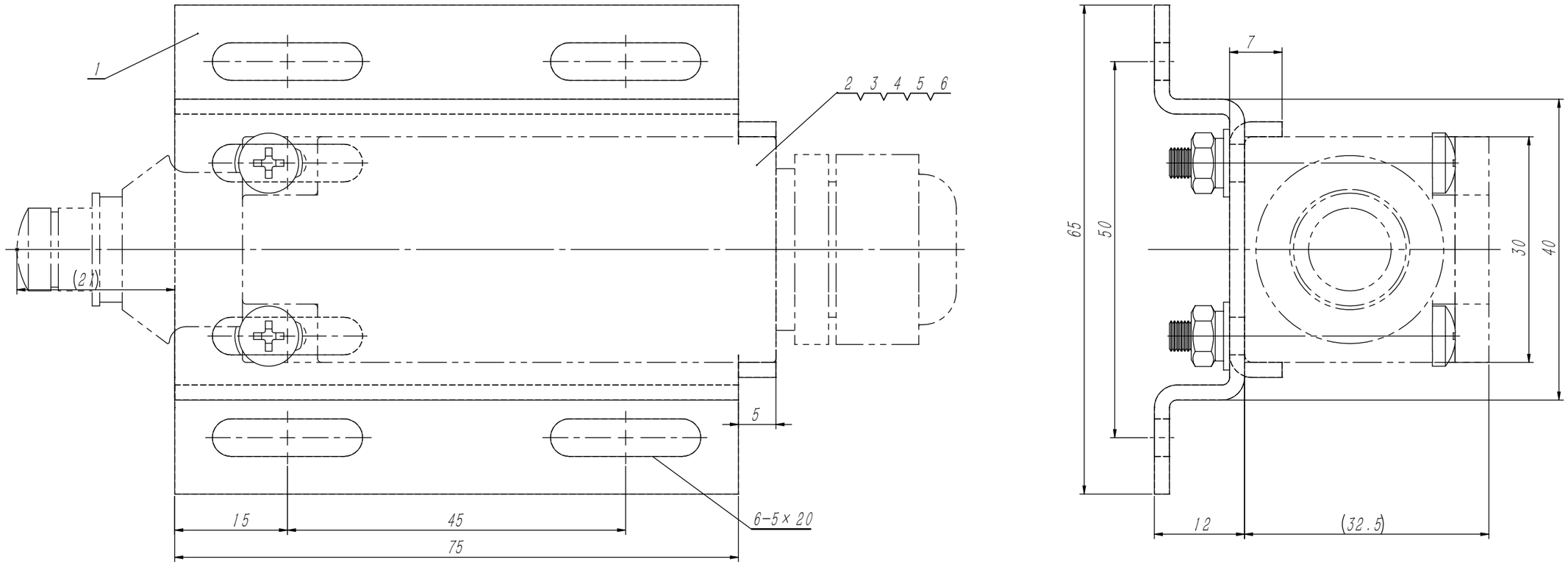


技术说明
1.本件中开关标配为自动复位形式，如需手动复位需注明要求；
2.开关具有“ccc”认证，且标识清晰可靠。

| 序号 | 代号 | 名称 | 数量 | 材料说明 | 重量 | 总重 | 备注 |
|---|---|---|---|---|---|---|---|
| 6 | GB/T 6170-2000 | 六角螺母M4 | 2 | | 0.00 | 0 | |
| 5 | GB/T 93-1987 | 弹性垫圈4 | 2 | | 0.00 | 0 | |
| 4 | GB/T 97.1-1985 | 平垫圈4 | 2 | | 0.31 | 0.62 | |
| 3 | GB/T 818-2000 | 盘头螺钉M4×35 | 2 | | 0.00 | 0 | |
| 2 | UKT | UKT开关 | 1 | | 0.08 | 0.08 | |
| 1 | OX188.1.1-3 | 开关支架 | 1 | Q235A/2.0 | 0.09 | 0.09 | |

借(通)用件登记
旧底图总号
底图总号
签 字
日 期

| 标记 | 处数 | 分区 | 文件更改号 | 签名 | 年月日 |
|---|---|---|---|---|---|
| 设计 | | | 标准化 | | |
| 校对 | | | | | |
| 审核 | | | | | |
| 工艺 | | | 批准 | | |

| 阶段标记 | | | | 重量 | 比例 |
|---|---|---|---|---|---|
| | | | | 0.18 | 5:3 |

版本:

宁波奥德普电梯部件有限公司

开关组件

OX188T.1.3

其余 12.5

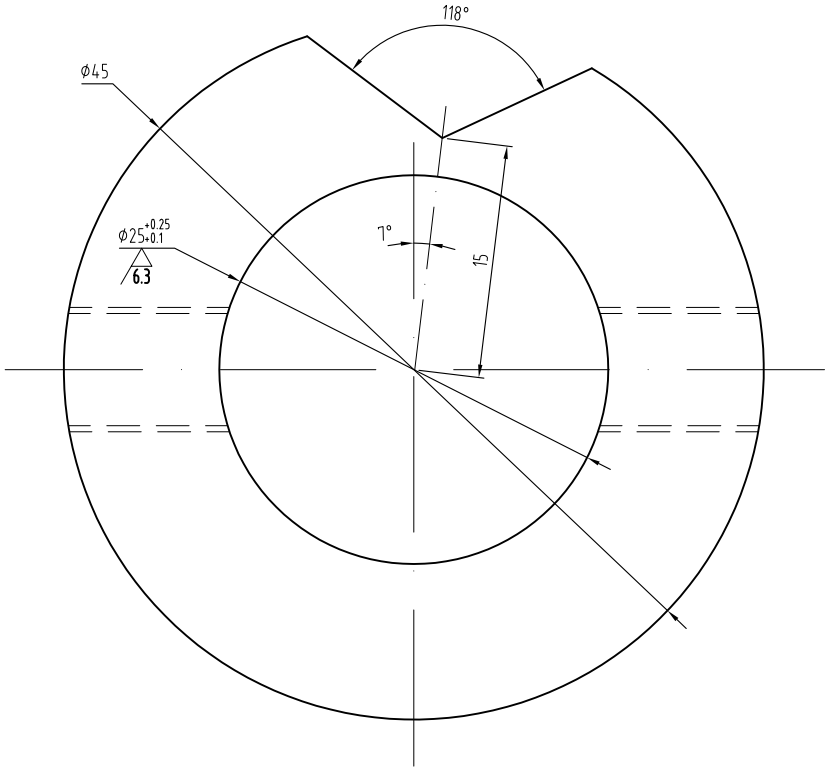


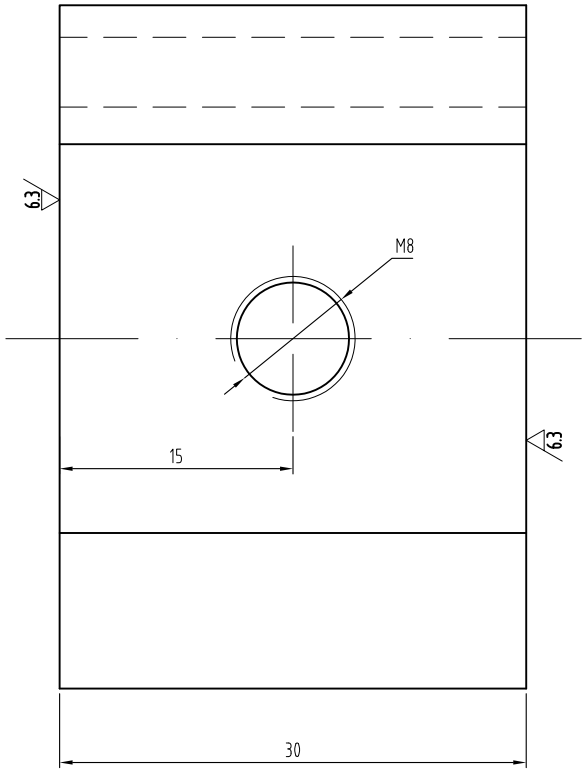


技术说明：

1、零件边角去毛刺，锐角倒钝，未注倒角1×45°；

2、表面电镀白锌，厚度不得小于8μm。

| | | | | | | |
|---|---|---|---|---|---|---|
| 标记 | 处数 | 分区 | 更改文件号 | 签名 | 年、月、日 | |
| 设 计 | | | 标准化 | | | |
| 审 核 | | | | | | |
| 工 艺 | | | 批 准 | | | |

宁波奥德普电梯部件有限公司
NINGBO AODEPU ELEVATOR COMPONENTS CO.,LTD.

| | | | |
|---|---|---|---|
| Q235A | | | 开关凸轮 |
| 阶段标记 | 重量 | 比例 | |
| | | 3:1 | OX-388T-4 |
| 共 张 | 第 页 | | |